PRIMO

Lednice s mrazící přihrádkou

PR185FR



NÁVOD K POUŽITÍ

FR PAPIER + PLASTIQUE

1. ZÁRUKA

Vážený zákazníku,

Všechny naše produkty procházejí před prodejem přísnou kontrolou kvality. Pokud byste přesto měli s vaším zařízením nějaké problémy, upřímně to litujeme.
V takovém případě Vás prosíme, abyste se obrátili na náš zákaznický servis.
Naši zaměstnanci Vám rádi pomohou.

DOMO - ELEKTRO s.r.o.
Na Kobyle 783, 345 06 Kdyně

Tel.: +420 379 422 550 (servis)
Tel.: +420 379 789 684 (velkoobchod)
E-mail: servis@domo-elektro.cz

Provozní doba: Pondělí – Pátek 7:30 - 16:00 hod

www.DOMO-elektro.cz

Na tento spotřebič se vztahuje dvouletá záruční doba. Během této doby je výrobce odpovědný za jakékoli poruchy, které jsou přímým důsledkem konstrukční vady. V případě těchto poruch bude spotřebič opraven nebo v případě potřeby vyměněn. Záruka neplatí, pokud je poškození spotřebiče způsobeno nesprávným používáním, nedodržením pokynů nebo opravami provedenými třetí stranou. Záruka se vydává spolu s originálním pokladním dokladem. Záruka se nevztahuje na všechny části, které podléhají opotřebení. Pokud se vaše zařízení porouchá během dvouleté záruční doby, můžete jej spolu s účtenkou vrátit do obchodu, kde jste jej zakoupili. Záruka na příslušenství a součásti, které podléhají opotřebení, je pouze 6 měsíců.

Záruka a odpovědnost dodavatele a výrobce automaticky zanikají v následujících případech:

- Pokud nebyly dodrženy pokyny uvedené v tomto návodu.
- V případě nesprávného připojení, např. příliš vysokého elektrického napětí.
- V případě nesprávného, hrubého nebo abnormálního použití.
- V případě nedostatečné nebo nesprávné údržby.
- V případě oprav nebo úprav zařízení provedených spotřebitelem nebo neautorizovanými třetími stranami.
- Pokud zákazník použil díly nebo příslušenství, které nejsou doporučeny nebo dodány dodavatelem / výrobcem.

BEZPEČNOSTNÍ POKYNY

Pro zajištění bezpečnosti si pečlivě přečtěte tento návod. Tento spotřebič je určen pro domácí použití a měl by být používán pouze v souladu s níže uvedenými pokyny.

- Tento spotřebič mohou používat děti od 8 let a osoby s fyzickým, smyslovým nebo mentálním omezením nebo s nedostatkem zkušeností a znalostí, pokud jsou tyto osoby pod dohledem, byly poučeny o bezpečném používání spotřebiče a jsou si vědomy rizik spojených s jeho používáním.
- Děti si s tímto zařízením nesmí hrát.
- Údržbu a čištění přístroje nesmějí provádět děti, pokud nejsou starší 8 let a nejsou pod dohledem.
- Skladujte zařízení a napájecí kabel mimo dosah dětí mladších 8 let.
- Pokud je napájecí kabel poškozen, musí být vyměněn výrobcem, jeho servisní službou nebo osobou s odpovídající kvalifikací, aby se předešlo nehodám.
- Upozornění: spotřebič nesmí být používán s externím časovačem nebo dálkovým ovládáním.
- Tento přístroj je vhodný pro použití v domácnosti a v podobných prostředích, jako jsou:
    - kuchyňský kout pro zaměstnance obchodů, kanceláře

a v dalších podobných profesionálních prostředích.
- Venkovské usedlosti.
- Hotelové a motelové pokoje a další prostory s obytným charakterem.
- Pokoje pro hosty nebo podobná místa.

- Prázdná chladnička může být pro děti velmi nebezpečná. Pokud chladničku nepoužíváte, odmontujte její dvířka. Nebo proveďte jiná opatření, která zajistí, že zařízení nebude představovat žádné nebezpečí. Dávejte pozor, abyste nepoškodili chladicí systém.
- VAROVÁNÍ! Tento spotřebič nikdy neumisťujte na plynový nebo elektrický ohřívač ani do jeho blízkosti, ani na místo, kde by mohl přijít do styku se zdrojem tepla. Na zadní straně spotřebiče se nacházejí hořlavé materiály.
- Věnujte pozornost symbolu „nebezpečí požáru – hořlavý materiál“ umístěnému na zadní straně spotřebiče.



Aby nedošlo ke kontaminaci potravin, dodržujte následující pokyny:

- Dlouhodobé otevření dvířek může výrazně zvýšit teplotu v prostorech spotřebiče.
- Pravidelně čistěte povrchy, které mohou přijít do styku s potravinami.
- Surové maso a ryby skladujte v chladničce ve vhodných nádobách tak, aby nepřicházely do styku s jinými potravinami ani na ně nekvapkaly.

- Pokud je spotřebič delší dobu prázdný, měli byste jej vypnout, odmrazit a vyčistit. Nechte jej vyschnout a nechte dvířka otevřená, abyste zabránili tvorbě plísní uvnitř spotřebiče.
- Tento volně stojící spotřebič by neměl být vestavován.

Spřístroj nainstalujte na suchém a dobře větraném místě. Spřístroj je určen k použití v prostředí, kde okolní teplota spadá do následující třídy v závislosti na klimatické třídě uvedené na typovém štítku na levé vnitřní straně jednotky.

Klimatická třída	Okolní teplota
SN	Mezi 10 °C a 32 °C
N	Mezi 16 °C a 32 °C
ST	Mezi 18 °C a 38 °C
T	Mezi 18 °C a 43 °C

TENTO NÁVOD SI USCHOVEJTE PRO BUDOUCÍ POUŽITÍ

SOUČÁSTI

1. Mrazicí část
2. Termostat
3. Police ve dveřích
4. Nastavitelné nožičky
5. Police
6. Sběr vody zásobník

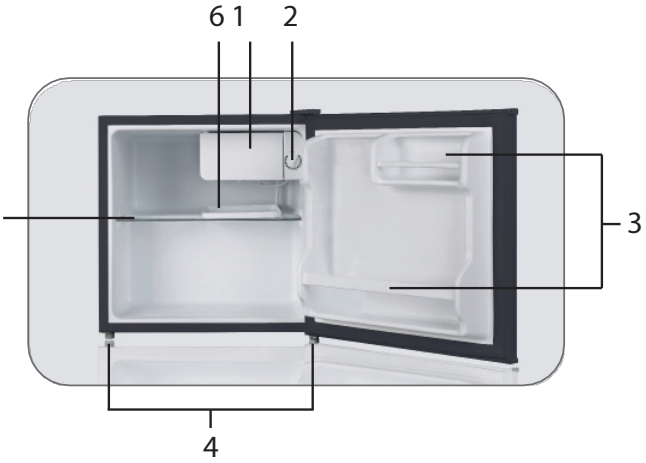

INSTALACE

- Odstraňte veškerý obalový materiál, a to jak uvnitř, tak vně.
- Vnější povrch zařízení otřete suchým hadříkem. Vnitřek můžete otřít měkkým, vlhkým hadříkem.
- Neumísťujte spotřebič do úzkého průchodu, na místo vystavené přímému slunečnímu záření nebo vlhkosti.
- Zajistěte, aby kolem chladničky mohl volně cirkulovat vzduch. Zadní strana chladničky by měla být od stěny vzdálena nejméně 13 cm.
- Umístěte chladničku na pevný a rovný povrch.
- Vyhněte se přímému slunečnímu záření a teplu. Sluneční záření může poškodit vnější povrch chladničky. Teplo způsobí vyšší spotřebu energie.
- Vyhněte se nadměrné vlhkosti. Příliš mnoho vlhkosti ve vzduchu způsobí příliš rychlý vznik námrazy v chladničce.
- Teplotu můžete nastavit na přední straně spotřebiče pomocí termostatu. Čím vyšší je nastavení (6), tím silněji bude chladnička chladit.

REGULACE TEPLOTY

Chladnička je řízena regulátorem teploty umístěným uvnitř spotřebiče. Nastavte regulátor do požadované polohy.

1 = +/- 10 °C	2 = +/- 9 °C	3 = +/- 7 °C	4 = +/- 5 °C	5 = +/- 3 °C	6 = +/- 2 °C

- Provozní doba a teplota závisí na místě, kde je chladnička používána, na počtu otevření dveří a na teplotě místnosti, ve které se chladnička nachází.
- Při prvním uvedení zařízení do provozu nebo po jeho odmrazení nastavte regulátor na nejnižší teplotu alespoň na 2 hodiny před vložením potravin a poté přepněte na střední nastavení.

POKYNY PRO SKLADOVÁNÍ

Pro optimální skladování nastavte chladicí zařízení následovně:

Chladicí prostor	**Druh potravin**
Police ve dveřích	• Potraviny s přírodními konzervanty, jako jsou džemy, džusy, nápoje, koření atd. • Potraviny s omezenou trvanlivostí zde neskladujte
Střední police	• Ovoce, bylinky a zelenina • Banány, cibuli, brambory a česnek neskladujte v ledničce • Mléčné výrobky a vejce
Horní police	Potraviny, které není třeba vařit, jako jsou hotová jídla, zbytky, pomazánky atd.

ZMĚNA SMĚRU OTÁČENÍ

Před změnou směru otáčení zkontrolujte, zda je zařízení odpojeno od elektrické sítě a zda je prázdné. Doporučujeme použít křížový šroubovák a klíč (oba nejsou součástí dodávky).

1. Odstraňte krytky šroubů z pantů. Odšroubujte šrouby a poté horní pant, který drží dveře na místě. Zvedněte dveře a položte je na měkký povrch, aby nedošlo k poškrábání.
2. Na levé straně odšroubujte tři krycí čepičky. Dvě se nacházejí na chladničce, jedna na dveřích.

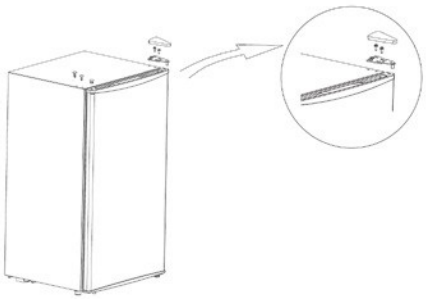

3. Odšroubujte spodní šrouby, držák pantu a vyrovnávací nožičku v levém dolním rohu spotřebiče.
4. Upevněte šrouby, držák pantu a vyrovnávací nožičku na druhé straně základny.
5. Opatrně nasaďte dveře na místo. Ujistěte se, že jsou dveře vyrovnány jak vodorovně, tak svisle, aby těsnění přiléhalo ze všech stran, a teprve poté zcela utáhněte horní pant. Vraťte pant na místo a pevně jej přišroubujte k horní části spotřebiče. Nasaďte zpět krycí desku.
6. Vyrovnejte spotřebič pomocí nastavitelné nožičky.

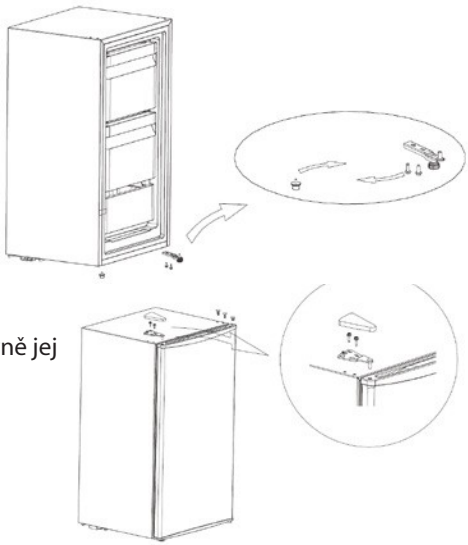

** Obrázky se mohou lišit od zakoupeného modelu.*

ČIŠTĚNÍ A ÚDRŽBA

ČIŠTĚNÍ

Vypusťte zásobník na vodu a polici umyjte jemným čisticím prostředkem. Poté všechny části důkladně osušte měkkým suchým hadříkem. Vnější povrch vyčistěte měkkým vlhkým hadříkem.

ODMRAZOVÁNÍ

Spotřebič byste měli odmrazit, jakmile se začne tvořit vrstva ledu. Odmrazování potrvá několik hodin. Proces můžete urychlit tím, že z chladničky vyjmete všechny zmrazené části a na krátkou dobu necháte dvířka pootevřená.

Důležité: před dokončením odmrazování zavřete dvířka. Zásobník na vodu by měl být umístěn přímo pod mrazicím prostorem, aby zachytával roztátou vodu.

Poznámka: K odstraňování ledu z chladicího nebo mrazicího prostoru nikdy nepoužívejte ostré nebo špičaté předměty. Chladnička obsahuje chladicí plyn. Pokud dojde k náhodnému propíchnutí chladicího boxu, spotřebič přestane fungovat a záruka se stane neplatnou. Nepoužívejte spotřebič, pokud došlo k propíchnutí chladicího boxu.

Pokud spotřebič delší dobu nepoužíváte, odpojte jej ze zásuvky. Nechte dvířka částečně otevřená, zabráníte tak tvorbě plísní a nepříjemných pachů.

Poznámka: Pokud byl spotřebič z jakéhokoli důvodu vypnut, počkejte 2 až 5 minut, než jej znovu zapnete.

DOVOLENÁ

Pokud odjíždíte na krátkou dovolenou, můžete spotřebič nechat zapnutý.

Pokud odjíždíte na delší dobu na dovolenou, je nejlepší postupovat následovně:

- Vyjměte z chladničky veškeré potraviny.
- Odpojte chladničku ze zásuvky.
- Chladničku důkladně vyčistěte.
- Nechte dvířka chladničky otevřená, aby se v ní nevytvořila plíseň a nevznikly nepříjemné pachy.

VÝPADEK ELEKTŘINY

Většina výpadků proudu trvá 1 až 2 hodiny a neovlivní teplotu ve vaší ledničce. Během výpadku proudu byste měli omezit časté otevírání dvířek.
V případě delšího výpadku proudu přijměte opatření k ochraně potravin, např. tím, že na ně položíte suchý led.

PŘESUN SPOTŘEBIČE

Vytáhněte zástrčku ze zásuvky. Zajistěte všechny
volné části uvnitř chladničky.
Plně zašroubujte nastavitelné nožičky, abyste zabránili jejich poškození.

DŮLEŽITÁ PRAVIDLA

- Nikdy nevkládejte do chladničky horké potraviny.
- Nápoje by měly být uchovávány v uzavřených nádobách.
- Potraviny uchovávané v chladničce po delší dobu by měly být zakryté nebo uložené ve skleněných nádobách.
- Nikdy nevkládejte zkažené potraviny do chladničky.
- Vždy se ujistěte, že lednička není přeplněná, aby se jídlo mohlo dostatečně ochladit.
- Dveře chladničky otevírejte pouze v případě nutnosti.
- Spotřebič nesmí být používán při kempování venku, např. ve stanu.
- Smí se používat pouze v interiéru.
- Spotřebič nesmí být používán ve veřejné dopravě.

ČASTO KLADENÉ DOTAZY

Problém	Řešení
Zařízení nefunguje.	• Přístroj není napájen, zkontrolujte, zda je napájení v pořádku. • Zkontrolujte, zda je zástrčka zapojená do zásuvky. • Zkontrolujte, zda je použito správné napětí.
Chladnička se příliš často zapíná.	• Jsou dveře správně zavřené? • Vložili jste do chladničky horké jídlo, což způsobuje, že spotřebič musí pracovat intenzivněji, aby ho ochladil? • Dveře byly otevřeny příliš často nebo příliš dlouho. • Spotřebič je napájen nesprávným napětím. • Spotřebič je umístěn příliš blízko zdroje tepla nebo na přímém slunečním světle.
Vnitřní teplota chladničky je příliš vysoká.	• Zkontrolujte, zda je chladnička připojena k elektrické síti. • Zkontrolujte, zda je zástrčka zapojená do zásuvky. • Nastavená teplota je příliš nízká. • Dveře byly ponechány otevřené příliš dlouho nebo příliš často. • Přívod vzduchu je zablokován. • Zkontrolujte, zda je spotřebič napájen správným napětím. • Zařízení je umístěno příliš blízko zdroje tepla nebo slunce.
Mrazicí část není dostatečně chladná.	• Dveře chladničky nejsou správně zavřené. • Dveře chladničky byly ponechány otevřené příliš dlouho nebo příliš často. • Zkontrolujte, zda je spotřebič napájen správným napětím. • Nastavte knoflík termostatu na vyšší hodnotu.

POKYNY TÝKAJÍCÍ SE ŽIVOTNÍHO PROSTŘEDÍ



Tento symbol na výrobku nebo na jeho obalu označuje, že tento výrobek nesmí být likvidován jako běžný domácí odpad. Místo toho musí být odevzdán do příslušného sběrného místa pro recyklaci elektrických a elektronických zařízení. Správnou likvidací tohoto výrobku přispějete k prevenci potenciálních negativních dopadů na životní prostředí a lidské zdraví, které by jinak mohly být způsobeny nesprávným nakládáním s tímto výrobkem. Podrobnější informace o recyklaci tohoto výrobku získáte u místního úřadu, u provozovatele sběru komunálního odpadu nebo v obchodě, kde jste výrobek zakoupili.



Obal je recyklovatelný. S obalem prosím nakládejte ekologicky.



Tento spotřebič splňuje všechny evropské požadavky v oblasti bezpečnosti, ochrany zdraví a ochrany životního prostředí.

Prohlášení EU týkající se tohoto spotřebiče lze kdykoli vyžádat u info@primo-elektro.be

DOMO
ELEKTRO

co je Domo,
to se počítá :-)

WWW.DOMO-ELEKTRO.CZ