MICROWAVE OVEN

USER'S MANUAL



PMD 2085 BIX

Dear customer,
Thank you for buying a PHILCO brand product. So that your appliance serves you well, please read all the instructions in this user's manual.

Copyright © 2024, Fast ČR, a. s.

Revision 04/2024

CONTENTS

PART 1: SAFETY PRECAUTIONS 2
MATERIALS YOU CAN USE IN MICROWAVE OVEN 7
MATERIALS TO BE AVOIDED IN MICROWAVE OVEN 7

PART 2: SETTING UP YOUR OVEN 8
NAMES OF OVEN PARTS AND ACCESSORIES 8
INSTALLATION AND CONNECTION 9

PART 3: INSTALLATION INSTRUCTIONS 9

PART 4: CONTROL PANEL 12

PART 5: OPERATION INSTRUCTION 13

PART 6: TROUBLE SHOOTING 17

CE This appliance has been tested in accordance with the directives in force in the European Union. This appliance conforms to the relevant safety provisions for electrical appliances in force in the European Union.

Copyright © 2024, Fast ČR, a. s.

Revision 04/2024

PART 1: SAFETY PRECAUTIONS

THIS APPLIANCE CAN BE USED BY CHILDREN AGED FROM 8 YEARS AND ABOVE AND BY PERSONS WITH REDUCED PHYSICAL, SENSORY OR MENTAL CAPABILITIES OR LACK OF EXPERIENCE AND KNOWLEDGE IF THEY HAVE BEEN GIVEN SUPERVISION OR INSTRUCTIONS CONCERNING SAFE USE OF THE APPLIANCE AND IF THEY UNDERSTAND THE HAZARDS INVOLVED.
CHILDREN MUST NOT PLAY WITH THE APPLIANCE.
CLEANING AND MAINTENANCE BY THE USER MUST NOT BE PERFORMED BY CHILDREN UNLESS THEY ARE OLDER THAN 8 YEARS AND UNDER SUPERVISION.
CHILDREN UNDER THE AGE OF 8 MUST BE KEPT OUT OF THE REACH AND SIGHT OF THE APPLIANCE.
IF THE SUPPLY CORD IS DAMAGED, HAVE IT REPLACED BY A QUALIFIED SERVICE CENTRE IN ORDER TO AVOID DANGEROUS SITUATIONS. IT IS PROHIBITED TO USE AN APPLIANCE WITH A DAMAGED SUPPLY CORD.

THE APPLIANCE IS NOT DESIGNED FOR OPERATION VIA AN EXTERNAL TIMER OR REMOTE CONTROL.

- **WARNING:** IF THE DOOR OR THE DOOR GASKET IS DAMAGED, THE OVEN MUST NOT BE OPERATED UNTIL IT HAS BEEN REPAIRED BY A TRAINED PROFESSIONAL.

Copyright © 2024, Fast ČR, a. s.

- **WARNING:** IT IS DANGEROUS FOR ANY PERSON OTHER THAN A TRAINED PROFESSIONAL TO PERFORM ANY REPAIR OR MAINTENANCE WORK INVOLVING THE REMOVAL OF ANY COVERS WHICH PROVIDE PROTECTION AGAINST EMISSIONS OF MICROWAVES.
- **WARNING:** LIQUIDS AND OTHER MEALS MUST NOT BE HEATED IN CLOSED CONTAINERS BECAUSE THEY WOULD BE ARE PRONE TO EXPLOSION.
- THIS APPLIANCE IS INTENDED TO BE USED IN HOUSEHOLDS AND IN SIMILAR PREMISES, SUCH AS:
  - IN KITCHENETTES IN SHOPS, OFFICES AND OTHER WORKPLACES;
  - IN AGRICULTURAL FACILITIES;
  - APPLIANCES USED BY GUESTS IN HOTELS, MOTELS, AND OTHER ACCOMMODATION FACILITIES;
  - APPLIANCES USED IN BED AND BREAKFAST FACILITIES.
- THE MINIMUM HEIGHT OF THE FREE SPACE REQUIRED ABOVE THE UPPER SURFACE OF THE OVEN IS 20CM.
- ONLY USE CONTAINERS SUITABLE FOR USE IN MICROWAVE OVENS. IT IS NOT ALLOWED TO COOK FOOD OR DRINKS IN METAL CONTAINERS IN MICROWAVE OVENS.
- WHEN HEATING UP FOOD IN PLASTIC OR PAPER CONTAINERS, CHECK THE OVEN FROM TIME TO TIME TO PREVENT IGNITION.
- MICROWAVE OVENS ARE INTENDED FOR HEATING UP FOOD AND DRINKS. DRYING FOOD OR CLOTHES AND HEATING UP HEATING PADS, SLIPPERS, WASHING SPONGES, WET CLOTHES OR SIMILAR OBJECTS CAN LEAD TO INJURIES, IGNITION OR FIRE.
- IF SMOKE IS GENERATED, SWITCH OFF THE APPLIANCE OR DISCONNECT THE PLUG FROM THE ELECTRIC OUTLET AND LEAVE THE DOOR CLOSED TO PREVENT ANY FIRE FROM SPREADING.

Copyright © 2024, Fast ČR, a. s.

- HEATING UP DRINKS IN A MICROWAVE OVEN CAN CAUSE DELAYED BOILING, WHICH MUST BE TAKEN INTO ACCOUNT WHEN HOLDING THE CONTAINER.
- THE CONTENT OF BABY BOTTLES AND BABY FOOD MUST BE MIXED OR SHAKEN AND THEIR TEMPERATURE MUST BE CHECKED BEFORE CONSUMPTION IN ORDER TO PREVENT BURNS.
- SHELLED EGGS AND WHOLE HARD-COOKED EGGS MUST NOT BE HEATED IN MICROWAVE OVENS, BECAUSE THEY CAN EXPLODE EVEN AFTER THE HEATING HAS BEEN COMPLETED.

DETAILS FOR CLEANING DOOR SEALS, FUNCTION SPACES AND ADJACING PARTS CAN BE FOUND IN SECTION 7: MAINTENANCE AND CLEANING.

- THE OVEN SHOULD BE PROPERLY CLEANED AND ANY RESIDUES OF MEALS SHOULD BE REMOVED.
- NOT KEEPING THE OVEN CLEAN COULD LEAD TO DAMAGE OF THE SURFACE FINISH WHICH COULD ADVERSELY AFFECT THE APPLIANCE'S SERVICE LIFE AND MIGHT LEAD TO DANGEROUS SITUATIONS.
- IT IS PROHIBITED TO USE STEAM CLEANERS TO CLEAN THE APPLIANCE.
- THE MICROWAVE OVEN HAS BEEN DESIGNED TO BE PLACED ON TOP OF A KITCHEN WORK SURFACE AT A MAXIMUM HEIGHT OF 900MM.

THIS APPLIANCE MUST NOT BE PLACED INSIDE A CABINET.



CAUTION: HOT SURFACE.

CONTACT THE SERVICE CENTER FOR REPAIRS OR REPLACING THE LED LIGHTS.

Copyright © 2024, Fast ČR, a. s.

UNDER NO CIRCUMSTANCES SHOULD YOU START THE MICROWAVE OVEN WITH THE DOOR OPEN AS YOU COULD EXPOSE YOURSELF TO THE EFFECTS OF DANGEROUS MICROWAVE ENERGY RADIATION.
DO NOT BLOCK THE FRONT PART OF THE MICROWAVE OVEN AND THE DOOR WITH ANY OBJECT AND MAKE SURE THAT DIRT OR REMAINS OF DETERGENT DO NOT ACCUMULATE ON THE OVEN SEALS.

DO NOT USE THE MICROWAVE OVEN IF IT IS DAMAGED. IT IS ESPECIALLY IMPORTANT THAT THE DOOR IS PROPERLY SHUT AND ALSO INSPECT THE FOLLOWING FOR DAMAGE:
A. DOOR (THAT IT IS NOT BENT);
B. DOOR HINGES AND LOCKS (DAMAGED OR LOOSE);
C. DOOR SEALS AND OTHER SEALS.

- THIS OVEN IS DESIGNED ONLY TO HEAT, COOK OR DRY FOOD. IT IS NOT DESIGNED FOR INDUSTRIAL OR LABORATORY PURPOSES. DO NOT USE CAUSTIC CHEMICALS ON THIS APPLIANCE.
- DO NOT USE THIS OVEN IF THE POWER CORD OR POWER PLUG IS DAMAGED, IF IT IS NOT WORKING CORRECTLY, IF IT IS DAMAGED OR IF IT HAS BEEN DROPPED ON THE FLOOR.
- TO LIMIT THE RISK OF A FIRE HAZARD INSIDE THE OVEN, USE ONLY KITCHEN DISHES SUITABLE FOR USE IN MICROWAVE OVENS. WHEN HEATING MEAL IN PLASTIC OR PAPER DISHES, REGULARLY CHECK THE OVEN TO PREVENT IT CATCHING ON FIRE.
- IF YOU NOTICE SMOKE, TURN OFF THE APPLIANCE AND DISCONNECT THE POWER PLUG FROM THE SOCKET. LEAVE THE OVEN DOOR CLOSED TO PREVENT POTENTIAL FIRE FROM SPREADING.

Copyright © 2024, Fast ČR, a. s.

- IF YOU ARE NOT USING THE OVEN DO NOT LEAVE PAPER MATERIALS, KITCHEN DISHES OR FOOD INSIDE.
- DO NOT FRY FOOD IN THE MICROWAVE OVEN. HOT OIL MAY DAMAGE PARTS OF THE OVEN, DISHES OR MAY ALSO CAUSE SKIN BURNS.
- BEFORE COOKING PRICK FOOD WITH A THICK PEEL, SUCH AS POTATOES, PUMPKINS, APPLES AND CHESTNUTS.
- KITCHEN DISHES MAY BECOME HOT AS A RESULT OF THE HEAT TRANSFERRED FROM THE HEATED FOOD. SOMETIMES IT MAY BE NECESSARY TO USE PROTECTIVE GLOVES.
- **IMPORTANT -** KITCHEN DISHES AND UTENSILS, WHICH MUST NOT BE USED IN THE MICROWAVE OVEN:
  - METAL PANS AND CROCKERY WITH METAL HANDLES OR WITH METAL DECORATIONS;
  - CLAMPS ON PLASTIC BAGS;
  - DISHES WITH MELAMINE SURFACE TREATMENT;
  - STANDARD THERMOMETERS, WHICH ARE USED FOR MEASURING THE TEMPERATURE OF MEAT ETC.

Copyright © 2024, Fast ČR, a. s.

Materials you can use in microwave oven

Utensils	Remarks
Browning dish	Follow manufacturer's instructions. The bottom of browning dish must be at least 3/16 inch (5mm) above the turntable. Incorrect usage may cause the turntable to break.
Dinnerware	Microwave-safe only. Follow manufacturer's instructions. Do not use cracked or chipped dishes.
Glass jars	Always remove lid. Use only to heat food until just warm. Most glass jars are not heat resistant and may break.
Glassware	Heat-resistant oven glassware only. Make sure there is no metallic trim. Do not use cracked or chipped dishes.
Oven cooking bags	Follow manufacturer's instructions. Do not close with metal tie. Make slits to allow steam to escape.
Paper plates and cups	Use for short–term cooking/warming only. Do not leave oven unattended while cooking.
Paper towels	Use to cover food for reheating and absorbing fat. Use with supervision for a short-term cooking only.
Parchment paper	Use as a cover to prevent splattering or a wrap for steaming.
Plastic	Microwave-safe only. Follow the manufacturer's instructions. Should be labeled „Microwave Safe". Some plastic containers soften, as the food inside gets hot. „Boiling bags" and tightly closed plastic bags should be slit, pierced or vented as directed by package.
Plastic wrap	Microwave-safe only. Use to cover food during cooking to retain moisture. Do not allow plastic wrap to touch food.
Thermometers	Microwave-safe only (meat and candy thermometers).
Wax paper	Use as a cover to prevent splattering and retain moisture.

Materials to be avoided in microwave oven

Utensils	Remarks
Aluminum tray	May cause arcing. Transfer food into microwave-safe dish.
Food carton with metal handle	May cause arcing. Transfer food into microwave-safe dish.
Metal or metal-trimmed utensils	Metal shields the food from microwave energy. Metal trim may cause arcing.
Metal twist ties	May cause arcing and could cause a fire in the oven.
Paper bags	May cause a fire in the oven.
Plastic foam	Plastic foam may melt or contaminate the liquid inside when exposed to high temperature.
Wood	Wood will dry out when used in the microwave oven and may split or crack.

Copyright © 2024, Fast ČR, a. s.

PART 2: SETTING UP YOUR OVEN

Names of Oven Parts and Accessories

Remove the oven and all materials from the carton and oven cavity.
Your oven comes with the following accessories:

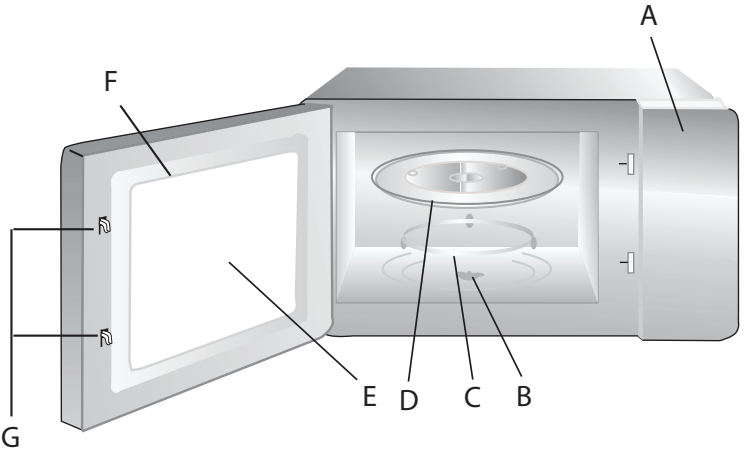

A) Control panel
B) Turntable shaft
C) Turntable ring assembly
D) Glass tray
E) Observation window
F) Door assembly
G) Safety interlock system

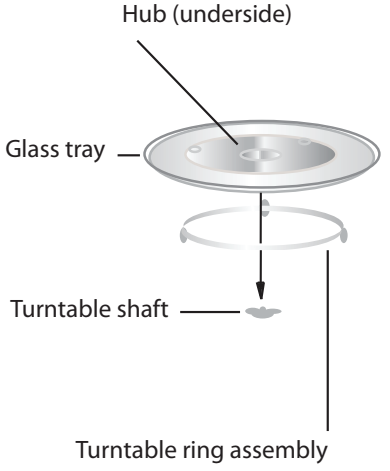

a. Never place the glass tray upside down. The glass tray should never be restricted.
b. Both glass tray and turntable ring assembly must always be used during cooking.
c. All food and containers of food are always placed on the glass tray for cooking.
d. If glass tray or turntable ring assembly cracks or breaks, contact your nearest authorized service center.

Copyright © 2024, Fast ČR, a. s.

Installation and connection

1. This appliance is only intended for domestic use.
2. This oven is intended for built-in use only. It is not intended for counter-top use or for use inside a cupboard.
3. Please observe the special installation instructions.
4. The appliance can be installed in a 60cm wide wallmounted cupboard.
5. The appliance is fitted with a plug and must only be connected to a properly installed earthed socket.
6. The mains voltage must correspond to the voltage specified on the rating plate.
7. The socket must be installed and connecting cable must only be replaced by a qualified electrician. If the plug is no longer to accessible following installation, an all-pole disconnecting device must be present on the installation side with a contact gap of at least 3mm.
8. Adapters, multi-way strips and extension leads must not be used. Overloading can result in a risk of fire.

	**The accessible surface may be hot during operation.**

PART 3: INSTALLATION INSTRUCTIONS

Please Read the Manual Carefully Before Installation

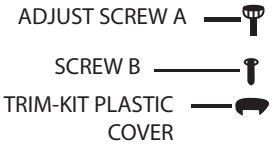

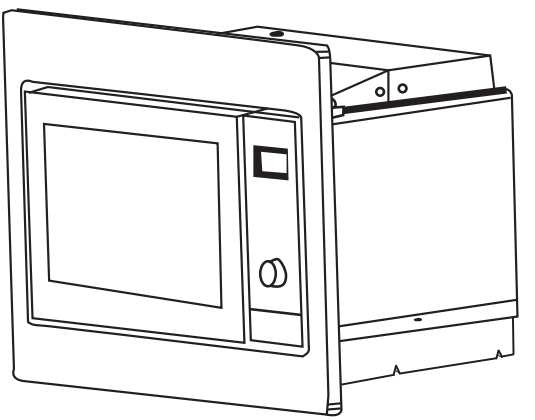

Please Note

Electrical connection

The oven is fitted with a plug and must be only connected to a properly installed earthed socket. In accordance with the appropriate regulations, the socket must only be installed and the connecting cable must only be replaced by a qualified electrician.
If the plug is no longer accessible following installation and all-pole isolating switch must be present on the installation side with a contact gap of at least 3mm.

Copyright © 2024, Fast ČR, a. s.

A. Built-in furniture

The built-in cabinet shall not have a rear wall behind the appliance.
Minimum installation height is 85cm.
Do not cover ventilation slots and air intake points.

1.

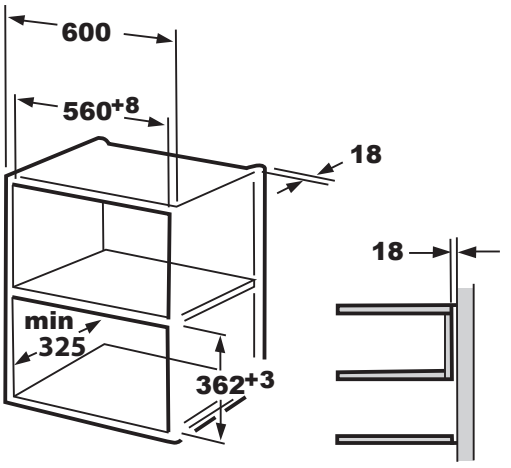

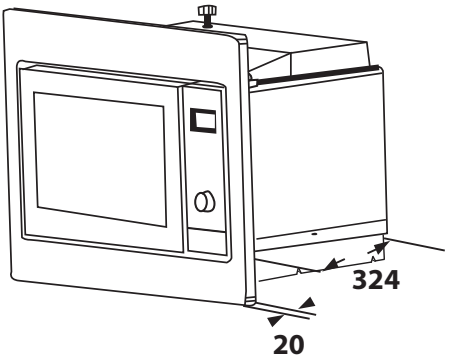

2.

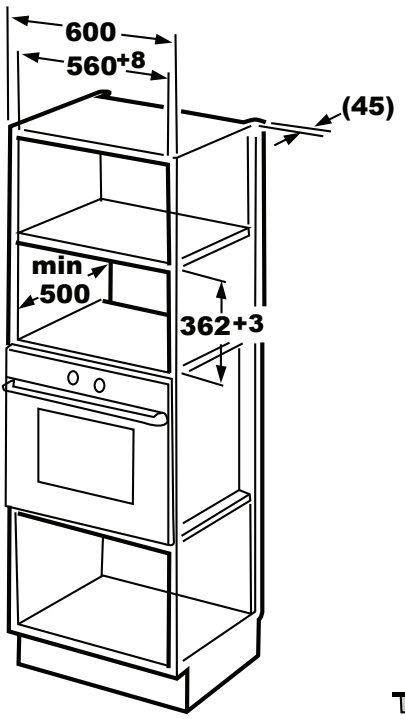

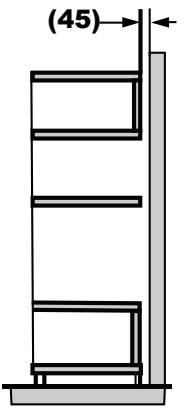

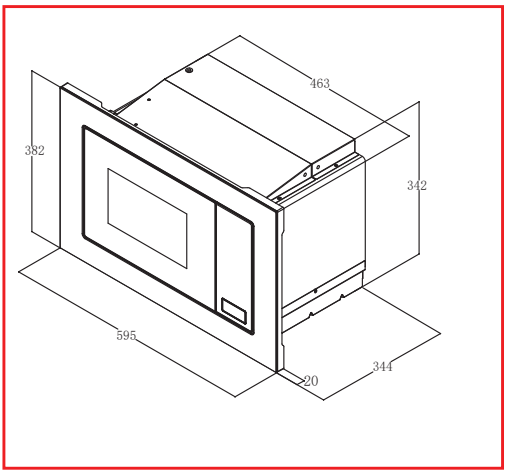

Copyright © 2024, Fast ČR, a. s.

B. Install the Oven

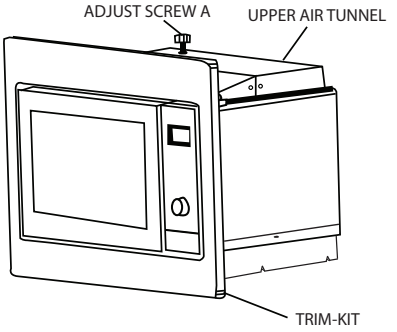

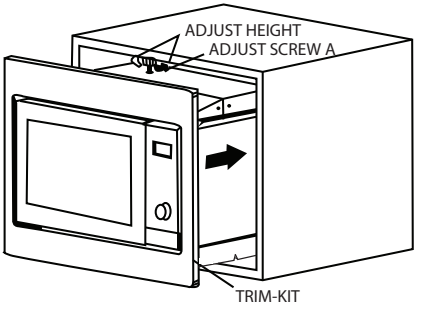

1. Fix ADJSUTSCREW A on the UPPER AIR TUNNEL of the oven, and then install the oven into the cabinet.
   - Adjust the height of ADJUST SCREW A to keep 1mm gap between the ADJUST SCREW A and the top plane of cabinet.
   - Do not trap or kink the power cord.
   - Make sure that the oven is installed in the center of the cabinet.

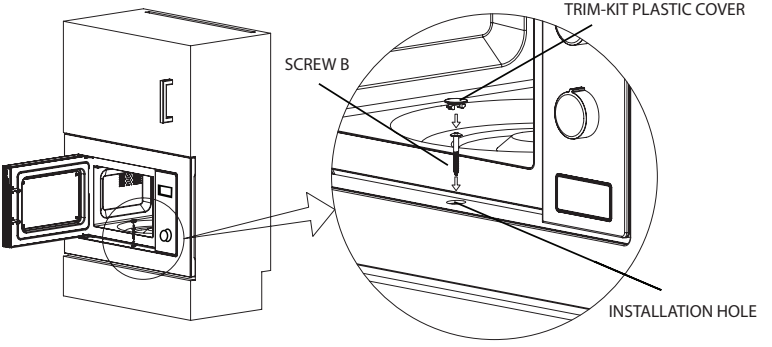

2. Open the door; fix the oven to the cabinet with SCREW B at the INSTALLATION HOLE of TRIM KIT. Then fix the TRIM-KIT PLASTIC COVER to the INSTALLATION HOLE.

Copyright © 2024, Fast ČR, a. s.

PART 4: CONTROL PANEL

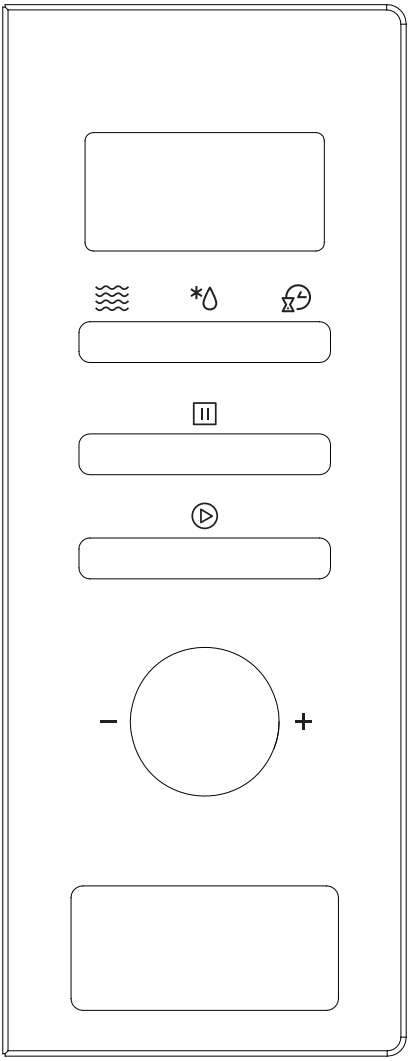

	Microwave
	Weight/ Time Defrost
	Kitchen Timer/ Clock
	Stop/Clear
+30Sec.	Start/ +30Sec./Confirm

Copyright © 2024, Fast ČR, a. s.

PART 5: OPERATION INSTRUCTION

1. Clock Setting

When the microwave oven is electrified, the screen will display "0:00", the buzzer will ring once.

1) Press „**Kitchen Timer/Clock**" to select clock function, the hour figures will flash.
2) Turn "  " to adjust the hour figures . The input time should be within 0--23.
3) Press „**Kitchen Timer/Clock**" the minute figures will flash.
4) Turn "  " to adjust the minute figures . The input time should be within 0--59.
5) Press „**Kitchen Timer/Clock**" to finish clock setting. „:" will flash, and the time will light.

Note:
1) The clock will not work if it is not set when powered.
2) During the process of clock setting, if you press „**Stop/Clear**" the oven will go back to the previous status automatically.

3. Microwave Cooking

Press „**Microwave**" the screen will display „P100". Press „**Microwave**" for times or turn "  "to choose the power you want, and „P100", „P80" „P50", „P30" or „P10" will display for each added press. Then press „**Start/+30Sec./Confirm**" to confirm, and turn "  " to set cooking time from 0:05 to 95:00.
Press „**Start/+30Sec./Confirm**" again to start cooking.

Example: If you want to use 80% microwave power to cook for 20 minutes, you can operate the oven as the following steps.
1) Press „**Microwave**" once, the screen display „P100".
2) Press „**Microwave**" once again or turn "  " to choose 80% microwave power.
3) Press „**Start/+30Sec./Confirm**" to confirm, and the screen displays „P80".
4) Turn „ "  " to adjust the cooking time until the oven displays „20:00".
5) Press „**Start/+30Sec./Confirm**" to start cooking.

Note: The step quantities for the adjustment time of the coding switch are as follow:
0---1 min : 5 seconds
1---5 min : 10 seconds
5---10 min : 30 seconds
10---30 min : 1 minute
30---95 min : 5 minutes

Copyright © 2024, Fast ČR, a. s.

„**Microwave**“ Pad instructions

Order	Display	Microwave Power
1	P100	100%
2	P80	80%
3	P50	50%
4	P30	30%
5	P10	10%

3. Quick Start

1) In waiting state, Press „**Start/+30Sec./Confirm**“ to start cooking with 100% power for 30 seconds. Each added press will increase 30 seconds cooking time up to 95 minutes
2) In microwave cooking or time defrost state, each press of „**Start/+30Sec./Confirm**“ can increase 30 seconds of cooking time.
3) In waiting state, turn “  “ left to set cooking time with 100% microwave power, then press „**Start/+30Sec./Confirm**“ to start cooking.

4. Defrost By Weight

1) Press „**Weight/Time Defrost**“ once, and the oven will display „dEF1“.
2) Turn “  “ to select the weight of food from 100 to 2000 g.
3) Press „**Start/+30Sec./Confirm**“ to start defrosting.

5. Defrost By Time

1) Press „**Weight/Time Defrost**“ twice, and the oven will display „dEF2“.
2) Turn “  “ to select the defrost time. The MAX time is 95 minutes.
3) Press „**Start/+30Sec./Confirm**“ to start defrosting.The defrost power is P30 , and it will not be changed.

6. Kitchen Timer

1) Press „**Kitchen Timer/Clock**” once, the screen will display 00:00.
2) Turn “  “ to enter the correct timer. (The maximum cooking time is 95 minutes.)
3) Press „**Start/+30Sec./Confirm**“ to confirm setting.
4) When the kitchen time is reached, timer indicator will go out. The buzzer will ring 5 times. If the clock be set (24-hour system), the screen will display the current time.

Note:
The kitchen Timer is different from 24-hour system, Kitchen Timer is a timer.

Copyright © 2024, Fast ČR, a. s.

7. Auto Menu

1) Turn "  " right to choose the menu, and „A-1" to „A-8" will display.
2) Press „**Start/+30Sec./Confirm**" to confirm.
3) Turn "  " to choose the default weight as the menu chart.
4) Press „**Start/+30Sec./Confirm**" to start cooking.

Example: If you want to use „Auto Menu" to cook fish for 350g.

1) Turn "  " till „A-6" display.
2) Press „**Start/+30Sec./Confirm**" to confirm.
3) Turn "  " to select the weight of fish till „350" display.
4) Press „**Start/+30Sec./Confirm**" to start cooking.

Menu	Weight	Display
A-1 Pizza	200 g	200
	400 g	400
A-2 Meat	250 g	250
	350 g	350
	450 g	450
A-3 Vegetable	200 g	200
	300 g	300
	400 g	400
A-4 Pasta	50 g (with 450 ml cold water)	50
	100 g (with 800 ml cold water)	100
A-5 Potato	200 g	200
	400 g	400
	600 g	600
A-6 Fish	250 g	250
	350 g	350
	450 g	450
A-7 Beverage	1 cup (120 ml)	1
	2 cups (240 ml)	2
	3 cups (360 ml)	3
A-8 Popcorn	50 g	50
	100 g	100

Copyright © 2024, Fast ČR, a. s.

8. Multi-section cooking

At most 2 sections can be set for cooking. In multi-section cooking, if one section is defrosting, then defrosting shall be placed in the first section automatically.

Example: If you want to defrost food for 5 minutes and then cook with 80% microwave power for 7 minutes, operate it as the following:

1) Press „**Weight/Time Defrost**" twice, and the oven will display „dEF2".
2) Turn "  " to select the defrost time till „5:00" display.
3) Press „**Microwave**" once, the screen display „P100".
4) Press „**Microwave**" once again or turn "  " to choose 80% microwave power.
5) Press „**Start/+30Sec./Confirm**" to confirm, and the screen displays „P 80".
6) Turn "  " to adjust the cooking time till the oven displays „7:00".
7) Press „**Start/+30Sec./Confirm**" to start cooking, and buzzer will sound once for the first section, defrosting time counts down; buzzer will sound once again entering the second cooking. when cooking finish, buzzer sounds five times.

9. Inquiring Function

1) In state of microwave cooking, press „**Microwave**" the current power will be displayed for 3 seconds. After 3 seconds, the oven will turn back to the former state;
2) In cooking state, press „**Kitchen Timer/Clock**" to inquire the time and the time will display for 3 seconds.

10. Lock-out Function for Children

Lock: In waiting state, press „**Stop/Clear**" for 3 seconds, there will be a long beep denoting entering the children-lock state and the current time will diplay if the time has been set, otherwise, the screen will display „ **C : : J** ". And lock indicator lights.

Lock quitting: In locked state, press „**Stop/Clear**" for 3 seconds, there will be a long „beep" denoting that the lock is released.

11. Specifications

1) „**Start/+30Sec./Confirm**" must be pressed to continue cooking if the door is opened during cooking;
2) Once the cooking programme has been set , „**Start/+30Sec./Confirm**" is not pressed in 1 minutes . The current time will be displayed. The setting will be cancelled.
3) The buzzer sounds once by efficient press, inefficient press will be no responce.

Copyright © 2024, Fast ČR, a. s.

PART 6: TROUBLE SHOOTING

Normal	
Microwave oven interfering TV reception	Radio and TV reception may be interfered when microwave oven operating. It is similar to the interference of small electrical appliances, like mixer, vacuum cleaner, and electric fan. It is normal.
Dim oven light	In low power microwave cooking, oven light may become dim. It is normal.
Steam accumulating on door, hot air out of vents	In cooking, steam may come out of food. Most will get out from vents. But some may accumulate on cool place like oven door. It is normal.

Trouble	**Possible cause**	**Remedy**
Oven can not be started.	(1) Power cord not plugged in tightly.	Unplug. Then plug again after 10 seconds.
	(2) Fuse blowing or circuit breaker works.	Replace fuse or reset circuit breaker (repaired by professional personnel of our company)
	(3) Trouble with outlet.	Test outlet with other electrical appliances.
Oven does not heat.	(4) Door not closed well.	Close door well.
The light inside the oven does not come on.	(5) Defective light.	Contact the service center for replacement.



According to Waste of Electrical and Electronic Equipment (WEEE) directive, WEEE should be separately collected and treated. If at any time in future you need to dispose of this product please do NOT dispose of this product with household waste. Please send this product to WEEE collecting points where available.

Copyright © 2024, Fast ČR, a. s.

TECHNICAL INFORMATION

Technical information can be found on the type plate on the inside of the appliance and on the energy label. Keep the energy label, the instructions for use, together with other documents supplied with the device.

TESTING INFORMATION

The delivered device is in accordance with EcoDesign and (EC) 1275/2008: 2008-12-17 (EC) 278/2009: 2009-04-06, (EC) 642/2009: 2009-07-22, (EU) 617/2013:2013-06-26, (EU) 801/2013:2013-08-22, (EU) 2016/2282:2016-11-30, (EU) 2019/2021:2019-10-01, (EU) 2019/2022:2019-10-01, (EU) 2019/2023:2019-10-01. Air access requirements for proper operation of the device, the minimum distance from the wall and the dimensions of the device are part of this manual. If you have any further questions, please contact the manufacturer.

CUSTOMER CARE AND SERVICE

Always use original spare parts.
Model name and serial number can be found on the rating plate. Position of rating plate can be changed without notice.
The original spare parts for some specific components are available for a minimum of 7 or 10 years, based on the type of component, from the placing on the market of the last unit of the model.
When contacting our authorized service, have the model designation, serial number and defect description available.

To download documents, visit www.philco.cz.

To report a defect and obtain additional service information, visit https://philco.cz/podpora-a-servis.

Subject to change without notice.

Copyright © 2024, Fast ČR, a. s.

INSTRUCTIONS AND INFORMATION REGARDING THE DISPOSAL OF USED PACKAGING MATERIALS

Dispose of packaging material at a public waste disposal site.

DISPOSAL OF USED ELECTRICAL AND ELECTRONIC APPLIANCES



The meaning of the symbol on the product, its accessory or packaging indicates that this product shall not be treated as household waste. Please, dispose of this product at your applicable collection point for the recycling of electrical & electronic equipment waste. Alternatively in some states of the European Union or other European states you may return your products to your local retailer when buying an equivalent new product. The correct disposal of this product will help save valuable natural resources and help in preventing the potential negative impact on the environment and human health, which could be caused as a result of improper liquidation of waste. Please ask your local authorities or the nearest waste collection centre for further details. The improper disposal of this type of waste may fall subject to national regulations for fines.

For business entities in the European Union
If you wish to dispose of an electrical or electronic device, request the necessary information from your seller or supplier.

Disposal in other countries outside the European Union
If you wish to dispose of this product, request the necessary information about the correct disposal method from local government departments or from your seller.



This product meets all the basic EU regulation requirements that relate to it.

Changes to the text, design and technical specifications may occur without prior notice and we reserve the right to make these changes.

The English version of the manual is a translation of the original operating manual, which is in Czech.

Copyright © 2024, Fast ČR, a. s.

MIKROVLNNÁ TROUBA

NÁVOD K OBSLUZE



PMD 2085 BIX

Vážený zákazníku,
Děkujeme, že jste si koupil výrobek značky PHILCO. Aby mohl váš spotřebič sloužit dobře, přečtěte si všechny pokyny uvedené v tomto návodu k obsluze.

Copyright © 2024, Fast ČR, a. s.
Revize 04/2024

OBSAH

ČÁST 1: BEZPEČNOSTNÍ OPATŘENÍ 2
Materiály vhodné pro používání v mikrovlnné troubě 7
Materiály nevhodné pro používání v mikrovlnné troubě 7

ČÁST 2: NASTAVENÍ VAŠÍ TROUBY 8
Názvy částí trouby a příslušenství 8
Instalace a připojení 9

ČÁST 3: INSTALAČNÍ POKYNY 9

ČÁST 4: OVLÁDACÍ PANEL 12

ČÁST 5: PROVOZNÍ POKYNY 13

ČÁST 6: ŘEŠENÍ PROBLÉMŮ 17

CE Zařízení bylo testováno podle platných směrnic Evropské unie. Zařízení vyhovuje bezpečnostním ustanovením platným pro elektrické spotřebiče v Evropské unii.

Copyright © 2024, Fast ČR, a. s.

ČÁST 1: BEZPEČNOSTNÍ OPATŘENÍ

TENTO SPOTŘEBIČ MOHOU POUŽÍVAT DĚTI VE VĚKU 8 LET A STARŠÍ A OSOBY SE SNÍŽENÝMI FYZICKÝMI, SMYSLOVÝMI NEBO MENTÁLNÍMI SCHOPNOSTMI NEBO S NEDOSTATKEM ZKUŠENOSTÍ A ZNALOSTÍ, POKUD JSOU POD DOZOREM NEBO BYLY POUČENY O POUŽÍVÁNÍ SPOTŘEBIČE BEZPEČNÝM ZPŮSOBEM A ROZUMÍ PŘÍPADNÝM NEBEZPEČÍM.
DĚTI SI SE SPOTŘEBIČEM NESMĚJÍ HRÁT.
ČIŠTĚNÍ A ÚDRŽBU PROVÁDĚNOU UŽIVATELEM NESMĚJÍ PROVÁDĚT DĚTI, POKUD NEJSOU STARŠÍ 8 LET A NEJSOU POD DOZOREM.
DĚTI MLADŠÍ 8 LET SE MUSÍ DRŽET MIMO DOSAH SPOTŘEBIČE A JEHO PŘÍVODU.
POKUD JE PŘÍVODNÍ KABEL POŠKOZEN, JEHO VÝMĚNU SVĚŘTE ODBORNÉMU SERVISNÍMU STŘEDISKU, ABY SE ZABRÁNILO VZNIKU NEBEZPEČNÉ SITUACE. SPOTŘEBIČ S POŠKOZENÝM PŘÍVODNÍM KABELEM JE ZAKÁZÁNO POUŽÍVAT.

SPOTŘEBIČ NENÍ URČEN PRO ČINNOST PROSTŘEDNICTVÍM VNĚJŠÍHO ČASOVÉHO SPÍNAČE NEBO DÁLKOVÉHO OVLÁDÁNÍ.

- **VÝSTRAHA:** JSOU-LI DVÍŘKA NEBO TĚSNĚNÍ DVÍŘEK POŠKOZENA, NESMÍ BÝT TROUBA V ČINNOSTI, DOKUD NEBUDE OPRAVENA PROŠKOLENOU OSOBOU;

Copyright © 2024, Fast ČR, a. s.

- **VÝSTRAHA:** JE NEBEZPEČNÉ PRO JAKOUKOLI OSOBU JINOU NEŽ PROŠKOLENOU, ABY PROVÁDĚLA JAKÉKOLI OPRAVY NEBO ÚDRŽBU VEDOUCÍ K ODSTRANĚNÍ LIBOVOLNÉHO KRYTU, KTERÝ ZAJIŠŤUJE OCHRANU PŘED ZÁŘENÍM MIKROVLNNÉ ENERGIE;
- **VÝSTRAHA:** KAPALINY A JINÉ POKRMY SE NESMĚJÍ OHŘÍVAT V UZAVŘENÝCH NÁDOBÁCH, PROTOŽE JSOU NÁCHYLNÉ K EXPLOZI.
- TENTO SPOTŘEBIČ JE URČEN PRO POUŽITÍ V DOMÁCNOSTI A PODOBNÝCH PROSTORECH, JAKO JSOU:
  - KUCHYŇSKÉ KOUTY V OBCHODECH, KANCELÁŘÍCH A OSTATNÍCH PRACOVNÍCH PROSTŘEDÍCH;
  - V ZEMĚDĚLSTVÍ;
  - HOSTY V HOTELÍCH, MOTELECH A JINÝCH OBYTNÝCH PROSTŘEDÍCH;
  - V PODNICÍCH ZAJIŠŤUJÍCÍCH NOCLEH SE SNÍDANÍ.
- MINIMÁLNÍ VÝŠKU VOLNÉHO PROSTORU POTŘEBNÉHO NAD HORNÍM POVRCHEM TROUBY JE 20 CM.
- POUŽÍVEJTE POUZE NÁDOBY, KTERÉ JSOU VHODNÉ K POUŽITÍ V MIKROVLNNÝCH TROUBÁCH.
- KOVOVÉ NÁDOBY PRO POKRMY A NÁPOJE NEJSOU PRO MIKROVLNNÉ VAŘENÍ DOVOLENY.
- KDYŽ SE OHŘÍVÁ POKRM V NÁDOBÁCH Z PLASTU NEBO PAPÍRU, KONTROLUJTE OBČAS TROUBU, ABY NEDOŠLO KE VZNÍCENÍ.
- MIKROVLNNÁ TROUBA JE URČENA PRO OHŘEV POTRAVIN A NÁPOJŮ. SUŠENÍ POTRAVIN NEBO ODĚVŮ A OHŘEV OHŘÍVACÍCH PODUŠEK, DOMÁCÍ OBUVI, MYCÍCH HUB, VLHKÉHO TEXTILU A PODOBNÝCH VĚCÍ MŮŽE VÉST K NEBEZPEČÍ PORANĚNÍ, VZNÍCENÍ NEBO POŽÁRU.

Copyright © 2024, Fast ČR, a. s.

- POKUD VZNIKÁ KOUŘ, VYPNĚTE SPOTŘEBIČ NEBO VYTÁHNĚTE VIDLICI ZE ZÁSUVKY A NECHTE DVÍŘKA ZAVŘENA, ABY SE ZABRÁNILO ROZŠÍŘENÍ PŘÍPADNÉHO OHNĚ.
- MIKROVLNNÝ OHŘEV NÁPOJŮ MŮŽE ZPŮSOBIT OPOŽDĚNÝ VAR, S ČÍMŽ SE MUSÍ POČÍTAT PŘI DRŽENÍ NÁDOBY.
- OBSAH KOJENECKÝCH LAHVÍ A DĚTSKÉ STRAVY MUSÍ BÝT PROMÍCHÁN NEBO PROTŘEPÁN A MUSÍ SE KONTROLOVAT TEPLOTA PŘED KONZUMACÍ, ABY SE ZABRÁNILO POPÁLENÍ.
- VEJCE VE SKOŘÁPKÁCH A CELÁ NATVRDO UVAŘENÁ VEJCE SE NESMĚJÍ V MIKROVLNNÝCH TROUBÁCH OHŘÍVAT, PROTOŽE MOHOU I PO UKONČENÍ MIKROVLNNÉHO OHŘEVU EXPLODOVAT.

PODROBNOSTI PRO ČIŠTĚNÍ TĚSNĚNÍ DVÍŘEK, FUNKČNÍCH PROSTORŮ A PŘILÉHAJÍCÍCH ČÁSTÍ NALEZNETE V ČÁSTI 7: ÚDRŽBA A ČIŠTĚNÍ.

- TROUBA BY MĚLA BÝT SPRÁVNĚ ČIŠTĚNA A PŘÍPADNÉ ZBYTKY POKRMU ODSTRANĚNY.
- NEUDRŽOVÁNÍ TROUBY V ČISTOTĚ BY MOHLO VÉST K POŠKOZENÍ POVRCHU, KTERÉ BY MOHLO NEPŘÍZNIVĚ OVLIVNIT ŽIVOTNOST SPOTŘEBIČE A MÍT ZA NÁSLEDEK VZNIK NEBEZPEČNÉ SITUACE.
- SPOTŘEBIČ SE NESMÍ ČISTIT PARNÍM ČISTIČEM.
- MIKROVLNNÁ TROUBA JE URČENA K UMÍSTĚNÍ NA PRACOVNÍ DESCE V MAXIMÁLNÍ VÝŠCE 900 MM.

TENTO SPOTŘEBIČ NESMÍ BÝT UMÍSTĚN DO SKŘÍNKY.



UPOZORNĚNÍ: HORKÝ POVRCH.

OHLEDNĚ OPRAVY ČI VÝMĚNY LED OSVĚTLENÍ, KONTAKTUJTE SERVISNÍ STŘEDISKO.

Copyright © 2024, Fast ČR, a. s.

V ŽÁDNÉM PŘÍPADĚ NESPOUŠTĚJTE MIKROVLNNOU TROUBU S OTEVŘENÝMI DVÍŘKY, JELIKOŽ BYSTE SE MOHLI VYSTAVIT VLIVU NEBEZPEČNÉHO ZÁŘENÍ MIKROVLNNÉ ENERGIE.
NEBLOKUJTE PŘEDNÍ ČÁST MIKROVLNNÉ TROUBY A DVÍŘKA JAKÝMKOLIV PŘEDMĚTEM A DBEJTE NA TO, ABY SE NA ČÁSTECH TROUBY S TĚSNĚNÍM NEKUPILA ŠPÍNA NEBO ZBYTKY ČISTICÍHO PROSTŘEDKU.

NEPOUŽÍVEJTE MIKROVLNNOU TROUBU, POKUD JE POŠKOZENA. JE ZVLÁŠTĚ DŮLEŽITÉ, ABY BYLA DVÍŘKA SPRÁVNĚ ZAVŘENA A SOUČASNĚ ZKONTROLUJTE, ZDA NEJSOU POŠKOZENA:
A. DVÍŘKA (ABY NEBYLA PROHNUTA);
B. ZÁVĚSY DVEŘÍ A ZÁMKY (POŠKOZENÉ NEBO UVOLNĚNÉ);
C. TĚSNĚNÍ DVÍŘEK A DALŠÍCH ČÁSTÍ.

- TATO TROUBA JE URČENA VÝHRADNĚ K OHŘEVU, VAŘENÍ NEBO SUŠENÍ POTRAVIN. NENÍ URČENA PRO PRŮMYSLOVÉ ANI LABORATORNÍ ÚČELY. NEPOUŽÍVEJTE NA TENTO SPOTŘEBIČ LEPTAVÉ CHEMIKÁLIE.
- NEPOUŽÍVEJTE TUTO TROUBU, POKUD JE POŠKOZEN NAPÁJECÍ KABEL NEBO ZÁSTRČKA, V PŘÍPADĚ, ŽE NEFUNGUJE SPRÁVNĚ, JE-LI POŠKOZENA NEBO BYLA-LI UPUŠTĚNA NA ZEM.
- K OMEZENÍ RIZIKA VZNIKU POŽÁRU UVNITŘ TROUBY POUŽÍVEJTE POUZE KUCHYŇSKÉ NÁDOBÍ, KTERÉ JE VHODNÉ K POUŽITÍ V MIKROVLNNÝCH TROUBÁCH. KDYŽ SE OHŘÍVÁ POKRM V NÁDOBÁCH Z PLASTU NEBO PAPÍRU, PRAVIDELNĚ KONTROLUJTE TROUBU, ABY NEDOŠLO K JEJICH VZNÍCENÍ.
- ZPOZORUJETE-LI KOUŘ, VYPNĚTE SPOTŘEBIČ A ODPOJTE ZÁSTRČKU OD ZÁSUVKY. DVÍŘKA TROUBY NECHTE ZAVŘENA, ABY SE ZABRÁNILO ROZŠÍŘENÍ PŘÍPADNÉHO OHNĚ.

Copyright © 2024, Fast ČR, a. s.

- NEPOUŽÍVÁTE-LI TROUBU, NENECHÁVEJTE UVNITŘ PAPÍROVÉ MATERIÁLY, KUCHYŇSKÉ NÁDOBÍ NEBO POTRAVINY.
- V MIKROVLNNÉ TROUBĚ NESMAŽTE POTRAVINY. HORKÝ OLEJ MŮŽE POŠKODIT ČÁSTI TROUBY, NÁDOBÍ, NEBO DOKONCE PŘIVODIT POPÁLENÍ POKOŽKY.
- PŘED VAŘENÍM PROPÍCHNĚTE POTRAVINY SE SILNOU SLUPKOU, JAKO JSOU BRAMBORY, DÝNĚ, JABLKA A KAŠTANY.
- KUCHYŇSKÉ NÁDOBÍ SE MŮŽE STÁT HORKÝM V DŮSLEDKU PŘENESENÉHO TEPLA Z OHŘÍVANÝCH POTRAVIN. NĚKDY BUDE TŘEBA POUŽÍT OCHRANNÝCH RUKAVIC.
- **DŮLEŽITÉ -** KUCHYŇSKÉ NÁDOBÍ A POMŮCKY, KTERÉ SE NESMÍ V MIKROVLNNÉ TROUBĚ POUŽÍVAT:
  - KOVOVÉ PÁNVE NEBO NÁDOBÍ S KOVOVOU RUKOJETÍ NEBO S KOVOVÝM ZDOBENÍM;
  - SVORKY NA PLASTOVÝCH SÁČCÍCH;
  - NÁDOBÍ S POVRCHOVOU ÚPRAVOU Z MELAMINU;
  - BĚŽNÉ TEPLOMĚRY, KTERÉ SE POUŽÍVAJÍ NAPŘ. K MĚŘENÍ TEPLOTY MASA APOD.

Copyright © 2024, Fast ČR, a. s.

Materiály vhodné pro používání v mikrovlnné troubě

Kuchyňské nádobí	Poznámky
Pečicí nádoba	Postupujte podle pokynů výrobce. Dno pečicí nádoby musí být alespoň 5 mm nad otočným talířem. Nesprávné použití může způsobit prasknutí otočného talíře.
Stolní nádobí	Pouze vhodné do mikrovlnné trouby. Postupujte podle pokynů výrobce. Nepoužívejte prasklé nebo naštípnuté nádobí.
Sklenice	Vždy sejměte víčko. Používejte pouze pro ohřátí potravin, dokud nejsou teplé. Většina sklenic není teplovzdorná a může se rozbít.
Skleněné nádobí	Pouze teplovzdorné skleněné nádobí vhodné do mikrovlnné trouby. Zajistěte, aby nemělo žádný kovový lem. Nepoužívejte prasklé nebo naštípnuté nádobí.
Sáčky pro vaření v troubě	Postupujte podle pokynů výrobce. Neuzavírejte kovovým poutkem. Vytvořte zářezy, aby mohla pára volně unikat.
Papírové talíře a šálky	Používejte pouze pro krátkodobé vaření/ohřev. Nenechávejte troubu během vaření bez dozoru.
Papírové utěrky	Používejte je pro zakrytí potravin pro opětovný ohřev a absorpci tuku. Používejte pod dozorem pouze pro krátkodobé vaření.
Pergamenový papír	Používejte jako kryt pro zamezení postříkání nebo zabalení pro vaření v páře.
Plastové nádobí	Pouze vhodné do mikrovlnné trouby. Postupujte podle pokynů výrobce. Nádobí by mělo být označeno nápisem „Vhodné do mikrovlnné trouby“ (Microwave Safe). Některé plastové nádoby mohou po zahřátí potravin uvnitř těchto nádob změknout. „Varné sáčky“ a těsně uzavřené igelitové sáčky by měly mít zářezy, propíchnutí nebo odvětrávání podle pokynů na obalu.
Plastová obalová fólie	Pouze vhodné do mikrovlnné trouby. Používejte pro zakrytí potravin během vaření pro zachování vlhkosti. Nedovolte, aby se plastová obalová fólie dotýkala potraviny.
Teploměry	Pouze vhodné do mikrovlnné trouby (teploměry na maso a cukrovinky).
Voskový papír	Používejte jako kryt pro zamezení postříkání a zachování vlhkosti.

Materiály nevhodné pro používání v mikrovlnné troubě

Kuchyňské nádobí	Poznámky
Hliníkové tácky	Mohou v troubě zapříčinit jiskření. Přemístěte potraviny na talíř vhodný do mikrovlnné trouby.
Potravinové kartóny s kovovou rukojetí	Mohou v troubě zapříčinit jiskření. Přemístěte potraviny na talíř vhodný do mikrovlnné trouby.
Kovové nádobí nebo nádobí s kovovým lemem	Kov odstiňuje potraviny od mikrovlnné energie. Kovový lem může způsobovat jiskření.
Kovové stužky	Mohou způsobovat jiskření a mohou způsobit požár uvnitř mikrovlnné trouby.
Papírové sáčky	Mohou způsobit požár uvnitř trouby.
Plastiková pěna	Plastiková pěna se může vlivem vysoké teploty roztavit nebo kontaminovat tekutinu uvnitř nádoby.
Dřevo	Dřevo se v mikrovlnné troubě vysuší a může se rozštípnout nebo prasknout.

Copyright © 2024, Fast ČR, a. s.

ČÁST 2: NASTAVENÍ VAŠÍ TROUBY

Názvy částí trouby a příslušenství

Vyjměte troubu a všechny materiály z kartonu a vnitřku trouby.
Vaše trouba se dodává s následujícím příslušenstvím:

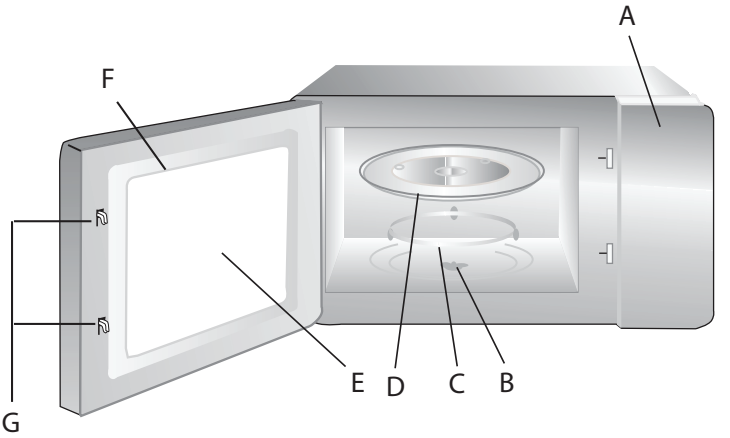

A) Ovládací panel
B) Hřídel otočného talíře
C) Vodítko otočného talíře
D) Skleněný otočný talíř
E) Prosklená část dvířek trouby
F) Montáž dvířek
G) Systém bezpečnostního zámku dvířek

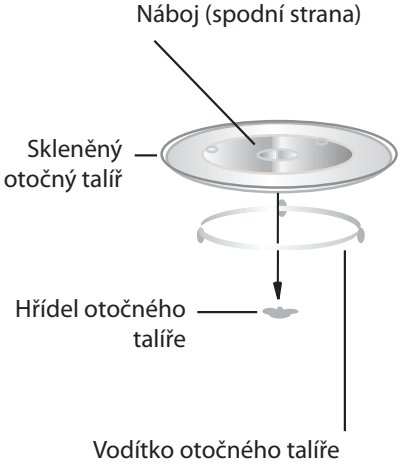

a. Nikdy neumísťujte skleněný otočný talíř vzhůru nohama. Skleněný otočný talíř by nikdy neměl být zablokován.
b. Během vaření se musí vždy používat skleněný otočný talíř a vodítko otočného talíře.
c. Všechny potraviny a nádoby s pokrmem jsou vždy umístěny na skleněném otočném talíři na vaření.
d. Pokud skleněný otočný talíř nebo vodítko otočného talíře praskne nebo se rozbije, kontaktujte nejbližší autorizované servisní středisko.

Copyright © 2024, Fast ČR, a. s.

Instalace a připojení

1. Tento spotřebič je určen pouze pro domácí použití.
2. Tato trouba je určena pouze pro vestavné použití. Není určena k použití na pracovní desce ani k použití ve skříňce.
3. Dodržujte speciální pokyny k instalaci.
4. Spotřebič lze nainstalovat do 60 cm široké nástěnné skříňky.
5. Spotřebič je vybaven zástrčkou a smí být připojen pouze do správně nainstalované uzemněné zásuvky.
6. Síťové napětí musí odpovídat napětí uvedenému na typovém štítku.
7. Zásuvku a napájecí kabel smí vyměňovat pouze kvalifikovaný elektrikář. Pokud zástrčka po instalaci již není přístupná, musí být na straně instalace k dispozici odpojovací zařízení pro všechny póly se vzdáleností kontaktů minimálně 3 mm.
8. Adaptéry, rozdvojky a prodlužovací kabely se nesmí používat. Přetížení může vést k riziku požáru.

	**Přístupný povrch může být během provozu horký.**

ČÁST 3: INSTALAČNÍ POKYNY

Před instalací si pozorně přečtěte návod

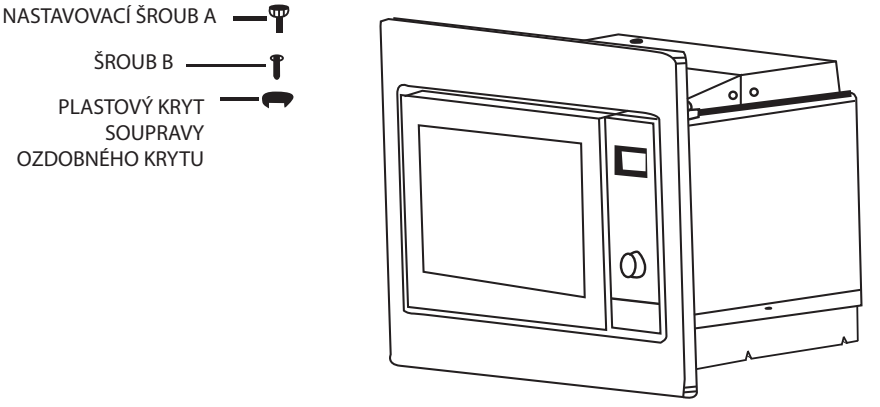

Vezměte prosím na vědomí

Elektrické připojení

Trouba je vybavena zástrčkou a smí být připojena jen do správně nainstalované uzemněné elektrické zásuvky. V souladu s příslušnými předpisy smí instalovat elektrickou zásuvku a propojovací kabel pouze kvalifikovaný elektrikář.
Pokud zástrčka po instalaci již není přístupná, na straně instalace musí být přítomen odpojovač všech pólů se vzdáleností kontaktů minimálně 3 mm.

Copyright © 2024, Fast ČR, a. s.

A. Nábytek určený k vestavbě spotřebiče

Skříňka určená k vestavbě spotřebiče nesmí mít zadní stěnu za spotřebičem.
Minimální výška instalace je 85 cm.
Nezakrývejte větrací otvory a místa přívodu vzduchu.

1.

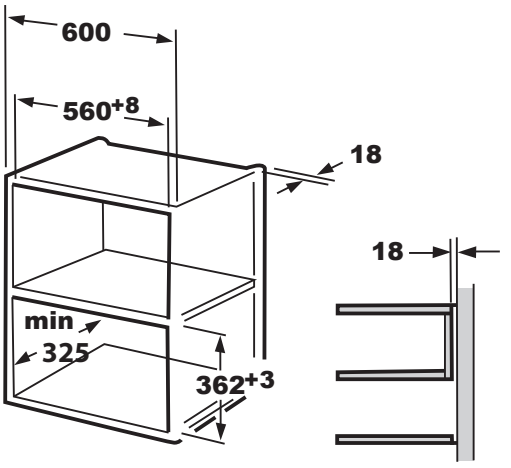

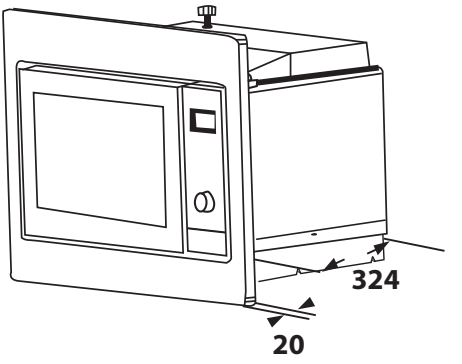

2.

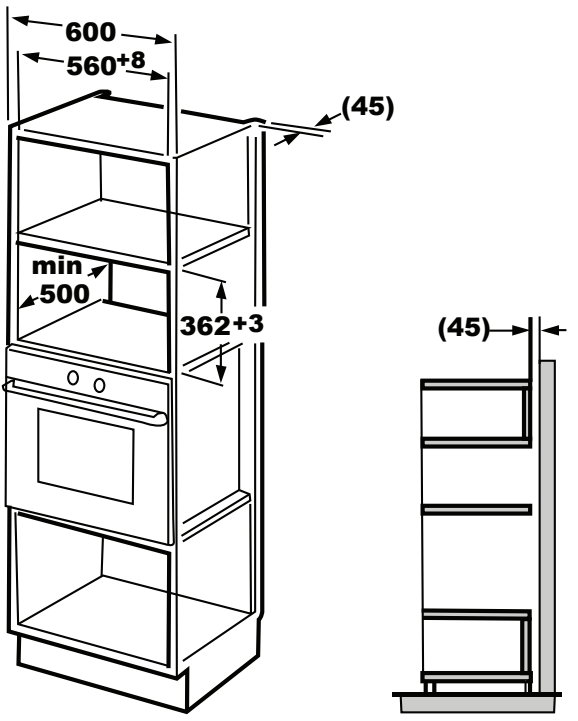

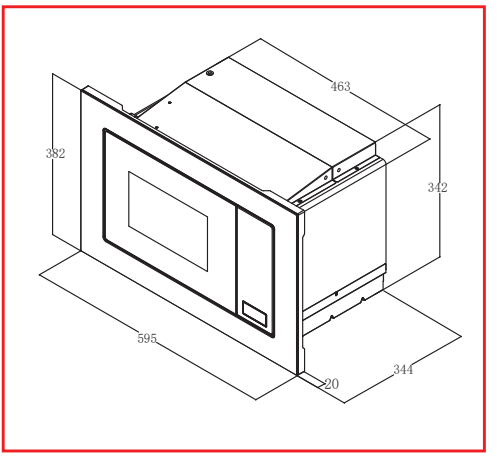

Copyright © 2024, Fast ČR, a. s.

B. Instalace trouby

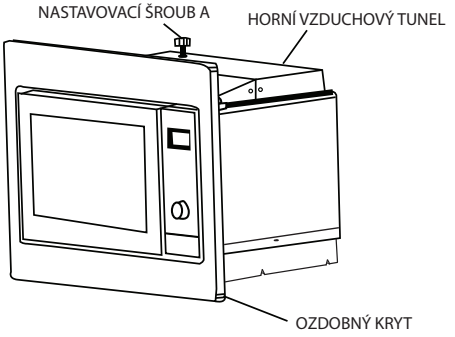

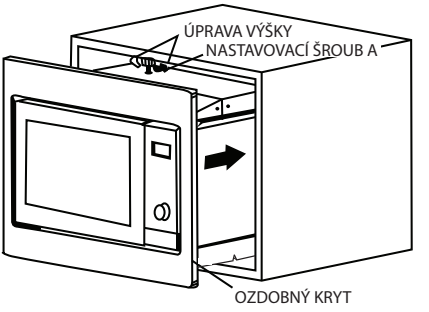

1. Upevněte NASTAVOVACÍ ŠROUB A na HORNÍ VZDUCHOVÝ TUNEL trouby a poté troubu nainstalujte do skříňky.
   - Upravte výšku NASTAVOVACÍHO ŠROUBU A tak, aby mezi NASTAVOVACÍM ŠROUBEM A a horní rovinou skříňky zůstala mezera 1 mm.
   - Dávejte pozor, abyste nezachytili ani nezlomili napájecí kabel.
   - Ujistěte se, zda je trouba nainstalována ve středu skříňky.

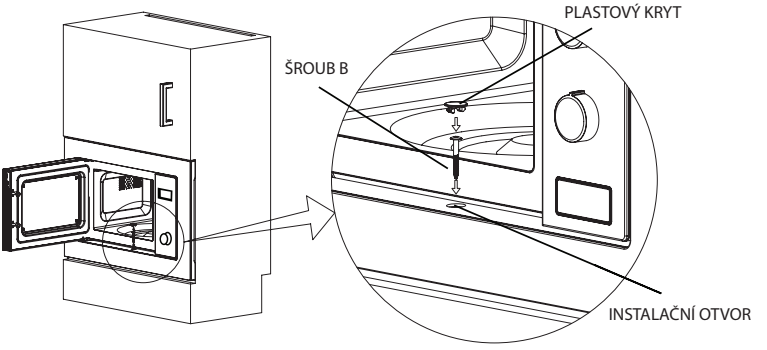

2. Otvor dvířka; troubu připevněte ke skříňce pomocí ŠROUBU B v INSTALAČNÍM OTVORU OZDOBNÉHO KRYTU. Potom připevněte PLASTOVÝ KRYT k INSTALAČNÍMU OTVORU.

Copyright © 2024, Fast ČR, a. s.

ČÁST 4: OVLÁDACÍ PANEL

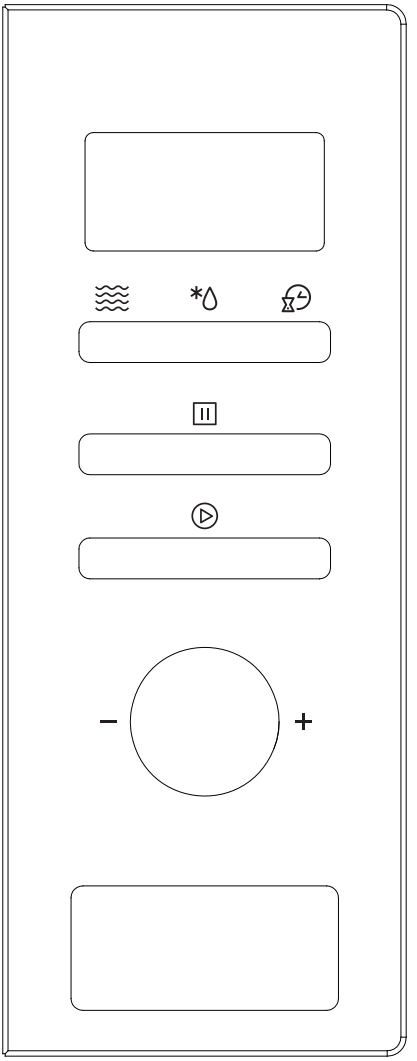

	Microwave
	Weight/ Time Defrost
	Kitchen Timer/ Clock
	Stop/Clear
+30Sec.	Start/ +30Sec./Confirm

Copyright © 2024, Fast ČR, a. s.

ČÁST 5: PROVOZNÍ POKYNY

1. Nastavení hodin

Když je mikrovlnná trouba napájena elektrickým proudem, na displeji se zobrazí „0:00“, akustický signál zazní jednou.

1) Stisknutím tlačítka „**Kitchen Timer/Clock**“ zvolte funkce hodin a číslice hodiny začnou blikat.
2) Otáčením “  “ upravte číslice hodin. Zadávaný čas by měl být v rozsahu 0--23.
3) Stiskněte tlačítko „**Kitchen Timer/Clock**“ a číslice minut začnou blikat.
4) Otáčením “  “ upravte číslice minut. Zadávaný čas by měl být v rozsahu 0--59.
5) Pro dokončení nastavení hodin stiskněte tlačítko „**Kitchen Timer/Clock**“ Začne blikat „:“ a rozsvítí se čas.

Poznámka:
1) Hodiny nebudou fungovat, pokud nejsou nastaveny při napájení spotřebiče.
2) Pokud v průběhu procesu nastavování hodin stisknete tlačítko „**Stop/Clear**“ trouba se automaticky vrátí do předchozího stavu.

2. Mikrovlnné vaření

Stiskněte tlačítko „**Microwave**“ na displeji se zobrazí „P100“. Opakovaně mačkejte tlačítko „**Microwave**“ nebo otočte “  “ pro volbu požadovaného výkonu a po každém dalším stisku se zobrazí „P100“, „P80“ „P50“, „P30“ nebo „P10“. Potom stiskněte tlačítko „**Start/+30Sec./Confirm**“ pro potvrzení volby a otáčením “  “ nastavte čas vaření od 0:05 do 95:00.
Opětovným stisknutím tlačítka „**Start/+30Sec./Confirm**“ spusťte vaření.

Příklad: Chcete-li použít 80% mikrovlnný výkon na vaření v trvání 20 minut, můžete troubu ovládat podle následujících kroků.
1) Jednou stiskněte tlačítko „**Microwave**“ a na displeji se zobrazí „P100“.
2) Opětovným stisknutím tlačítka „**Microwave**“ nebo otáčením “  “ zvolte mikrovlnný výkon 80 %.
3) Stiskněte tlačítko „**Start/+30Sec./Confirm**“ pro potvrzení volby a na displeji se zobrazí „P 80“.
4) Otáčením “  “ upravte dobu vaření, dokud se na troubě nezobrazí „20:00“.
5) Stisknutím tlačítka „**Start/+30Sec./Confirm**“ spusťte vaření.

Poznámka:
Počet kroků pro čas nastavení kódovacího spínače je následující:
0---1 min : 5 sekund
1---5 min : 10 sekund
5---10 min : 30 sekund
10---30 min : 1 minuta
30---95 min : 5 minut

Copyright © 2024, Fast ČR, a. s.

Pokyny k používání tlačítka „**Microwave**“

Pořadí	Zobrazení	Mikrovlnný výkon
1	P100	100%
2	P80	80%
3	P50	50%
4	P30	30%
5	P10	10%

3. Rychlý start

1) Ve stavu čekání, stiskněte tlačítko „**Start/+30Sec./Confirm**“ ke spuštění vaření se 100% výkonem v trvání 30 sekund. Každé další stisknutí tlačítka prodlouží čas vaření o 30 sekund až na 95 minut.
2) V režimu mikrovlnného vaření nebo rozmrazování podle času může každé stisknutí tlačítka „**Start/+30Sec./Confirm**“ prodloužit dobu vaření o 30 sekund.
3) Ve stavu čekání, otočte “  “ doleva, abyste nastavili čas vaření se 100% mikrovlnným výkonem, poté stisknutím tlačítka „**Start/+30Sec./Confirm**“ spusťte vaření.

4. Rozmrazování podle hmotnosti

1) Jednou stiskněte tlačítko „**Weight/Time Defrost**“ a na displeji trouby se zobrazí „dEF1“.
2) Otáčením “  “ zvolte hmotnost pokrmu od 100 do 2000 g.
3) Stisknutím tlačítka „**Start/+30Sec./Confirm**“ spusťte vaření.

5. Rozmrazování podle času

1) Dvakrát stiskněte tlačítko „**Weight/Time Defrost**“ a na displeji trouby se zobrazí „dEF2“.
2) Otáčením “  “ zvolte čas rozmrazování. MAXIMÁLNÍ čas je 95 minut.
3) Stisknutím tlačítka „**Start/+30Sec./Confirm**“ spusťte rozmrazování. Výkon rozmrazování je P30 a nezmění se.

6. Kuchyňský časovač

1) Jednou stiskněte tlačítko „**Kitchen Timer/Clock**“ a na displeji trouby se zobrazí 00:00.
2) Otáčením “  “ zadejte správný časovač. (Maximální doba vaření je 95 minut.)
3) Stiskněte tlačítko „**Start/+30Sec./Confirm**“ pro potvrzení nastavení.
4) Po dosažení kuchyňského času indikátor časovače zhasne. Akustický signál zazní pětkrát. Jsou-li nastaveny hodiny (24hodinový systém), na displeji se zobrazí aktuální čas.

Poznámka:
Kuchyňský časovač se liší od 24hodinového systému, Kuchyňský časovač je časovač.

Copyright © 2024, Fast ČR, a. s.

7. Automatické menu

1) Otáčením "  " doprava zvolte menu a na displeji se zobrazí „A-1" až „A-8".
2) Stiskněte tlačítko „**Start/+30Sec./Confirm**" pro potvrzení nastavení.
3) Otáčením "  " zvolte počáteční hmotnost, jak je uvedeno v tabulce menu.
4) Stisknutím tlačítka „**Start/+30Sec./Confirm**" spusťte vaření.

Příklad: Chcete-li použít „Automatické menu" pro přípravu ryb s hmotností 350 g.

1) Otáčejte "  " dokud se na displeji nezobrazí „A-6".
2) Stiskněte tlačítko „**Start/+30Sec./Confirm**" pro potvrzení nastavení.
3) Otáčením "  " zvolte hmotnost ryby, dokud se na displeji nezobrazí „350".
4) Stisknutím tlačítka „**Start/+30Sec./Confirm**" spusťte vaření.

Menu	Hmotnost	Zobrazení
A-1 Pizza	200 g	200
	400 g	400
A-2 Maso	250 g	250
	350 g	350
	450 g	450
A-3 Zelenina	200 g	200
	300 g	300
	400 g	400
A-4 Těstoviny	50 g (se 450 ml studené vody)	50
	100 g (se 800 ml studené vody)	100
A-5 Brambory	200 g	200
	400 g	400
	600 g	600
A-6 Ryby	250 g	250
	350 g	350
	450 g	450
A-7 Nápoje	1 šálek (120 ml)	1
	2 šálek (240 ml)	2
	3 šálek (360 ml)	3
A-8 Popcorn	50 g	50
	100 g	100

Copyright © 2024, Fast ČR, a. s.

8. Vícefázové vaření
Na vaření lze nastavit maximálně 2 fáze vaření. Při vaření s více fázemi, pokud jedna fáze vaření rozmrazuje, pak se rozmrazování automaticky umístí do první fáze.

Příklad: Chcete-li pokrm rozmrazit na 5 minut a poté vařit s 80% mikrovlnným výkonem v trvání 7 minut, postupujte následujícím způsobem:
1) Dvakrát stiskněte tlačítko „**Weight/Time Defrost**“ a na displeji trouby se zobrazí „dEF2“.
2) Otáčením “ “ zvolte čas rozmrazování do té doby, dokud se na displeji nezobrazí „5:00“.
3) Jednou stiskněte tlačítko „**Microwave**“ a na displeji se zobrazí „P100“.
4) Opětovným stisknutím tlačítka „**Microwave**“ nebo otáčením “ “ zvolte 80% mikrovlnný výkon.
5) Stiskněte tlačítko „**Start/+30Sec./Confirm**“ pro potvrzení volby a na displeji se zobrazí „P 80“.
6) Otáčením “ “ upravte dobu vaření do té doby, dokud se na displeji trouby nezobrazí „7:00“.
7) Stisknutím tlačítka „**Start/+30Sec./Confirm**“ spusťte vaření a akustický signál zazní jednou pro první fázi a začne se odpočítávat čas rozmrazování; akustický signál zazní znovu při vstupu do druhé fáze vaření. Po dokončení vaření zazní akustický signál pětkrát.

9. Funkce informací o stavu trouby
1) Ve stavu mikrovlnného vaření stiskněte tlačítko „**Microwave**“ a na 3 sekundy se zobrazí aktuální výkon. Po 3 sekundách se trouba vrátí do původního stavu;
2) V režimu vaření stiskněte tlačítko „**Kitchen Timer/Clock**” pro zjištění času a čas se zobrazí na 3 sekundy.

10. Funkce uzamčení trouby pro děti (Dětská pojistka)
Uzamčení: Ve stavu čekání stiskněte tlačítko „**Stop/Clear**“ na 3 sekundy, zazní dlouhý akustický signál označující vstup do stavu dětské pojistky a je-li čas nastaven, zobrazí se aktuální čas, v opačném případě se na displeji zobrazí „ “. A rozsvítí se indikátor uzamčení.
Odemknutí: V uzamčeném stavu stiskněte tlačítko „**Stop/Clear**“ na 3 sekundy, ozve se dlouhý akustický signál, který znamená, že uzamčení je deaktivováno.

11. Specifikace
1) Chcete-li pokračovat ve vaření, pokud se během vaření otevřou dvířka, musíte stisknout tlačítko „**Start/+30Sec./Confirm**“.
2) Pokud po nastavení programu vaření stisknete tlačítko „**Start/+30Sec./Confirm**“ během 1 minuty, zobrazí se aktuální čas. Dané nastavení se zruší.
3) Akustický signál zazní jednou při účinném stisku, při neúčinném stisku nebude akustický signál reagovat.

Copyright © 2024, Fast ČR, a. s.

ČÁST 6: ŘEŠENÍ PROBLÉMŮ

Normální	
Mikrovlnná trouba ovlivňuje příjem TV.	Příjem rádia a TV může být rušen provozem mikrovlnné trouby. Je to podobné jako rušení malými elektrickými spotřebiči, jako je mixér, vysavač a elektrický vysoušeč vlasů. Jedná se o normální jev.
Světlo uvnitř trouby svítí tlumeně.	Při mikrovlnném vaření s nízkým výkonem se může osvětlení trouby ztlumit. Jedná se o normální jev.
Pára na dvířkách, horký vzduch stoupá z větracích otvorů.	Během vaření se může z jídla uvolňovat pára. Většina páry unikne právě větracími otvory. Ale část páry se může srážet na chladnějších částech trouby, jako například na dvířkách. Jedná se o normální jev.
Trouba byla náhodně zapnuta bez vložených potravin.	Je zakázáno spouštět troubu bez vložených potravin. Je to velmi nebezpečné.

Problém	**Možná příčina**	**Řešení**
Troubu nelze zapnout.	(1) Zástrčka napájecího kabelu není pevně zapojena do síťové zásuvky.	Odpojte spotřebič ze síťové zásuvky. Po 10 sekundách jej znovu připojte.
	(2) Pojistka je přetavená nebo sepnul jistič.	Vyměňte pojistku nebo resetujte jistič (opravu smí provádět pouze kvalifikovaná osoba).
	(3) Problémy se zásuvkou.	Otestujte zásuvku s jiným spotřebičem.
Trouba nehřeje.	(4) Dvířka nejsou správně zavřena.	Zavřete dvířka.



Podle nařízení o likvidaci elektrických a elektronických zařízení (WEEE) je třeba taková zařízení likvidovat oddělení a třídit je. Pokud potřebujete zařízení zlikvidovat, v žádném případě jej NEVYHAZUJTE do běžného domovního odpadu. Předejte takový výrobek na sběrné místo, kde bude zlikvidován podle nařízení WEEE.

Copyright © 2024, Fast ČR, a. s.

TECHNICKÉ INFORMACE

Technické informace se nachází na typovém štítku na vnitřní straně spotřebiče a na energetickém štítku. Uchovejte si energetický štítek, návod k použití, spolu s dalšími dokumenty dodanými s přístrojem.

INFORMACE O TESTOVÁNÍ

Dodané zařízení je v souladu s EcoDesignem a (EC) 1275/2008: 2008-12-17 (EC) 278/2009: 2009-04-06, (EC) 642/2009: 2009-07-22, (EU) 617/2013:2013-06-26, (EU) 801/2013:2013-08-22, (EU) 2016/2282:2016-11-30, (EU) 2019/2021:2019-10-01, (EU) 2019/2022:2019-10-01, (EU) 2019/2023:2019-10-01. Požadavky na přístup vzduchu pro správný provoz přístroje, minimální vzdálenost od zdi a rozměry přístroje, jsou součástí tohoto návodu. V případě dalších dotazů se obraťte na výrobce.

PÉČE O ZÁKAZNÍKA A SERVIS

Vždy používejte pouze originální náhradní díly.
Označení modelu a sériové číslo naleznete na typovém štítku. Polohu typového štítku je možné změnit bez předchozího upozornění.
Originální náhradní díly pro některé konkrétní komponenty jsou k dispozici minimálně 7 nebo 10 let. Závisí to na typu komponentu a na uvedení posledního spotřebiče daného modelu na trh.
Při kontaktování našeho autorizovaného servisu mějte k dispozici modelové označení, sériové číslo a popis závady.

Pro stažení dokumentů navštivte www.philco.cz.

Pro nahlášení závady a získání dalších servisních informací navštivte https://philco.cz/podpora-a-servis.

Změny vyhrazeny bez předchozího upozornění.

Copyright © 2024, Fast ČR, a. s.

Revize 04/2024

POKYNY A INFORMACE O NAKLÁDÁNÍ S POUŽITÝM OBALEM

Použitý obalový materiál odložte na místo určené obcí k ukládání odpadu.

LIKVIDACE POUŽITÝCH ELEKTRICKÝCH A ELEKTRONICKÝCH ZAŘÍZENÍ



Tento symbol na produktech anebo v průvodních dokumentech znamená, že použité elektrické a elektronické výrobky nesmí být přidány do běžného komunálního odpadu. Ke správné likvidaci, obnově a recyklaci předejte tyto výrobky na určená sběrná místa. Alternativně v některých zemích Evropské unie nebo jiných evropských zemích můžete vrátit své výrobky místnímu prodejci při koupi ekvivalentního nového produktu. Správnou likvidací tohoto produktu pomůžete zachovat cenné přírodní zdroje a napomáháte prevenci potenciálních negativních dopadů na životní prostředí a lidské zdraví, což by mohly být důsledky nesprávné likvidace odpadů. Další podrobnosti si vyžádejte od místního úřadu nebo nejbližšího sběrného místa. Při nesprávné likvidaci tohoto druhu odpadu mohou být v souladu s národními předpisy uděleny pokuty.

Pro podnikové subjekty v zemích Evropské unie
Chcete-li likvidovat elektrická a elektronická zařízení, vyžádejte si potřebné informace od svého prodejce nebo dodavatele.

Likvidace v ostatních zemích mimo Evropskou unii
Tento symbol je platný v Evropské unii. Chcete-li tento výrobek zlikvidovat, vyžádejte si potřebné informace o správném způsobu likvidace od místních úřadů nebo od svého prodejce.



Tento výrobek je v souladu s požadavky směrnic EU o elektromagnetické kompatibilitě a elektrické bezpečnosti.

Změny v textu, designu a technických specifikací se mohou měnit bez předchozího upozornění a vyhrazujeme si právo na jejich změnu.

Originál tohoto návodu k obsluze je v českém jazyce.

Copyright © 2024, Fast ČR, a. s.

MIKROVLNNÁ RÚRA

NÁVOD NA OBSLUHU



PMD 2085 BIX

Vážený zákazník
Ďakujeme, že ste si kúpili výrobok značky PHILCO. Aby váš spotrebič slúžil čo najlepšie, prečítajte si všetky pokyny v tomto návode.

Copyright © 2024, Fast ČR, a. s.

Revízia 04/2024

OBSAH

ČASŤ 1: BEZPEČNOSTNÉ OPATRENIA 2
Materiály vhodné na používanie v mikrovlnnej rúre 7
Materiály nevhodné na používanie v mikrovlnnej rúre 7

ČASŤ 2: NASTAVENIE VAŠEJ RÚRY 8
Názvy častí rúry a príslušenstva 8
Inštalácia a pripojenie 9

ČASŤ 3: INŠTALAČNÉ POKYNY 9

ČASŤ 4: OVLÁDACÍ PANEL 12

ČASŤ 5: PREVÁDZKOVÉ POKYNY 13

ČASŤ 6: RIEŠENIE PROBLÉMOV 17

CE Zariadenie bolo testované podľa platných smerníc Európskej únie. Zariadenie vyhovuje bezpečnostným ustanoveniam platným pre elektrické spotrebiče v Európskej únii.

Copyright © 2024, Fast ČR, a. s.

ČASŤ 1: BEZPEČNOSTNÉ OPATRENIA

TENTO SPOTREBIČ MÔŽU POUŽÍVAŤ DETI VO VEKU OD 8 ROKOV A STARŠIE A OSOBY SO ZNÍŽENÝMI FYZICKÝMI, ZMYSLOVÝMI ALEBO MENTÁLNYMI SCHOPNOSŤAMI ALEBO S NEDOSTATKOM SKÚSENOSTÍ A VEDOMOSTÍ, POKIAĽ SÚ POD DOZOROM ALEBO BOLI POUČENÉ O POUŽÍVANÍ SPOTREBIČA BEZPEČNÝM SPÔSOBOM A ROZUMEJÚ PRÍPADNÝM NEBEZPEČENSTVÁM.
DETI SA SO SPOTREBIČOM NESMÚ HRAŤ.
ČISTENIE A ÚDRŽBU VYKONÁVANÚ POUŽÍVATEĽOM NESMÚ VYKONÁVAŤ DETI, AK NIE SÚ STARŠIE AKO 8 ROKOV A NIE SÚ POD DOZOROM.
DETI MLADŠIE AKO 8 ROKOV SA MUSIA DRŽAŤ MIMO DOSAHU SPOTREBIČA A JEHO PRÍVODU.
POKIAĽ JE NAPÁJACÍ KÁBEL POŠKODENÝ, JEHO VÝMENU ZVERTE ODBORNÉMU SERVISNÉMU STREDISKU, ABY SA ZABRÁNILO VZNIKU NEBEZPEČNEJ SITUÁCIE. SPOTREBIČ S POŠKODENÝM NAPÁJACÍM KÁBLOM JE ZAKÁZANÉ POUŽÍVAŤ.

SPOTREBIČ NIE JE URČENÝ PRE ČINNOSŤ PROSTREDNÍCTVOM VONKAJŠIEHO ČASOVÉHO SPÍNAČA ALEBO DIAĽKOVÉHO OVLÁDANIA.

- **VAROVANIE:** AK SÚ DVIERKA ALEBO TESNENIE DVIEROK POŠKODENÉ, NESMIE BYŤ RÚRA V PREVÁDZKE, POKÝM NEBUDE OPRAVENÁ VYŠKOLENOU OSOBOU;

Copyright © 2024, Fast ČR, a. s.

- **VAROVANIE:** JE NEBEZPEČNÉ PRE AKÚKOĽVEK OSOBU INÚ AKO VYŠKOLENÚ, ABY VYKONÁVALA AKÉKOĽVEK OPRAVY ALEBO ÚDRŽBU VEDÚCE K ODSTRÁNENIU ĽUBOVOĽNÉHO KRYTU, KTORÝ ZAISŤUJE OCHRANU PRED ŽIARENÍM MIKROVLNNEJ ENERGIE;
- **VAROVANIE:** KVAPALINY A INÉ POKRMY SA NESMÚ OHRIEVAŤ V UZATVORENÝCH NÁDOBÁCH, PRETOŽE SÚ NÁCHYLNÉ K EXPLÓZII.
- TENTO SPOTREBIČ JE URČENÝ NA POUŽITIE V DOMÁCNOSTI A PODOBNÝCH PRIESTOROCH, AKO SÚ:
  - KUCHYNSKÉ KÚTIKY V OBCHODOCH, KANCELÁRIÁCH A OSTATNÝCH PRACOVNÝCH PROSTREDIACH;
  - V POĽNOHOSPODÁRSTVE;
  - HOSŤAMI V HOTELOCH, MOTELOCH A INÝCH OBYTNÝCH PROSTREDIACH;
  - V PODNIKOCH ZAISŤUJÚCICH NOCĽAH S RAŇAJKAMI.
- MINIMÁLNA VÝŠKA VOĽNÉHO PRIESTORU POTREBNÉHO NAD HORNÝM POVRCHOM RÚRY JE 20 CM.
- POUŽÍVAJTE IBA NÁDOBY, KTORÉ SÚ VHODNÉ NA POUŽITIE V MIKROVLNNÝCH RÚRACH.
- KOVOVÉ NÁDOBY PRE POKRMY A NÁPOJE NIE SÚ PRE MIKROVLNNÉ VARENIE DOVOLENÉ.
- KEĎ SA OHRIEVA POKRM V NÁDOBÁCH Z PLASTU ALEBO PAPIERA, KONTROLUJTE OBČAS RÚRU, ABY NEDOŠLO K VZNIETENIU.
- MIKROVLNNÁ RÚRA JE URČENÁ PRE OHREV POTRAVÍN A NÁPOJOV. SUŠENIE POTRAVÍN ALEBO ODEVOV A OHREV OHRIEVACÍCH PODUŠIEK, DOMÁCEJ OBUVI, ČISTIACICH ŠPONGIÍ, VLHKÉHO TEXTILU A PODOBNÝCH VECÍ MÔŽE VIESŤ K NEBEZPEČENSTVU PORANENIA, VZNIETENIU ALEBO POŽIARU.

Copyright © 2024, Fast ČR, a. s.

- POKIAĽ VZNIKÁ DYM, VYPNITE SPOTREBIČ ALEBO VYTIAHNITE VIDLICU ZO ZÁSUVKY A NECHAJTE DVIERKA ZATVORENÉ, ABY SA ZABRÁNILO ROZŠÍRENIU PRÍPADNÉHO OHŇA.
- MIKROVLNNÝ OHREV NÁPOJOV MÔŽE SPÔSOBIŤ ONESKORENÝ VAR, S ČÍM SA MUSÍ POČÍTAŤ PRI DRŽANÍ NÁDOBY.
- OBSAH DOJČENSKÝCH FLIAŠ A DETSKEJ STRAVY MUSÍ BYŤ PREMIEŠANÝ ALEBO PRETREPANÝ A MUSÍ SA KONTROLOVAŤ TEPLOTA PRED KONZUMÁCIOU, ABY SA ZABRÁNILO POPÁLENIU.
- VAJCIA V ŠKRUPINÁCH A CELÉ NATVRDO UVARENÉ VAJCIA SA NESMÚ V MIKROVLNNÝCH RÚRACH OHRIEVAŤ, PRETOŽE MÔŽU AJ PO UKONČENÍ MIKROVLNNÉHO OHREVU EXPLODOVAŤ.

PODROBNOSTI NA ČISTENIE TESNENIA DVIEROK, FUNKČNÝCH PRIESTOROV A PRILIEHAJÚCICH ČASTÍ NÁJDETE V ČASTI 7: ÚDRŽBA A ČISTENIE.

- RÚRA BY MALA BYŤ SPRÁVNE ČISTENÁ A PRÍPADNÉ ZVYŠKY POKRMU ODSTRÁNENÉ.
- NEUDRŽIAVANIE RÚRY V ČISTOTE BY MOHLO VIESŤ K POŠKODENIU POVRCHU, KTORÉ BY MOHLO NEPRIAZNIVO OVPLYVNIŤ ŽIVOTNOSŤ SPOTREBIČA A MAŤ ZA NÁSLEDOK VZNIK NEBEZPEČNEJ SITUÁCIE.
- SPOTREBIČ SA NESMIE ČISTIŤ PARNÝM ČISTIČOM.
- MIKROVLNNÁ RÚRA JE URČENÁ PRE UMIESTNENIE NA PRACOVNEJ DOSKE V MAXIMÁLNEJ VÝŠKE 900 MM.

TENTO SPOTREBIČ NESMIE BYŤ UMIESTNENÝ DO SKRINKY.



UPOZORNENIE: HORÚCI POVRCH.

OHĽADOM OPRAVY ALEBO VÝMENY LED OSVETLENIA, KONTAKTUJTE SERVISNÉ STREDISKO.

Copyright © 2024, Fast ČR, a. s.

V ŽIADNOM PRÍPADE NEZAPÍNAJTE MIKROVLNNÚ RÚRU S OTVORENÝMI DVIERKAMI, KEĎŽE BY STE SA MOHLI VYSTAVIŤ VPLYVU NEBEZPEČNÉHO ŽIARENIA MIKROVLNNEJ ENERGIE. NEBLOKUJTE PREDNÚ ČASŤ MIKROVLNNEJ RÚRY A DVIERKA AKÝMKOĽVEK PREDMETOM A DBAJTE NA TO, ABY SA NA ČASTIACH RÚRY S TESNENÍM NEHROMADILA ŠPINA ALEBO ZVYŠKY ČISTIACEHO PROSTRIEDKU.

NEPOUŽÍVAJTE MIKROVLNNÚ RÚRU, AK JE POŠKODENÁ. JE OBZVLÁŠŤ DÔLEŽITÉ, ABY BOLI DVIERKA SPRÁVNE ZATVORENÉ A SÚČASNE SKONTROLUJTE, ČI NIE SÚ POŠKODENÉ:
A. DVIERKA (ABY NEBOLI PREHNUTÉ);
B. ZÁVESY DVERÍ A ZÁMKY (POŠKODENÉ ALEBO UVOĽNENÉ);
C. TESNENIE DVIEROK A ĎALŠÍCH ČASTÍ.

- TÁTO RÚRA JE URČENÁ VÝHRADNE NA OHREV, VARENIE ALEBO SUŠENIE POTRAVÍN. NIE JE URČENÁ NA PRIEMYSELNÉ ANI LABORATÓRNE ÚČELY. NEPOUŽÍVAJTE NA TENTO SPOTREBIČ LEPTAVÉ CHEMIKÁLIE.
- NEPOUŽÍVAJTE TÚTO RÚRU, AK JE POŠKODENÝ NAPÁJACÍ KÁBEL ALEBO ZÁSTRČKA, V PRÍPADE, ŽE NEFUNGUJE SPRÁVNE, AK JE POŠKODENÁ ALEBO AK SPADLA NA ZEM.
- NA OBMEDZENIE RIZIKA VZNIKU POŽIARU VNÚTRI RÚRY POUŽÍVAJTE IBA KUCHYNSKÝ RIAD, KTORÝ JE VHODNÝ NA POUŽITIE V MIKROVLNNÝCH RÚRACH. KEĎ SA OHRIEVA POKRM V NÁDOBÁCH Z PLASTU ALEBO PAPIERA, PRAVIDELNE KONTROLUJTE RÚRU, ABY NEDOŠLO K ICH VZNIETENIU.
- AK SPOZORUJETE DYM, VYPNITE SPOTREBIČ A ODPOJTE ZÁSTRČKU OD ZÁSUVKY. DVIERKA RÚRY NECHAJTE ZATVORENÉ, ABY SA ZABRÁNILO ROZŠÍRENIU PRÍPADNÉHO OHŇA.

Copyright © 2024, Fast ČR, a. s.

- AK NEPOUŽÍVATE RÚRU, NENECHÁVAJTE VNÚTRI PAPIEROVÉ MATERIÁLY, KUCHYNSKÝ RIAD ALEBO POTRAVINY.
- MIKROVLNNÝ OHREV NÁPOJOV MÔŽE SPÔSOBIŤ ONESKORENÝ VAR, PRETO BUĎTE OPATRNÍ PRI MANIPULÁCII S NÁDOBOU.
- V MIKROVLNNEJ RÚRE NESMAŽTE POTRAVINY. HORÚCI OLEJ MÔŽE POŠKODIŤ ČASTI RÚRY, RIAD ALEBO DOKONCA PRIVODIŤ POPÁLENIE POKOŽKY.
- PRED VARENÍM PREPICHNITE POTRAVINY S HRUBOU ŠUPKOU, AKO SÚ ZEMIAKY, DYNE, JABLKÁ A GAŠTANY.
- KUCHYNSKÝ RIAD SA MÔŽE STAŤ HORÚCIM V DÔSLEDKU PRENESENÉHO TEPLA Z OHRIEVANÝCH POTRAVÍN. NIEKEDY BUDE POTREBNÉ POUŽIŤ OCHRANNÉ RUKAVICE.
- **DÔLEŽITÉ –** KUCHYNSKÝ RIAD A POMÔCKY, KTORÉ SA NESMÚ V MIKROVLNNEJ RÚRE POUŽÍVAŤ:
  - KOVOVÉ PANVICE ALEBO RIAD S KOVOVOU RUKOVÄŤOU ALEBO S KOVOVÝM ZDOBENÍM;
  - SVORKY NA PLASTOVÝCH VRECKÁCH;
  - RIAD S POVRCHOVOU ÚPRAVOU Z MELAMÍNU;
  - BEŽNÉ TEPLOMERY, KTORÉ SA POUŽÍVAJÚ NAPR. NA MERANIE TEPLOTY MÄSA, A POD.

Copyright © 2024, Fast ČR, a. s.

Materiály vhodné na používanie v mikrovlnnej rúre

Kuchynský riad	Poznámky
Nádoba na pečenie	Postupujte podľa pokynov výrobcu. Dno nádoby na pečenie musí byť aspoň 5 mm nad otočným tanierom. Nesprávne použitie môže spôsobiť prasknutie otočného taniera.
Stolový riad	Iba vhodný do mikrovlnnej rúry. Postupujte podľa pokynov výrobcu. Nepoužívajte prasknutý alebo naštrbený riad.
Pohár	Vždy odstráňte viečko. Používajte iba na ohriatie potravín, kým nie sú teplé. Väčšina pohárov nie je teplovzdorná a môže sa rozbiť.
Sklenený riad	Iba teplovzdorný sklenený riad vhodný do mikrovlnnej rúry. Zaistite, aby nemal žiadny kovový lem. Nepoužívajte prasknutý alebo naštrbený riad.
Vrecká na varenie v rúre	Postupujte podľa pokynov výrobcu. Neuzatvárajte kovovým pútkom. Vytvorte zárezy, aby mohla para voľne unikať.
Papierové taniere a šálky	Používajte iba na krátkodobé varenie/ohrev. Nenechávajte rúru počas varenia bez dozoru.
Papierové utierky	Používajte ich na zakrytie potravín na opätovný ohrev a absorpciu tuku. Používajte pod dozorom iba na krátkodobé varenie.
Pergamenový papier	Používajte ako kryt na zamedzenie postriekaniu alebo zabalenie na varenie v pare.
Plastový riad	Iba vhodný do mikrovlnnej rúry. Postupujte podľa pokynov výrobcu. Riad by mal byť označený nápisom „Vhodný do mikrovlnnej rúry“ (Microwave Safe). Niektoré plastové nádoby môžu po zahriatí potravín vnútri týchto nádob zmäknúť. „Varné vrecká“ a tesne uzatvorené igelitové vrecká by mali mať zárezy, prepichnutie alebo odvetrávanie podľa pokynov na obale.
Plastová obalová fólia	Iba vhodné do mikrovlnnej rúry. Používajte na zakrytie potravín počas varenia na zachovanie vlhkosti. Nedovoľte, aby sa plastová obalová fólia dotýkala potraviny.
Teplomery	Iba vhodný do mikrovlnnej rúry (teplomery na mäso a cukrovinky).
Voskový papier	Používajte ako kryt na zamedzenie postriekaniu a zachovanie vlhkosti.

Materiály nevhodné na používanie v mikrovlnnej rúre

Kuchynský riad	Poznámky
Hliníkové tácky	Môžu v rúre zapríčiniť iskrenie. Premiestnite potraviny na tanier vhodný do mikrovlnnej rúry.
Potravinové kartóny s kovovou rukoväťou	Môžu v rúre zapríčiniť iskrenie. Premiestnite potraviny na tanier vhodný do mikrovlnnej rúry.
Kovový riad alebo riad s kovovým lemom	Kov odtieňuje potraviny od mikrovlnnej energie. Kovový lem môže spôsobovať iskrenie.
Kovové stužky	Môžu spôsobovať iskrenie a môžu spôsobiť požiar vnútri mikrovlnnej rúry.
Papierové vrecká	Môžu spôsobiť požiar vnútri rúry.
Plastiková pena	Plastiková pena sa môže vplyvom vysokej teploty roztaviť alebo kontaminovať tekutinu vnútri nádoby.
Drevo	Drevo sa v mikrovlnnej rúre vysuší a môže sa rozštiepiť alebo prasknúť.

Copyright © 2024, Fast ČR, a. s.

ČASŤ 2: NASTAVENIE VAŠEJ RÚRY

Názvy častí rúry a príslušenstva

Vyberte rúru a všetky materiály z kartónu a vnútra rúry.
Vaša rúra sa dodáva s nasledujúcim príslušenstvom:

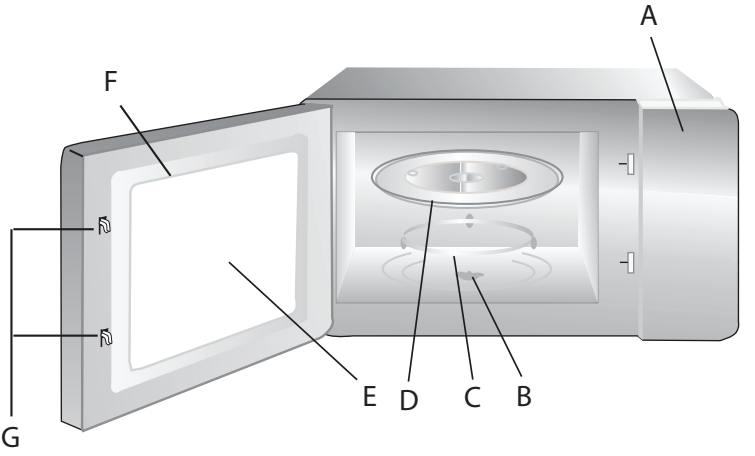

A) Ovládací panel
B) Hriadeľ otočného taniera
C) Vodidlo otočného taniera
D) Sklenený otočný tanier
E) Presklená časť dvierok rúry
F) Montáž dvierok
G) Systém bezpečnostného zámku dvierok



a. Nikdy neumiestňujte sklenený otočný tanier hore nohami. Sklenený otočný tanier by nikdy nemal byť zablokovaný.
b. Počas varenia sa musí vždy používať sklenený otočný tanier a vodidlo otočného taniera.
c. Všetky potraviny a nádoby s pokrmom sú vždy umiestnené na sklenenom otočnom tanieri na varenie.
d. Ak sklenený otočný tanier alebo vodidlo otočného taniera praskne alebo sa rozbije, kontaktujte najbližšie autorizované servisné stredisko.

Copyright © 2024, Fast ČR, a. s.

Inštalácia a pripojenie

1. Tento spotrebič je určený len na domáce použitie.
2. Táto rúra je určená len na vstavané použitie. Nie je určená na použitie na pracovnej doske ani na použitie v skrinke.
3. Dodržiavajte špeciálne pokyny na inštaláciu.
4. Spotrebič je možné nainštalovať do 60 cm širokej nástennej skrinky.
5. Spotrebič je vybavený zástrčkou a smie byť pripojený iba do správne nainštalovanej uzemnenej zásuvky.
6. Sieťové napätie musí zodpovedať napätiu uvedenému na typovom štítku.
7. Zásuvku a napájací kábel smie vymieňať iba kvalifikovaný elektrikár. Ak zástrčka po inštalácii už nie je prístupná, musí byť na strane inštalácie k dispozícii odpájacie zariadenie pre všetky póly so vzdialenosťou kontaktov minimálne 3 mm.
8. Adaptéry, rozdvojky a predlžovacie káble sa nesmú používať. Preťaženie môže viesť k riziku požiaru.

	**Prístupný povrch môže byť počas prevádzky horúci.**

ČASŤ 3: INŠTALAČNÉ POKYNY

Pred inštaláciou si pozorne prečítajte návod

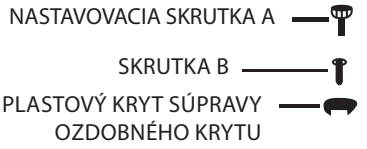

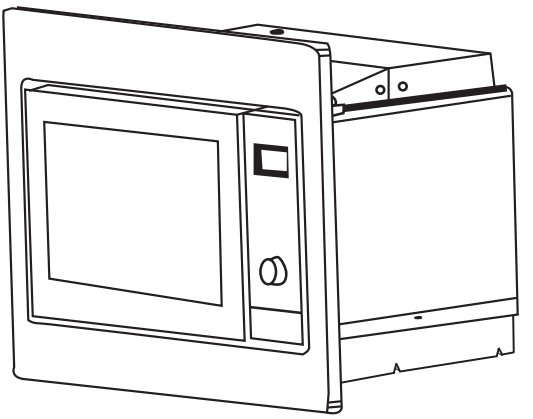

Vezmite prosím na vedomie

Elektrické pripojenie

Rúra je vybavená zástrčkou a smie byť pripojená len do správne nainštalovanej uzemnenej elektrickej zásuvky. V súlade s príslušnými predpismi smie inštalovať elektrickú zásuvku a prepojovací kábel iba kvalifikovaný elektrikár.
Ak zástrčka po inštalácii už nie je prístupná a na strane inštalácie musí byť prítomný odpojovač všetkých pólov so vzdialenosťou kontaktov minimálne 3 mm.

Copyright © 2024, Fast ČR, a. s.

A. Nábytok určený na vstavanie spotrebiča

Skrinka určená na vstavanie spotrebiča nesmie mať zadnú stenu za spotrebičom.
Minimálna výška inštalácie je 85 cm.
Nezakrývajte vetracie otvory a miesta prívodu vzduchu.

1.

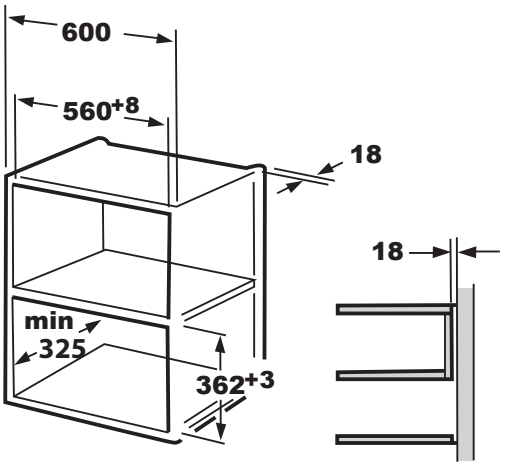

2.

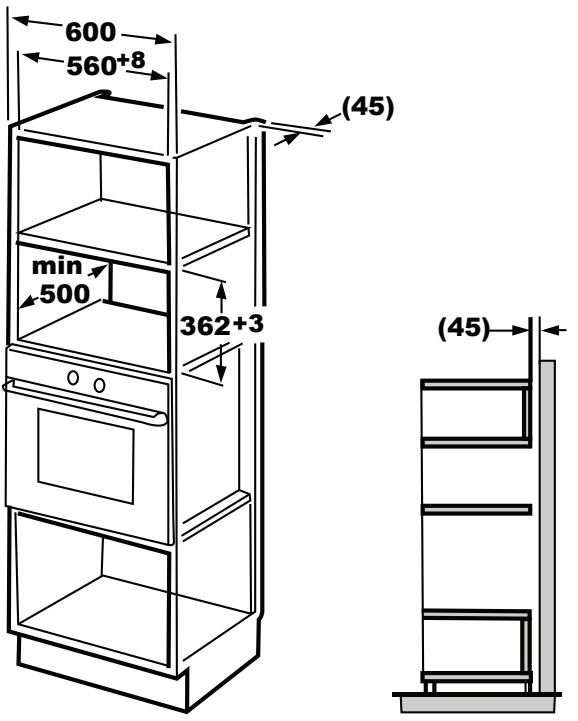

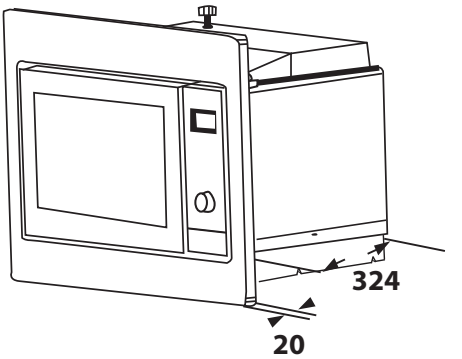

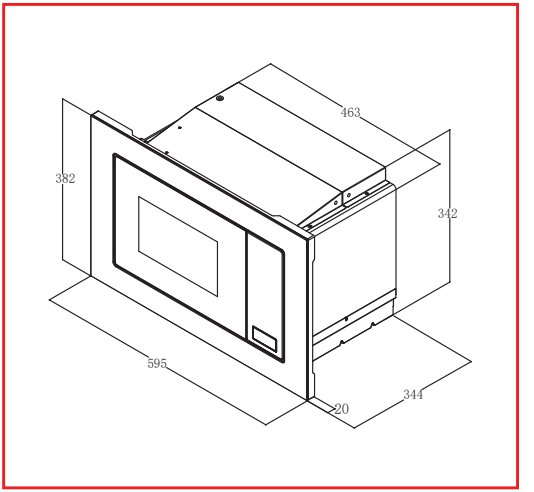

Copyright © 2024, Fast ČR, a. s.

B. Inštalácia rúry

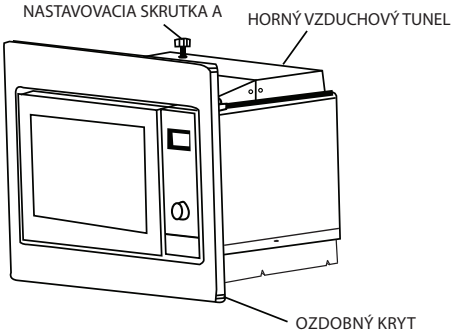

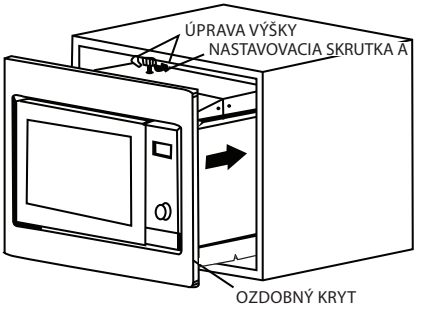

1. Upevnite NASTAVOVACIU SKRUTKU A na HORNÝ VZDUCHOVÝ TUNEL rúry a potom rúru nainštalujte do skrinky.
   - Upravte výšku NASTAVOVACEJ SKRUTKY A tak, aby medzi NASTAVOVACOU SKRUTKOU A a hornou rovinou skrinky zostala medzera 1 mm.
   - Dávajte pozor, aby ste nezachytili ani nezalomili napájací kábel.
   - Uistite sa, či je rúra nainštalovaná v strede skrinky.

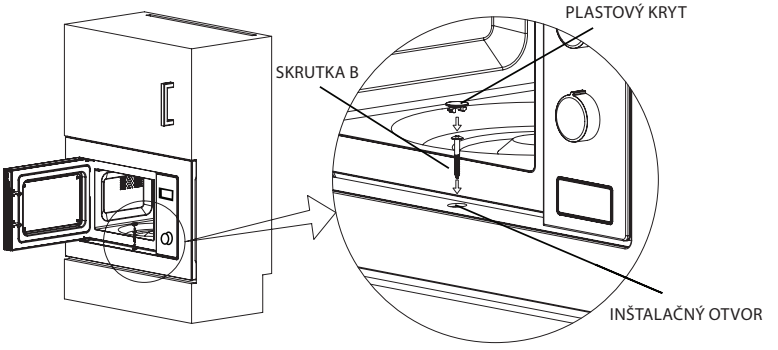

2. Otvor dvierka; rúru pripevnite ku skrinke pomocou SKRUTKY B v INŠTALAČNOM OTVORE OZDOBNÉHO KRYTU. Potom pripevnite PLASTOVÝ KRYT k INŠTALAČNÉMU OTVORU.

Copyright © 2024, Fast ČR, a. s.

ČASŤ 4: OVLÁDACÍ PANEL

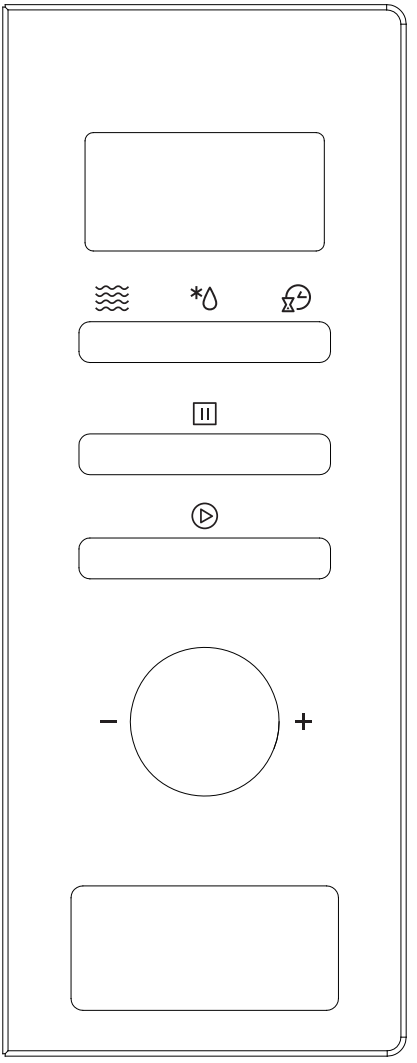

	Microwave
	Weight/ Time Defrost
	Kitchen Timer/ Clock
	Stop/Clear
+30Sec.	Start/ +30Sec./Confirm

Copyright © 2024, Fast ČR, a. s.

ČASŤ 5: PREVÁDZKOVÉ POKYNY

1. Nastavenie hodín

Keď je mikrovlnná rúra napájaná elektrickým prúdom, na displeji sa zobrazí „0:00“, akustický signál zaznie jedenkrát.

1) Stlačením tlačidla „**Kitchen Timer/Clock**“ zvoľte funkcie hodín a číslice hodiny začnú blikať.
2) Otáčaním „ “ upravte číslice hodín. Zadávaný čas by mal byť v rozsahu 0--23.
3) Stlačte tlačidlo „**Kitchen Timer/Clock**“ a číslice minút začnú blikať.
4) Otáčaním „ “ upravte číslice minút. Zadávaný čas by mal byť v rozsahu 0--59.
5) Na dokončenie nastavenia hodín stlačte tlačidlo „**Kitchen Timer/Clock**“. Začne blikať „:“ a rozsvieti sa čas.

Poznámka:
1) Hodiny nebudú fungovať, ak nie sú nastavené pri napájaní spotrebiča.
2) Ak v priebehu procesu nastavovania hodín stlačíte tlačidlo „**Stop/Clear**“ rúra sa automaticky vráti do predchádzajúceho stavu.

3. Mikrovlnné varenie

Stlačte tlačidlo „**Microwave**“ na displeji sa zobrazí „P100“. Opakovane stláčajte tlačidlo „**Microwave**“ alebo otočte „ “ na voľbu požadovaného výkonu a po každom ďalšom stlačení sa zobrazí „P100“, „P80“ „P50“, „P30“ alebo „P10“. Potom stlačte tlačidlo „**Start/+30Sec./Confirm**“ na potvrdenie voľby a otáčaním „ “ nastavte čas varenia od 0:05 do 95:00.
Opätovným stlačením tlačidla „**Start/+30Sec./Confirm**“ spustite varenie.

Príklad: Ak chcete použiť 80% mikrovlnný výkon na varenie v trvaní 20 minút, môžete rúru ovládať podľa nasledujúcich krokov.
1) Jedenkrát stlačte tlačidlo „**Microwave**“ a na displeji sa zobrazí „P100“.
2) Opätovným stlačením tlačidla „**Microwave**“ alebo otáčaním „ “ zvoľte mikrovlnný výkon 80 %.
3) Stlačte tlačidlo „**Start/+30Sec./Confirm**“ na potvrdenie voľby a na displeji sa zobrazí „P 80“.
4) Otáčaním „ “ upravte čas varenia, kým sa na rúre nezobrazí „20:00“.
5) Stlačením tlačidla „**Start/+30Sec./Confirm**“ spustite varenie.

Poznámka: Počet krokov pre čas nastavenia kódovacieho spínača je nasledujúci:
0---1 min : 5 sekúnd
1---5 min : 10 sekúnd
5---10 min : 30 sekúnd
10---30 min : 1 minúta
30---95 min : 5 minút

Copyright © 2024, Fast ČR, a. s.

Pokyny k používaniu tlačidla „**Microwave**“

Poradie	Zobrazenie	Mikrovlnný výkon
1	P100	100%
2	P80	80%
3	P50	50%
4	P30	30%
5	P10	10%

3. Rýchly štart

1) V stave čakania, stlačte tlačidlo „**Start/+30Sec./Confirm**“ na spustenie varenia so 100% výkonom v trvaní 30 sekúnd. Každé ďalšie stlačenie tlačidla predĺži čas varenia o 30 sekúnd až na 95 minút.
2) V režime mikrovlnného varenia alebo rozmrazovania podľa času môže každé stlačenie tlačidla „**Start/+30Sec./Confirm**“ predĺžiť čas varenia o 30 sekúnd.
3) V stave čakania, otočte „  “ doľava, aby ste nastavili čas varenia so 100% mikrovlnným výkonom, potom stlačením tlačidla „**Start/+30Sec./Confirm**“ spustite varenie.

4. Rozmrazovanie podľa hmotnosti

1) Jedenkrát stlačte tlačidlo „**Weight/Time Defrost**“ a na na displeji rúry sa zobrazí „dEF1“.
2) Otáčaním „  “ zvoľte hmotnosť pokrmu od 100 do 2000 g.
3) Stlačením tlačidla „**Start/+30Sec./Confirm**“ spustite rozmrazovanie.

5. Rozmrazovanie podľa času

1) Dvakrát stlačte tlačidlo „**Weight/Time Defrost**“ a na na displeji rúry sa zobrazí „dEF2“.
2) Otáčaním „  “ zvoľte čas rozmrazovania. MAXIMÁLNY čas je 95 minút.
3) Stlačením tlačidla „**Start/+30Sec./Confirm**“ spustite rozmrazovanie. Výkon rozmrazovania je P30 a nezmení sa.

6. Kuchynský časovač

1) Jedenkrát stlačte tlačidlo „**Kitchen Timer/Clock**“ a na na displeji rúry sa zobrazí 00:00.
2) Otáčaním „  “ zadajte správny časovač. (Maximálny čas varenia je 95 minút.)
3) Stlačte tlačidlo „**Start/+30Sec./Confirm**“ na potvrdenie nastavenia.
4) Po dosiahnutí kuchynského času indikátor časovača zhasne. Akustický signál zaznie päťkrát. Ak sú nastavené hodiny (24-hodinový systém), na displeji sa zobrazí aktuálny čas.

Poznámka:
Kuchynský časovač sa líši od 24-hodinového systému, Kuchynský časovač je časovač.

Copyright © 2024, Fast ČR, a. s.

7. Automatické menu

1) Otáčaním „“ doprava zvoľte menu a na displeji sa zobrazí „A-1“ až „A-8“.
2) Stlačte tlačidlo „**Start/+30Sec./Confirm**“ na potvrdenie nastavenia.
3) Otáčaním „“ zvoľte počiatočnú hmotnosť, ako je uvedené v tabuľke menu.
4) Stlačením tlačidla „**Start/+30Sec./Confirm**“ spustite varenie.

Príklad: Ak chcete použiť „Automatické menu“ na prípravu rýb s hmotnosťou 350 g.

1) Otáčajte „“ dovtedy, pokiaľ sa na displeji nezobrazí „A-6“.
2) Stlačte tlačidlo „**Start/+30Sec./Confirm**“ na potvrdenie nastavenia.
3) Otáčaním „“ zvoľte hmotnosť ryby, pokiaľ sa na displeji nezobrazí „350“.
4) Stlačením tlačidla „**Start/+30Sec./Confirm**“ spustite varenie.

Menu	Hmotnosť	Zobrazenie
A-1 Pizza	200 g	200
	400 g	400
A-2 Mäso	250 g	250
	350 g	350
	450 g	450
A-3 Zelenina	200 g	200
	300 g	300
	400 g	400
A-4 Cestoviny	50 g (s 450 ml studenej vody)	50
	100 g (s 800 ml studenej vody)	100
A-5 Zemiaky	200 g	200
	400 g	400
	600 g	600
A-6 Ryby	250 g	250
	350 g	350
	450 g	450
A-7 Nápoje	1 šálka (120 ml)	1
	2 šálky (240 ml)	2
	3 šálky (360 ml)	3
A-8 Popcorn	50 g	50
	100 g	100

Copyright © 2024, Fast ČR, a. s.

8. Viacfázové varenie
Na varenie je možné nastaviť maximálne 2 fázy varenia. Pri varení s viacerými fázami, ak jedna fáza varenia rozmrazuje, potom sa rozmrazovanie automaticky umiestni do prvej fázy.

Príklad: Ak chcete pokrm rozmraziť na 5 minút a potom variť s 80% mikrovlnným výkonom v trvaní 7 minút, postupujte nasledujúcim spôsobom:
1) Dvakrát stlačte tlačidlo „**Weight/Time Defrost**“ a na displeji rúry sa zobrazí „dEF2“.
2) Otáčaním „ “ zvoľte čas rozmrazovania dovtedy, pokiaľ sa na displeji nezobrazí „5:00“.
3) Jedenkrát stlačte tlačidlo „**Microwave**“ a na displeji sa zobrazí „P100“.
4) Opätovným stlačením tlačidla „**Microwave**“ alebo otáčaním „ “ zvoľte 80% mikrovlnný výkon.
5) Stlačte tlačidlo „**Start/+30Sec./Confirm**“ na potvrdenie voľby a na displeji sa zobrazí „P 80“.
6) Otáčaním „ “ upravte čas varenia dovtedy, pokiaľ sa na displeji rúry nezobrazí „7:00“.
7) Stlačením tlačidla „**Start/+30Sec./Confirm**“ spustite varenie a akustický signál zaznie jedenkrát pre prvú fázu zaznie a začne sa odpočítavať čas rozmrazovania; akustický signál zaznie znova pri vstupe do druhej fázy varenia. Po dokončení varenia zaznie akustický signál päťkrát.

9. Funkcia informácií o stave rúry
1) V stave mikrovlnného varenia stlačte tlačidlo „**Microwave**“ a na 3 sekundy sa zobrazí aktuálny výkon. Po 3 sekundách sa rúra vráti do pôvodného stavu;
2) V režime varenia stlačte tlačidlo „**Kitchen Timer/Clock**“ pre zistenie času a čas sa zobrazí na 3 sekundy.

10. Funkcia uzamknutia rúry pre deti (Detská poistka)
Uzamknutie: V stave čakania stlačte tlačidlo „**Stop/Clear**“ na 3 sekundy, zaznie dlhý akustický signál označujúci vstup do stavu detskej poistky a ak je čas nastavený, zobrazí sa aktuálny čas, v opačnom prípade sa na displeji zobrazí „ “ a rozsvieti sa indikátor uzamknutia.
Odomknutie: V uzamknutom stave stlačte tlačidlo „**Stop/Clear**“ na 3 sekundy, ozve sa dlhý akustický signál, ktorý znamená, že uzamknutie je deaktivované.

11. Špecifikácie
1) Ak chcete pokračovať vo varení, ak sa v priebehu varenia otvoria dvierka, musíte stlačiť tlačidlo „**Start/+30Sec./Confirm**“;
2) Ak po nastavení programu varenia nestlačíte tlačidlo „**Start/+30Sec./Confirm**“ v priebehu 1 minúty, zobrazí sa aktuálny čas. Dané nastavenie sa zruší.
3) Akustický signál zaznie jedenkrát pri účinnom stlačení, pri neúčinnom stlačení nebude akustický signál reagovať.

Copyright © 2024, Fast ČR, a. s.

ČASŤ 6: RIEŠENIE PROBLÉMOV

Normálne	
Mikrovlnná rúra ovplyvňuje príjem TV.	Príjem rádia a TV môže byť rušený prevádzkou mikrovlnnej rúry. Je to podobné ako rušenie malými elektrickými spotrebičmi, ako je mixér, vysávač a elektrický sušič vlasov. Ide o normálny jav.
Svetlo vnútri rúry svieti tlmene.	Pri mikrovlnnom varení s nízkym výkonom sa môže osvetlenie rúry stlmiť. Ide o normálny jav.
Para na dvierkach, horúci vzduch stúpa z vetracích otvorov.	Počas varenia sa môže z jedla uvoľňovať para. Väčšina pary unikne práve vetracími otvormi. Ale časť pary sa môže zrážať na chladnejších častiach rúry, ako napríklad na dvierkach. Ide o normálny jav.
Rúra bola náhodne zapnutá bez vložených potravín.	Je zakázané spúšťať rúru bez vložených potravín. Je to veľmi nebezpečné.

Problém	**Možná príčina**	**Riešenie**
Rúru nie je možné zapnúť.	(1) Zástrčka napájacieho kábla nie je pevne zapojená do sieťovej zásuvky.	Odpojte spotrebič od sieťovej zásuvky. Po 10 sekundách ho opäť pripojte.
	(2) Poistka je pretavená alebo zopol istič.	Vymeňte poistku alebo resetujte istič (opravu smie vykonávať iba kvalifikovaná osoba).
	(3) Problémy so zásuvkou.	Otestujte zásuvku s iným spotrebičom.
Rúra nehreje.	(4) Dvierka nie sú správne zatvorené.	Zatvorte dvierka.



Podľa nariadenia o likvidácii elektrických a elektronických zariadení (WEEE) treba také zariadenia likvidovať oddelene a triediť ich. Ak potrebujete zariadenie zlikvidovať, v žiadnom prípade ho NEVYHADZUJTE do bežného domového odpadu. Odovzdajte taký výrobok na zberné miesto, kde bude zlikvidovaný podľa nariadenia WEEE.

Copyright © 2024, Fast ČR, a. s.

TECHNICKÉ INFORMÁCIE

Technické informácie sa nachádzajú na typovom štítku na vnútornej strane spotrebiča a na energetickom štítku. Uchovávajte energetický štítok, návod na použitie spolu s ďalšími dokumentmi dodanými so zariadením.

INFORMÁCIE O TESTOVANÍ

Dodané zariadenie je v súlade s EcoDesign a (EC) 1275/2008: 2008-12-17 (EC) 278/2009: 2009-04-06, (EC) 642/2009: 2009-07-22, (EU) 617/2013:2013-06-26, (EU) 801/2013:2013-08-22, (EU) 2016/2282:2016-11-30, (EU) 2019/2021:2019-10-01, (EU) 2019/2022:2019-10-01, (EU) 2019/2023:2019-10-01. Požiadavky na prístup vzduchu pre správnu prevádzku prístroja, minimálna vzdialenosť od steny a rozmery prístroja, sú súčasťou tohto návodu.
V prípade ďalších otázok sa obráťte na výrobcu.

STAROSTLIVOSŤ O ZÁKAZNÍKA A SERVIS

Vždy používajte iba originálne náhradné diely.
Označenie modelu a sériové číslo nájdete na typovom štítku. Polohu typového štítku je možné zmeniť bez predchádzajúceho upozornenia.
Originálne náhradné diely pre niektoré konkrétne komponenty sú k dispozícii minimálne 7 alebo 10 rokov. Závisí to od typu komponentu a od uvedenia posledného spotrebiča daného modelu na trh.
Pri kontaktovaní nášho autorizovaného servisu majte k dispozícii modelové označenie, sériové číslo a popis chyby.

Pre stiahnutie dokumentov navštívte www.philco.sk.

Pre nahlásenie poruchy a získanie ďalších servisných informácií navštívte www.philco.sk/servisne-miesta.

Zmeny vyhradené bez predchádzajúceho upozornenia.

Copyright © 2024, Fast ČR, a. s.

POKYNY A INFORMÁCIE O ZAOBCHÁDZANÍ S POUŽITÝM OBALOM

Použitý obalový materiál odložte na miesto určené obcou na ukladanie odpadu.

LIKVIDÁCIA POUŽITÝCH ELEKTRICKÝCH A ELEKTRONICKÝCH ZARIADENÍ



Tento symbol na produktoch alebo v sprievodných dokumentoch znamená, že použité elektrické a elektronické výrobky nesmú byť pridané do bežného komunálneho odpadu. Pre správnu likvidáciu, obnovu a recykláciu odovzdajte tieto výrobky na určené zberné miesta. Alternatívne v niektorých krajinách Európskej únie alebo v iných európskych krajinách môžete vrátiť svoje výrobky miestnemu predajcovi pri kúpe ekvivalentného nového produktu. Správnou likvidáciou tohto produktu pomôžete zachovať cenné prírodné zdroje a napomáhate prevencii potenciálnych negatívnych dopadov na životné prostredie a ľudské zdravie, čo by mohli byť dôsledky nesprávnej likvidácie odpadov. Ďalšie podrobnosti si vyžiadajte od miestneho úradu alebo najbližšieho zberného miesta. Pri nesprávnej likvidácii tohto druhu odpadu môžu byť v súlade s národnými predpismi udelené pokuty.

Pre podnikové subjekty v krajinách Európskej únie
Ak chcete likvidovať elektrické a elektronické zariadenia, vyžiadajte si potrebné informácie od svojho predajcu alebo dodávateľa.

Likvidácia v ostatných krajinách mimo Európskej únie
Tento symbol je platný v Európskej únii. Ak chcete tento výrobok zlikvidovať, vyžiadajte si potrebné informácie o správnom spôsobe likvidácie od miestnych úradov alebo od svojho predajcu.



Tento výrobok spĺňa všetky základné požiadavky smerníc EÚ, ktoré sa naň vzťahujú.

Zmeny v texte, dizajne a technických špecifikáciách sa môžu meniť bez predchádzajúceho upozornenia a vyhradzujeme si právo na ich zmenu.

Slovenská verzia návodu je prekladom z originálneho návodu na obsluhu, ktorý je v českom jazyku.

Copyright © 2024, Fast ČR, a. s.

NOTES/POZNÁMKY

NOTES/POZNÁMKY

Výrobce/Manufacturer:
Fast ČR, a.s.
U Sanitasu 1621
Říčany 251 01, CZECH REPUBLIC

Distributor:
FAST PLUS, a.s.
Vlčie hrdlo 324/90
821 07 Bratislava, SLOVAKIA



is pending or registered trademark of Electrolux Home Products, Inc. and used under a license from Electrolux Home Products, Inc