DISHWASHER

OWNER'S MANUAL

PHILCO

Famous for Quality the World Over

PD 1047 BIX

Dear customer,
Thank you for buying a PHILCO brand product. So that your appliance serves you well, please read all the instructions in this user's manual.

Copyright © 2026, Fast ČR, a. s.

Revision 03/2026

CONTENTS

PART 1: SAFETY PRECAUTIONS **2**
PART 2: PRODUCT OVERVIEW **5**
PART 3: USING YOUR DISHWASHER **6**
Loading The Salt Into The Softener 6
PART 4: BASKET LOADING TIPS **8**
Loading the baskets according to EN60436 10
PART 5: QUICK USER GUIDE **12**
Control Panel 13
Water Softener 15
Preparing And Loading Dishes 16
Function Of The Rinse Aid And Detergent 18
Filling The Rinse Aid Reservoir 19
Filling The Detergent Dispenser 20
PART 6: PROGRAM SELECTION **22**
Wash Cycle Table 22
Saving Energy 23
Starting A program 23
Changing The Program Mid-cycle 23
Forget To Add A Dish? 24
Auto Open 24
PART 7: MAINTENANCE AND CLEANING **25**
External Care 25
Internal Care 25
Caring For The Dishwasher 27
PART 8: INSTALLATION INSTRUCTION **29**
About Power Connection 29
Water Supply And Drain 30
Connection Of Drain Hoses 31
Positioning The Appliance 31
Built-In Installation (for the integrated model) 32
PART 9: TROUBLESHOOTING TIPS **36**
Availability Of Spare Parts 38
PART 10: ERROR CODES **39**
PART 11: USAGE COUNTER **39**
PART 12: TECHNICAL INFORMATION **40**
PART 13: PRODUCT INFORMATION SHEET **41**

This appliance has been tested in accordance with the directives in force in the European Union. This appliance conforms to the relevant safety provisions for electrical appliances in force in the European Union.

Copyright © 2026, Fast ČR, a. s.

PART 1: SAFETY PRECAUTIONS

⚠ WARNING! Please adhere to the precautions below when using the dishwasher:

- This appliance can be used by children aged from 8 years and above and by persons with reduced physical, sensory or mental capabilities or lack of experience and knowledge if they have been given supervision or instructions concerning use of the appliance in a safe way and if they understand the hazards involved.
- Children must not play with the appliance.
- Cleaning and user maintenance cannot be performed by children without supervision.
- The dishwasher is designed for 10 place settings.
  The correct placement of dishes in the dishwasher can be found on page 10.
- If the supply cable gets damaged, have it replaced by a specialized service center in order to avoid dangerous situations. It is prohibited to use an appliance with the supply cable damaged.
- Do not leave the door in the open position to prevent the risk of tripping.

When storing dishes into the dishwasher:

- ⚠ WARNING: Knives and other utensils with sharp points and edges must be placed in the basket with points facing downwards or stored horizontally.
- Sharp items should be placed so that they cannot damage the door gasket.

Copyright © 2026, Fast ČR, a. s.

This appliance is intended to be used only in households and not in similar premises, such as:
– kitchenettes in shops, offices and other workplaces;
– appliances used appliances used by guests in hotels, motels, andother accommodation facilities;
– appliances used in bed and breakfast facilities;
– appliances used in catering and other similar non-vendingenvironments.

- Do not use the dishwasher to wash plastic items that have not been labeled as dishwasher safe by the manufacturer. The presence of plastic dishes in the dishwasher causes worsening of drying process results. Please adhere to the manufacturer's recommendations regarding plastic items that have not been labeled as dishwasher safe.
- For dishwashers that are equipped with ventilation openings in their bottom section, these openings must not be covered with a carpet.

- Do not sit or stand on the door and dish baskets of the dishwasher and to not use force during operation.
- Do not place any heavy items on the appliance and do to stand on the door when it is open. The appliance might tip over towards the front.

Use only detergents and polishing agents intended to be used with automatic dishwashers. Never use soap, detergents or washing agents for manual dish washing.

Make sure to prevent children from accessing detergents and polishing agents and also open door of the dishwasher that might contain residues of the agents as they are strongly alcaline and might be very dangerous.

Copyright © 2026, Fast ČR, a. s.

The appliance, the power cord or the electric outlet must not lie in, tough or be submerged in water or any other liquid to avoid electrical hazards.
If the power cord gets damaged, it must be replaced by the manufacturer, its service technician or another person with similar qualification so that safety is not jeopardized.
The appliance must not stand on the power cord.
The appliance should be connected to the water supply using a new hose, not using a hose that has already been used.
Dispose of packaging in a proper manner.

The power cord must not be excessively or dangerously bent or compressed during installation.

The controls are not to be played with.
Make sure that the openings in the bottom part of the appliance are not blocked by the carpet.
The dishwasher should be used only for the purpose it was intended for - for washing dishes.
This dishwasher is for interior use only.

PLEASE READ THOSE SAFETY PRECAUTIONS CAREFULLY AND STORE THEM FOR FUTURE REFERENCE.

Copyright © 2026, Fast ČR, a. s.

PART 2: PRODUCT OVERVIEW

IMPORTANT:
To get the best performance from your dishwasher, read all operating instructions before using it for the first time.

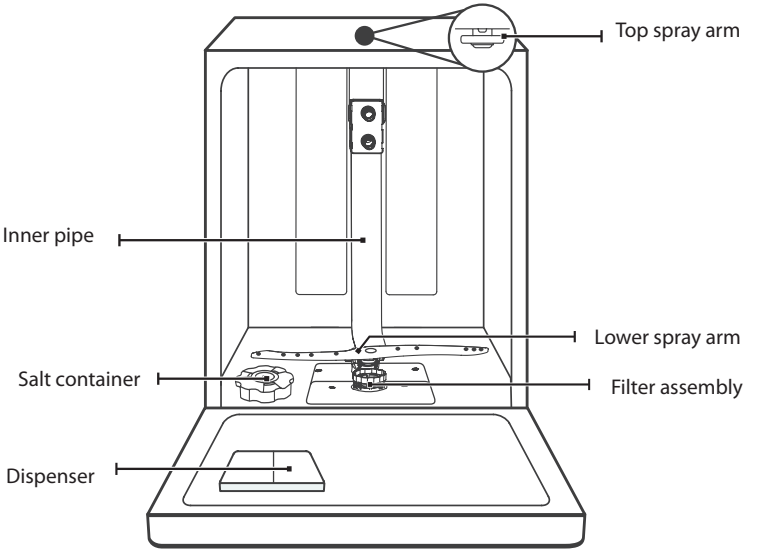

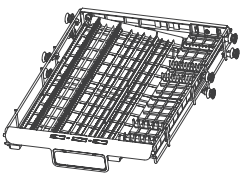

Cutlery rack

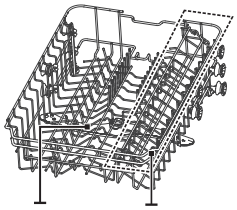

Upper basket

Lower basket

NOTE:
Pictures are only for reference, different models may be different.

Copyright © 2026, Fast ČR, a. s.

PART 3: USING YOUR DISHWASHER

Before using your dishwasher:

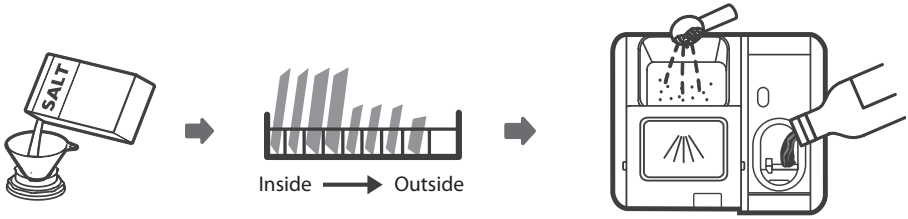

1. Set the water softener
2. Loading the salt Into the softener
3. Loading the basket
4. Fill the detergent dispenser.

Please check the "Water Softener", if you need to set the water softener.

Loading The Salt Into The Softener

NOTE:
If your model does not have any water softener, you may skip this section.

Always use salt intended for dishwasher use.
The salt container is located beneath the lower basket and should be filled as explained in the following:

WARNING:

- **Only use salt specifically designed for dishwashers use!**
  Every other type of salt not specifically designed for dishwasher use, especially table salt, will damage the water softener. In case of damages caused by the use of unsuitable salt the manufacturer does not give any warranty nor is liable for any damages caused.
- **Only fill with salt before running a cycle.**
  This will prevent any grains of salt or salty water, which may have been spilled, remaining on the bottom of the machine for any period of time, which may cause corrosion.

Copyright © 2026, Fast ČR, a. s.

Please follow the steps below for adding dishwasher salt:

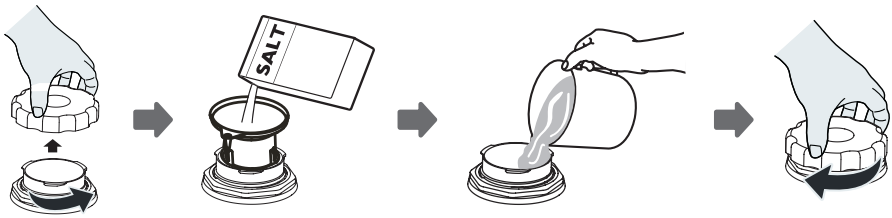

1. Remove the lower basket and unscrew the reservoir cap.
2. Place the end of the funnel (if supplied) into the hole and pour in about 1.5 kg of dishwasher salt.
3. Fill the salt container to its maximum limit with water, It is normal for a small amount of water to come out of the salt container.
4. After filling the container, screw back the cap tightly.
5. The salt warning light will turn off after the salt container has been filled with salt.
6. Immediately after filling the salt into the salt container, a washing program should be started (We suggest to use a short program). Otherwise the filter system, pump or other important parts of the machine may be damaged by salty water. This is out of warranty.

NOTE:

- The salt container must only be refilled when the salt warning light (🧂) in the control panel comes on. Depending on how well the salt dissolves, the salt warning light may still be on even though the salt container is filled.
- If there is no salt warning light in the control panel (for some models), you can estimate when to fill the salt into the softener by the cycles that the dishwasher has run.
- If salt has spilled, run a soak or quick program to remove it.

Copyright © 2026, Fast ČR, a. s.

PART 4: BASKET LOADING TIPS

Adjusting the upper basket

Type 1:
The height of the upper basket can be easily adjusted to accommodate taller dishes in either the upper or lower basket.
To adjust the height of the upper rack, follow these steps:

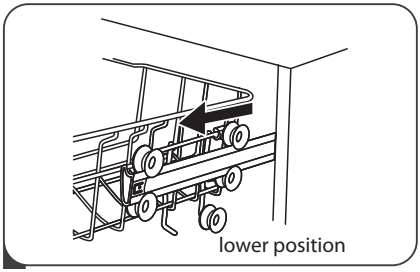

1. Pull out the upper basket.

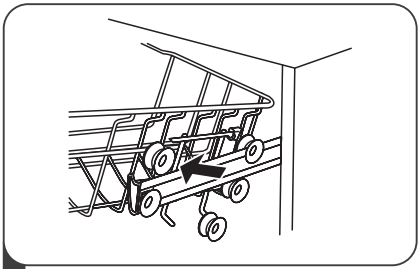

2. Remove the upper basket.

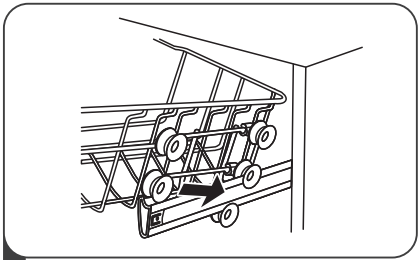

3. Re-attach the upper basket to upper or lower rollers.

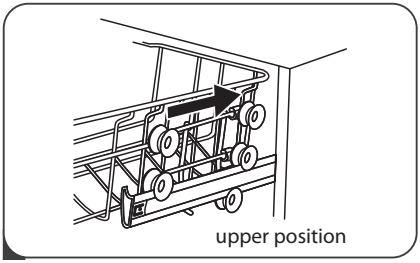

4. Push in the upper basket.

Copyright © 2026, Fast ČR, a. s.

Type 2

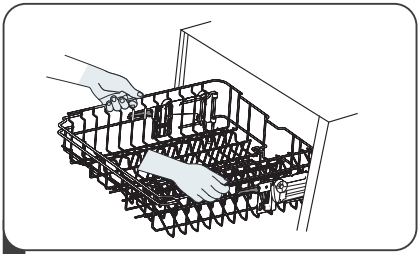

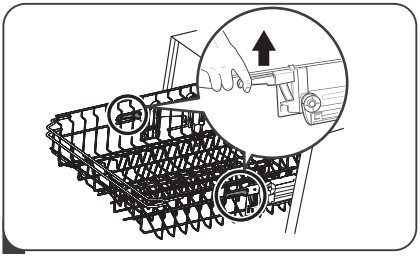

1. To raise the upper basket, just lift the upper basket at the center of each side until the basket locks into place in the upper position. It is not necessary to lift the adjuster handle.
2. To lower the upper basket, lift the adjust handles on each side to release the basket and lower it to the lower position.

Folding back the cup shelves

To make room for taller items in the upper basket, raise the cup rack upwards.
You can then lean the tall glasses against it. You can also remove it when it is not required for use.

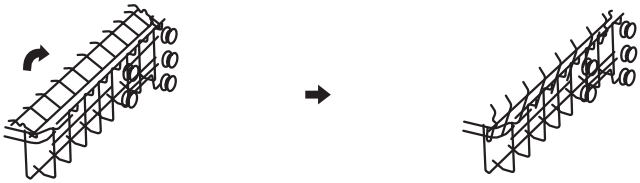

Folding back the rack shelves

The spikes of the lower basket are used for holding plates and a platter.
They can be lowered to make more room for large items.

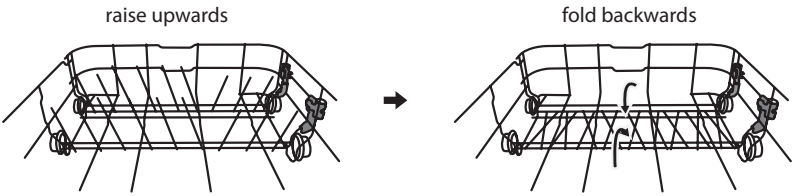

Copyright © 2026, Fast ČR, a. s.

Loading the baskets according to EN60436

Loading the dishwasher to its full capacity will contribute to energy and water savings.

1. Upper basket:

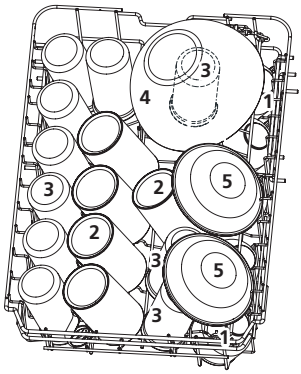

1 Cups
2 Mugs
3 Glasses
4 Glass bowl
5 Dessert bowls

2. Lower basket:

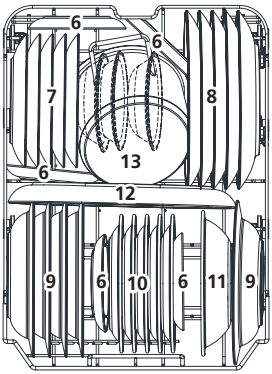

6 Saucers
7 Dessert plates
8 Dinner plates
9 Soup plates
10 Melamine dessert plates
11 Melamine bowl
12 Oval platter
13 Small pot

Copyright © 2026, Fast ČR, a. s.

3. Cutlery rack:

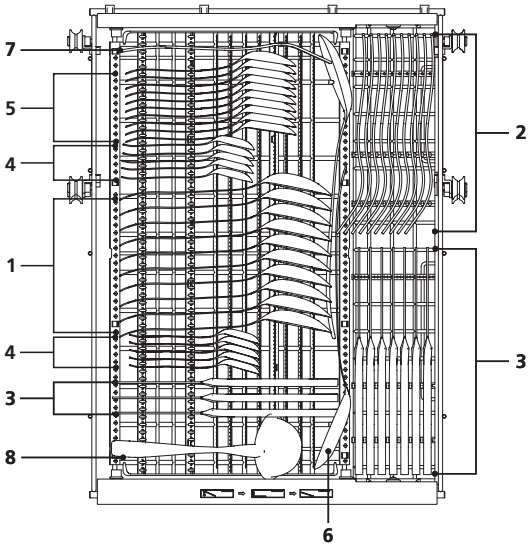

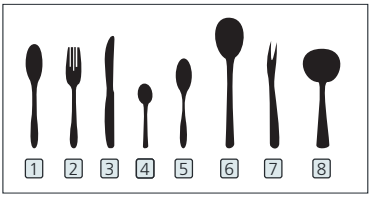

1 Soup spoons
2 Forks
3 Knives
4 Tea spoons
5 Dessert spoons
6 Serving spoons
7 Serving fork
8 Gravy ladle

Information for comparability tests in accordance with EN60436
Capacity: 10 place settings
Position of the upper basket: lower position
Program: ECO
Rinse aid setting: Max
Softener setting: H3

Copyright © 2026, Fast ČR, a. s.

PART 5: QUICK USER GUIDE

Please read the corresponding content on the instruction manual for detailed operating method.

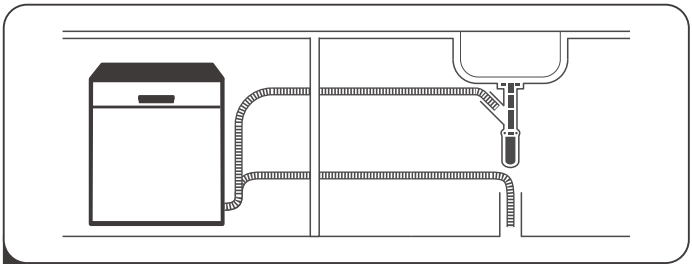

1. Install the dishwasher
   (Please check the section INSTALLATION INSTRUCTION.)

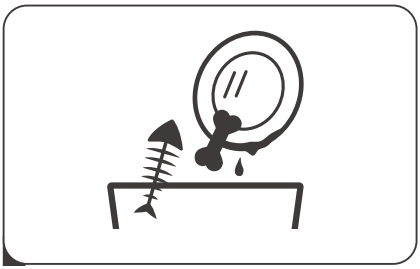

2. Remove larger residue from dishes.
   Avoid pre-rinsing.

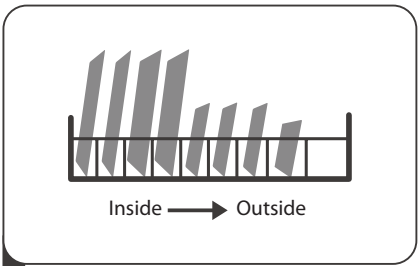

3. Load the baskets.

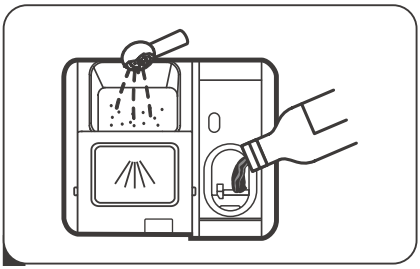

4. Fill the dispenser with detergent and rinse aid.

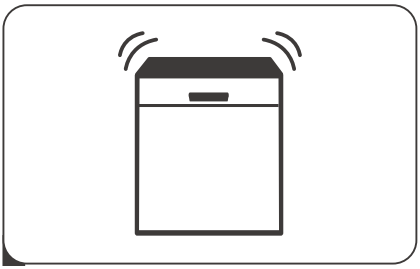

5. Select a suitable program and start the dishwasher.

Copyright © 2026, Fast ČR, a. s.

Control Panel

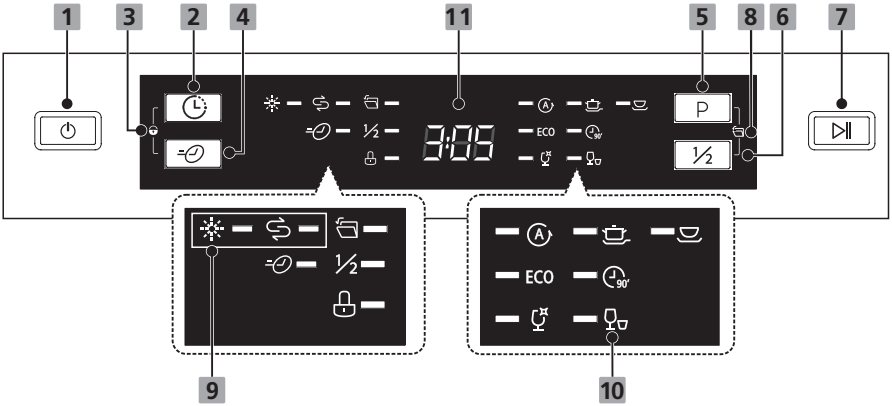

Operation (Button)

1 **Power**	Press this button to turn on your dishwasher.
2 **Delay**	Press the button to increase the delay start time. Delay a cycle for up to 24 hours in one-hour increments.
3 **Child lock**	This option allows you to lock the buttons on the control panel, so children cannot accidently start the dishwasher by pressing the buttons on the panel. Only the Power button remains active. To lock or unlock the buttons on the control panel, press and hold the **Delay button + Express button** for 3 seconds simultaneously.
4 **Express**	Reduce the program time. (It can only be used with **Intensive, Universal, ECO, Glass, 90 min**).
5 **Program**	Press this button to select the appropriate washing program, the program indicator will be lit.
6 **Half-load**	When you have about or less than half of full place settings dishware to wash, you can choose this function to save energy and water. (It can only be used with **Intensive, Universal, ECO, Glass and 90 min**).
7 **Start/Pause**	Press the button to start the selected washing program or pause the working program.
8 **Auto open**	After washing, the door will open automatically to achieve better drying effect. (It can only be used with **Auto, Intensive, Universal, ECO, Glass and 90 min**). To lock or unlock the buttons on the control panel, press and hold the "P" button + "½" button for 2 seconds simultaneously.

Copyright © 2026, Fast ČR, a. s.

Display

9 **Warning indicator**	**Rinse** If the "✳" indicator is lit, it means the dishwasher is low on dishwasher rinse aid and requires a refill. **Salt** If the "⇄" indicator is lit, it means the dishwasher is low on dishwasher salt and needs to be refilled.
10 **Program indicator**	**Auto** For lightly, normally or heavily soiled crockery with or without dried-on food. **Intensive** For heaviest soiled crockery, and normally soiled pots, pans, dishes etc. With dried-on food. **Universal** For universally soiled loads, such as pots, plates, glasses and lightly soiled pans. ECO **ECO** This is standard program, it is suitable to clean normally soiled tableware and it is the most efficient program in terms of its combined energy and water consumption for that type of tableware. 90' **90 Min** For normally soiled loads that need quick wash. **Glass** For lightly soiled crockery and glass. **Rapid** A shorter wash for lightly soiled loads that do not need drying.
11 **Screen**	3:05 To show the remaining program time and delay time, error code etc.

Copyright © 2026, Fast ČR, a. s.

Water Softener

The water softener must be set manually, using the water hardness dial.
The water softener is designed to remove minerals and salts from the water, which would have a detrimental or adverse effect on the operation of the appliance.
The more minerals there are, the harder your water is.
The softener should be adjusted according to the hardness of the water in your area.
Your local Water Authority can advise you on the hardness of the water in your area.

Adjusting salt consumption
The dishwasher is designed to allow for adjustment in the amount of salt consumed based on the hardness of the water used. This is intended to optimise and customise the level of salt consumption.

Please follow the steps below for adjustment in salt consumption.
1. Close the door, switch on the appliance;
2. Within 60 seconds after the appliance was switched on press the **Program** button for more than 5 seconds to enter the water softener setting mode.
3. Press the **Program** button again to select the proper setting according to your local water hardness, the setting will change in the following sequence: **H3->H4->H5->H6->H1->H2->H3**;
4. Without operation in 5 seconds or press the Power button to complete the setup and exit the setup mode.

WATER HARDNESS				**Water softner level**	**Regeneration occurs every X program sequence** [1)]	**Salt consumption (gram/cycle)**
German °dH	French °fH	British °Clarke	Mmol/l			
0 - 5	0 - 9	0 - 6	0 - 0.94	H1	No regeneration	0
6 - 11	10 - 20	7 - 14	1.0 - 2.0	H2	10	9
12 - 17	21 - 30	15 - 21	2.1 - 3.0	H3	5	12
18 - 22	31 - 40	22 - 28	3.1 - 4.0	H4	3	20
23 - 34	41 - 60	29 - 42	4.1 - 6.0	H5	2	30
35 - 55	61 - 98	43 - 69	6.1 - 9.8	H6	1	60

1°dH = 1.25 °Clarke = 1.78 °fH = 0.178 mmol/l
The factory setting: H3

[1)] Every cycle with a regeneration operation consumes additional 2.0 litres of water, the energy consumption increases by 0.02 kWh and the program extents by 4 minutes.

Copyright © 2026, Fast ČR, a. s.

Please check the section Loading The Salt Into The Softener, If your dishwasher lacks salt.

NOTE:
If your model does not have any water softener, you may skip this section: Water Softener
The hardness of the water varies from place to place. If hard water is used in the dishwasher, deposits will form on the dishes and utensils.
The appliance is equipped with a special softener that uses a salt container specifically designed to eliminate lime and minerals from the water.

Preparing And Loading Dishes

- Consider buying utensils which are identified as dishwasher-proof.
- For particular items, select a program with the lowest possible temperature.
- To prevent damage, do not take glass and cutlery out of the dishwasher immediately after the program has ended.

For washing the following cutlery/dishes

Are not suitable
- Cutlery with wooden, horn china or mother-of-pearl handles
- Plastic items that are not heat resistant
- Older cutlery with glued parts that are not temperature resistant
- Bonded cutlery items or dishes
- Pewter or cooper items
- Crystal glass
- Steel items subject to rusting
- Wooden platters
- Items made from synthetic fibres

Are of limited suitability
- Some types of glasses can become dull after a large number of washes
- Silver and aluminum parts have a tendency to discolor during washing
- Glazed patterns may fade if machine washed frequently

Recommendations for loading the dishwasher
Scrape off any large amounts of leftover food. Soften remnants of burnt food in pans. It is not necessary to rinse the dishes under running water.
For best performance of the dishwasher, follow these loading guidelines.
(Features and appearance of baskets and cutlery baskets may vary from your model.)

Place objects in the dishwasher in the following way:
- Items such as cups, glasses, pots, pans, etc. must face downwards.
- Curved items, or ones with recesses, should be loaded aslant so that water can run off.
- All utensils are stacked securely and can not tip over.
- All utensils are placed in the way that the spray arms can rotate freely during washing.
- Load hollow items such as cups, glasses, pans etc. With the opening facing downwards so that water cannot collect in the container or a deep base.
- Dishes and items of cutlery must not lie inside one another, or cover each other.

Copyright © 2026, Fast ČR, a. s.

- To avoid damage, glasses should not touch one another.
- The upper basket is designed to hold more delicate and lighter dishware such as glasses, coffee and tea cups.
- Long bladed knives stored in an upright position are a potential hazard!
- Long and sharp items of cutlery such as carving knives must be positioned horizontally in the upper basket.
- Please do not overload your dishwasher. This is important for good results and for reasonable consumption of energy.

NOTE:
Very small items should not be washed in the dishwasher as they could easily fall out of the basket.

Removing the dishes
To prevent water dripping from the upper basket into the lower basket, we recommend that you empty the lower basket first, followed by the upper basket.

WARNING
Items will be hot! To prevent damage, do not take glass and cutlery out of the dishwasher for around 15 minutes after the program has ended.

Loading the upper basket
The upper basket is designed to hold more delicate and lighter dishware such as glasses, coffee and tea cups and saucers, as well as plates, small bowls and shallow pans (as long as they are not too dirty). Position the dishes and cookware so that they will not get moved by the spray of water.

Loading the lower basket
We suggest that you place large and difficult to clean items into the lower basket: such as pots, pans, lids, serving dishes and bowls, as shown in the figure below. It is preferable to place serving dishes and lids on the side of the racks in order to avoid blocking the rotation of the top spray arm.
The maximum diameter advised for plates in front of the detergent dispenser is of 19 cm, this not to hamper the opening of it.

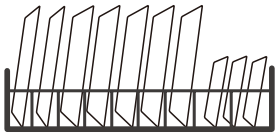

Copyright © 2026, Fast ČR, a. s.

Loading the cutlery basket
Cutlery should be placed in the cutlery basket separate from each other in the appropriate positions. Avoid nesting of the cutlery to prevent insufficient cleaning performance.

WARNING
Do not let any item extend through the bottom.
Always load sharp utensils with the sharp point down!

For optimal cleaning and drying results, please refer to the standard loading options in the last section of PART I: General Instructions

Function Of The Rinse Aid And Detergent

The rinse aid is released during the final rinse to prevent water from forming droplets on your dishes, which can leave spots and streaks. It also improves drying by allowing water to run off the dishes. Your dishwasher is designed to use liquid rinse aids.

WARNING
Only use branded rinse aid for dishwasher. Never fill the rinse aid dispenser with any other substances (e.g. Dishwasher cleaning agent, liquid detergent). This would damage the appliance.

When to refill the rinse aid
The regularity of the dispenser needing to be refilled depends on how often dishes are washed and the rinse aid setting used.

- The Low Rinse Aid indicator ( ) will be lit when more rinse aid is needed.
  Do not overfill the rinse aid dispenser.

Function of detergent
The chemical ingredients that compose the detergent are necessary to remove, crush and dispense all dirt out of the dishwasher. Most of the commercial quality detergents are suitable for this purpose.

WARNING

- Proper Use of Detergent
  Use only detergent specifically made for dishwashers use. Keep your detergent fresh and dry.
  Do not fill detergent into the dispenser until you are ready to start the dishwasher.
- **Dishwasher detergent is corrosive! Keep dishwasher detergent out of the reach of children.**

Copyright © 2026, Fast ČR, a. s.

Filling The Rinse Aid Reservoir

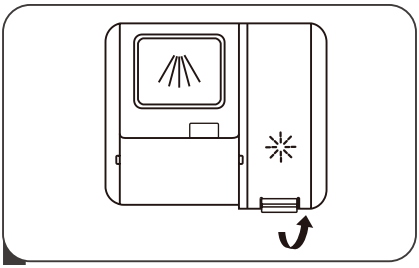

1. Remove the rinse reservoir cap by lifting up the handle.

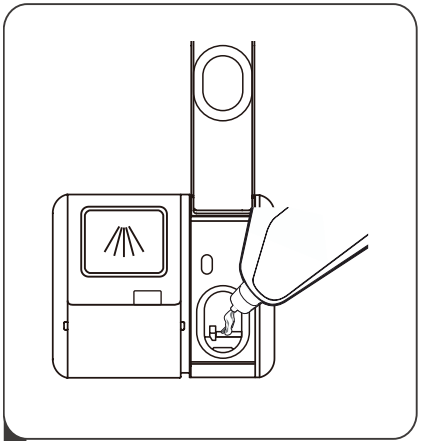

2. Pour the rinse aid into the dispenser, being careful not to overfill.

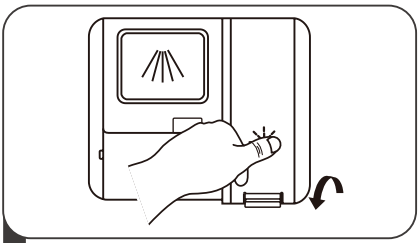

3. Close the cap after all.

Copyright © 2026, Fast ČR, a. s.

Adjusting the rinse aid reservoir

To achieve a better drying performance with limited rinse aid, the dishwasher is designed to adjust the consumption by user. Follow the below steps.

1. **Close** the door, switch on the appliance.
2. Within 60 seconds after the appliance was switched on press the **Program button** for more than 5 seconds, and then press the **Delay button** to enter the set model, the rinse aid indication blinks as 1Hz frequency.
3. Press the **Program button** again to select the proper set according to your using habits, the setting will change in the following sequence: **d3->d4->d5->d1->d2->d3**.
   The higher the number, the more rinse aid the dishwasher uses.
4. Without operation in 5 seconds or press the Power button to complete the setup and exit the setting mode.

Filling The Detergent Dispenser

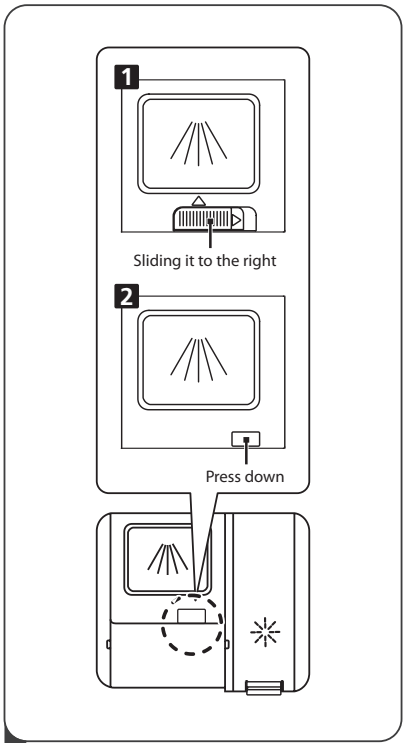

1. Please choose an open way according to the actual situation.
   A. Open the cap by sliding the release catch.
   B. Open the cap by pressing down the release latch.

Copyright © 2026, Fast ČR, a. s.

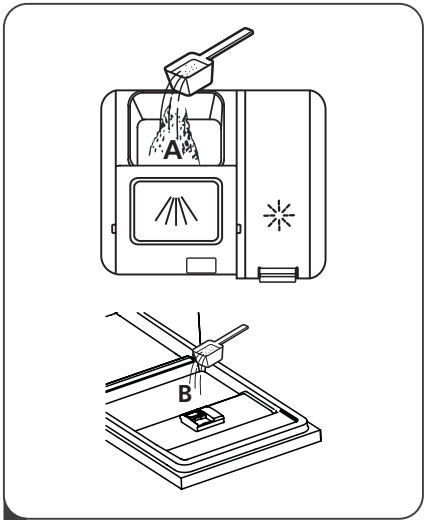

2. Add detergent into the larger cavity (A) for the main wash.
   For better cleaning result, especially if you have very dirt items, pour a small amount of detergent onto the door. The additional detergent will activate during the pre-wash phase.

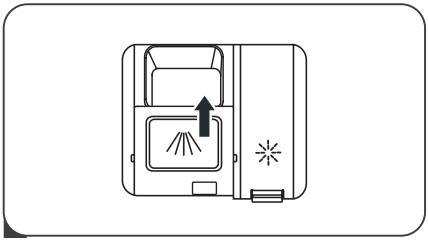

3. Close the flap by sliding it to the front and then pressing it down.

NOTE:
Please observe the manufacturer's recommendations on the detergent packaging.

Copyright © 2026, Fast ČR, a. s.

PART 6: PROGRAM SELECTION

Wash Cycle Table

The table below shows which programs are best for the levels of food residue on them and how much detergent is needed. It also show various information about the programs. Consumption values and program duration are only indicative except for ECO program.
(●) indicates that the program uses rinse aid in the last rinse.

Program	Description Of Cycle	Detergent Pre/Main Wash	Running Time (min)	Energy (kWh)	Water (L)	Rinse Aid
Auto	Pre-wash (45 °C) Autowash(55 ~ 65 °C) Rinse Rinse Rinse (50 ~ 65 °C) Drying	4/14 g (1 or 2 tabs)	150	0.850 ~ 1.375	9.3 - 15.3	●
Intensive	Pre-wash Wash(60 °C) Rinse Rinse(65 ~ 72 °C) Drying	4/14 g (1 or 2 tabs)	175	1.005 ~ 1.130	12.7	●
Universal	Pre-wash Wash(60 °C) Rinse Rinse(65 ~ 72 °C) Drying	4/14 g (1 or 2 tabs)	150	0.995 ~ 1.120	12.7	●
ECO (*EN60436)	Wash(45 °C) Rinse Rinse(45 °C) Drying	18 g (1 tab)	215	0.674	9.0	●
90 min	Wash(55 °C) Rinse Rinse(60 ~ 65 °C) Drying	18 g (1 tab)	90	0.830 ~ 0.930	10.4	●
Glass	Pre-wash Wash(45 °C) Rinse Rinse(55 ~ 60 °C) Drying	4/14 g (1 or 2 tabs)	120	0.760 ~ 0.805	12.7	●
Rapid	Wash(45 °C) Rinse Rinse(45 °C)	12 g (1 tab)	30	0.560	9.6	O

NOTE:
ECO (*EN60436):
The ECO program is suitable to clean normally soiled tableware, that for this use, it is the most efficient program in terms of its combined energy and water consumption, and it is used to assess compliance with the EU ecodesign legislation.

Copyright © 2026, Fast ČR, a. s.

Saving Energy

1. Pre-rinsing of tableware items leads to increased water and energy consumption and is not recommended.
2. Washing tableware in a household dishwasher usually consumes less energy and water in the use phase than hand dishwashing when the household dishwasher is used according to the instructions.

Starting A program

1. Draw out the lower and upper basket, load the dishes and push them back. It is commended to load the lower basket first, then the upper one.
2. Pour in the detergent.
3. Insert the plug into the socket. The power supply refer to “Product fiche”.
   Make sure that the water supply is turned on to full pressure.
4. Close the door, press the Power button, to switch on the machine.
5. Choose a program, the response light will turn on. Then press the Start/Pause button, the dishwasher will start its cycle.

Changing The Program Mid-cycle

A program can only be changed if it has been running only for a short period of time, otherwise the detergent may have already been released or the the wash water with detergent has already been drained. If this is the case, the dishwasher needs to be reset and the detergent dispenser must be refilled. To reset the dishwasher, follow the instructions below:

1. Press the Start/Pause button to pause the washing.
2. Press Program button more than three seconds the machine will be in program selection mode.
3. You can change the program to the desired cycle setting.

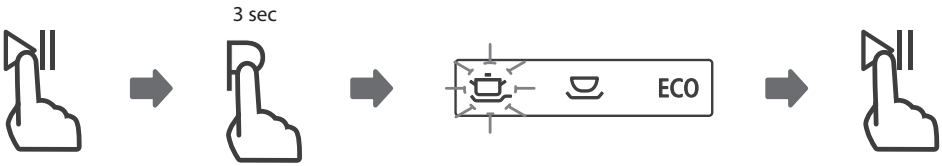

Copyright © 2026, Fast ČR, a. s.

Forget To Add A Dish?

A forgotten dish can be added any time before the detergent dispenser opens. If this is the case, follow the instructions below:

1. Press the Start/Pause button to pause the washing.
2. After the spray arms stopped working, you can open the door completely.
3. Add the forgotten dishes.
4. Close the door.
5. Press the Start/Pause button, the dishwasher will continued to run after 10 seconds.

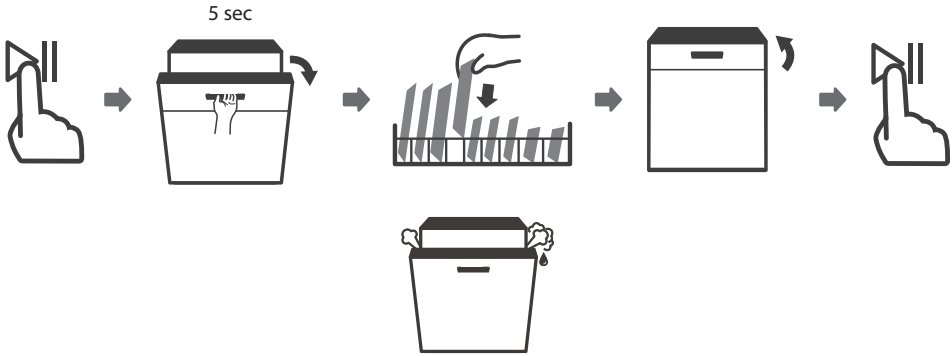

WARNING
It is dangerous to open the door mid-cycle, as hot steam may scald you.

Auto Open

After washing, the door will open automatically to achieve better drying effect.

NOTE:
The dishwasher door must not be blocked when set to open automatically.
This can disrupt door lock functionality.

Copyright © 2026, Fast ČR, a. s.

PART 7: MAINTENANCE AND CLEANING

External Care

The door and the door seal
Clean the door seals regularly with a soft damp cloth to remove food deposits.
When the dishwasher is being loaded, food and drink residues may drip onto the sides of the dishwasher door. These surfaces are outside the wash cabinet and are not accessed by water from the spray arms. Any deposits should be wiped off before the door is closed.

The control panel
If cleaning is required, the control panel should be wiped with a soft damp cloth only.

WARNING:
- To avoid penetration of water into the door lock and electrical components, do not use a spray cleaner of any kind.
- Never use abrasive cleaners or scouring pads on the outer surfaces because they may scratch the finish. Some paper towels may also scratch or leave marks on the surface.

Internal Care

Filtering system
The filtering system in the base of the wash cabinet retains coarse debris from the washing cycle, including foreign objects such as tooth picks or shards. The collected coarse debris may cause the filters to clog. Check the condition of the filters regularly, carefully remove foreign objects and clean the parts of the filtering system if necessary with water. Follow the steps below to clean the filter.

NOTE:
Pictures are only for reference, different models of the filtering system and spray arms may be different.

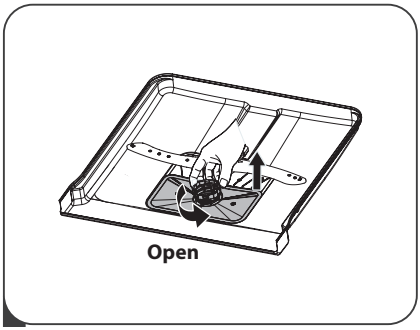

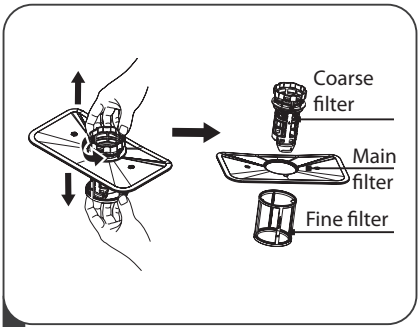

1. Hold the coarse filter and rotate it 2 anticlockwise to unlock the filter. Lift the filter upwards and out of the dishwasher.
2. The fine filter can be pulled off the bottom of the filter assembly. The coarse filter can be detached from the main filter by gently squeezing the tabs at the top and pulling it away.

Copyright © 2026, Fast ČR, a. s.

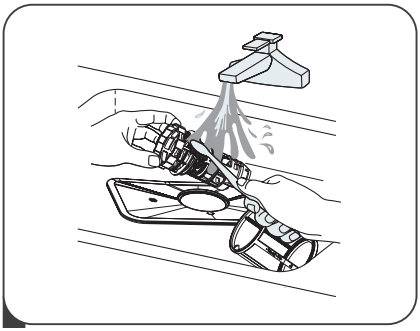

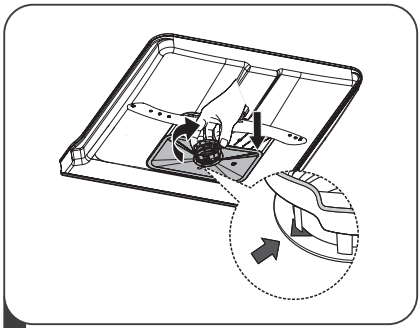

3. Larger food remnants can be cleaned by rinsing the filter under running water. For a more thorough clean, use a soft cleaning brush.
4. Reassemble the filters in the reverse order of the disassembly, replace the filter insert, and rotate clockwise to the close arrow.

WARNING:

- Do not over tighten the filters. Put the filters back in sequence securely, otherwise coarse debris could get into the system and cause a blockage.
- Never use the dishwasher without filters in place. Improper replacement of the filter may reduce the performance level of the appliance and damage dishes and utensils.

Spray arms

It is necessary to clean the spray arms regularly for hard water chemicals will clog the spray arm jets and bearings.

To clean the spray arms, follow the instructions below:

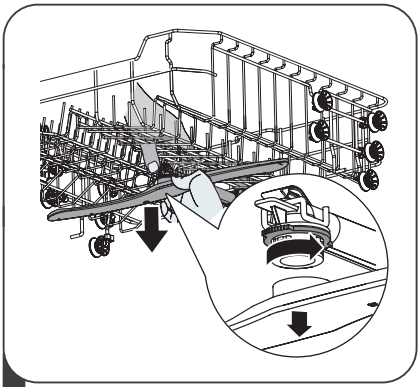

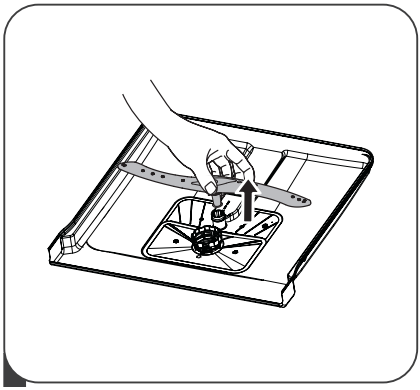

1. To remove the upper spray arm, hold the nut in the center still and rotate the spray arm counterclockwise to remove it.
2. To remove the lower spray arm, pull out the spray arm upward.

Copyright © 2026, Fast ČR, a. s.

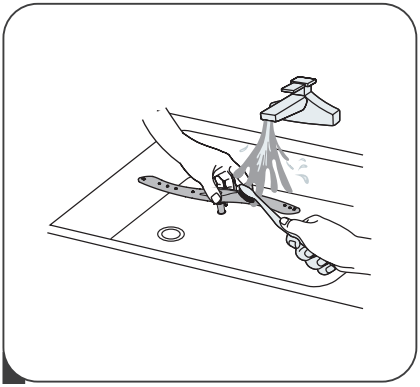

3. Wash the arms in soapy and warm water and use a soft brush to clean the jets.

Caring For The Dishwasher

Frost precaution

Please take frost protection measures on the dishwasher in winter. Every time after washing cycles, please operate as follows:

1. Cut off the electrical power to the dishwasher at the supply source.
2. Turn off the water supply and disconnect the water inlet pipe from the water valve.
3. Drain the water from the inlet pipe and water valve. (Use a pan to gather the water)
4. Reconnect the water inlet pipe to the water valve.
5. Remove the filter at the bottom of the tub and use a sponge to soak up water in the sump.

After every wash

After every wash, turn off the water supply to the appliance and leave the door slightly open for a while so that moisture and odors are not trapped inside.

Remove the plug

Before cleaning or performing maintenance, always remove the plug from the socket.

No solvents or abrasive cleaning

To clean the exterior and rubber parts of the dishwasher, do not use solvents or abrasive cleaning products. Only use a cloth with warm soapy water.

To remove spots or stains from the surface of the interior, use a cloth dampened with water an a little vinegar, or a cleaning product made specifically for dishwashers.

When not in use for a long time

It is recommend that you run a wash cycle with the dishwasher empty and then remove the plug from the socket, turn off the water supply and leave the door of the appliance slightly open. This will help the door seals to last longer and prevent odors from forming within the appliance.

Copyright © 2026, Fast ČR, a. s.

Moving the appliance
If the appliance must be moved, try to keep it in the vertical position. If absolutely necessary, it can be positioned on its back.

Seals
One of the factors that cause odours to form in the dishwasher is food that remains trapped in the seals. Periodic cleaning with a damp sponge will prevent this from occurring.

Copyright © 2026, Fast ČR, a. s.

PART 8: INSTALLATION INSTRUCTION

WARNING
Electrical Shock Hazard
Disconnect electrical power before installing dishwasher.
Failure to do so could result in death or electrical shock.

ATTENTION:
The installation of the pipes and electrical equipments should be done by professionals.

About Power Connection

WARNING
For personal safety:
- Do not use an extension cord or an adapter plug with this appliance.
- Do not, under any circumstances, cut or remove the earthing connection from the power cord.

Electrical requirements
Please look at the rating label to know the rating voltage and connect the dishwasher to the appropriate power supply. Use the required fuse 10A/13A/16A, time delay fuse or circuit breaker recommended and provide separate circuit serving only this appliance.

Electrical connection
Ensure the voltage and frequency of the power being corresponds to those on the rating plate. Only insert the plug into an electrical socket which is earthed properly. If the electrical socket to which the appliance must be connected is not appropriate for the plug, replace the socket, rather than using a adaptors or the like as they could cause overheating and burns.

Ensure that proper earthing exists before use

Copyright © 2026, Fast ČR, a. s.

Water Supply And Drain

Cold water connection

Connect the cold water supply hose to a threaded 3/4(inch) connector and make sure that it is fastened tightly in place.

If the water pipes are new or have not been used for an extended period of time, let the water run to make sure that the water is clear. This precaution is needed to avoid the risk of the water inlet to be blocked and damage the appliance.

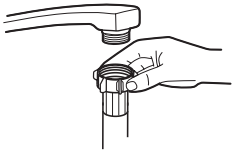

ordinary supply hose

safety supply hose

About the safety supply hose

The safety supply hose consists of the double walls. The system guarantees its intervention by blocking the flow of water in case of the supply hose breaking and when the air space between the supply hose itself and the outer corrugated hose is full of water.

WARNING

A hose that attaches to a tap can burst if it is installed on the same water line as the dishwasher. If your sink has one, it is recommended that the hose be disconnected and the hole plugged.

How to connect the safety supply hose

1. Pull the safety supply hoses out from storage compartment located at rear of dishwasher.
2. Tighten the screws of the safety supply hose to the faucet with thread 3/4inch.
3. Turn the water fully on before starting the dishwasher.

How to disconnect the safety supply hose

1. Turn off the water.
2. Unscrew the safety supply hose from the faucet.

Copyright © 2026, Fast ČR, a. s.

Connection Of Drain Hoses

Insert the drain hose into a drain pipe with a minimum diameter of 4 cm, or let it run into the sink, making sure to avoid bending or crimping it. The height of drain pipe must be less than 1000 mm. The free end of the hose must not be immersed in water to avoid the back flow of it.

Please securely fix the drain hose in either position A or position B

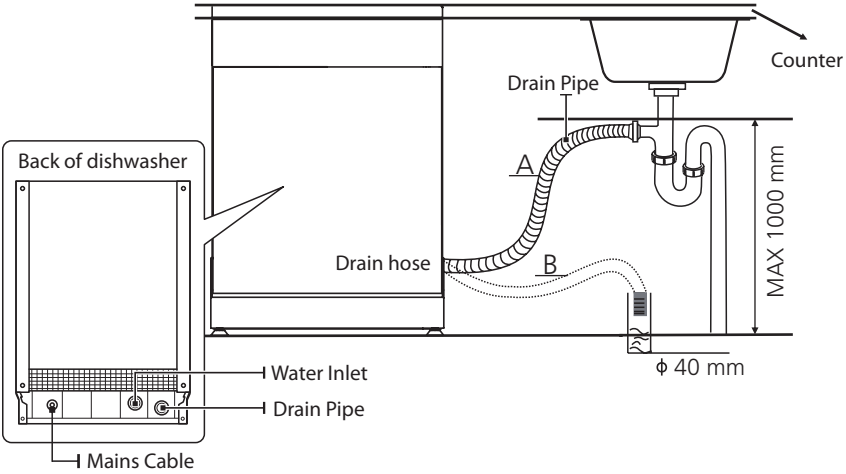

How to drain excess water from hoses
If the connection to the drain pipe is positioned higher than 1000 mm, excess water may remain in the drain hose. It will be necessary to drain excess water from the hose into a bowl or suitable container that is held outside and lower than the sink.

Water outlet
Connect the water drain hose. The drain hose must be correctly fitted to avoid water leaks. Ensure that the water drain hose is not kinked or squashed.

Extension hose
If you need a drain hose extension, make sure to use a similar drain hose.
It must not be longer than 4 meters, otherwise the cleaning effect of the dishwasher could be reduced.

Syphon connection
The waste connection must be at a height less than 1000 mm (maximum) from the bottom of the dishwasher.

Positioning The Appliance

Position the appliance in the desired location. The back should rest against the wall behind it, and the sides, along the adjacent cabinets or walls. The dishwasher is equipped with water supply and drain hoses that can be positioned either to the right or the left sides to facilitate proper installation.

Copyright © 2026, Fast ČR, a. s.

Built-In Installation (for the integrated model)

Step 1. Selecting the best location for the dishwasher

The installation position of the dishwasher should be near the existing inlet and drain hose and power socket. Illustrations of cabinet dimensions and installation position of the dishwasher.

1. Less than 5 mm between the top of dishwasher and cabinet and the outer door aligned to cabinet.

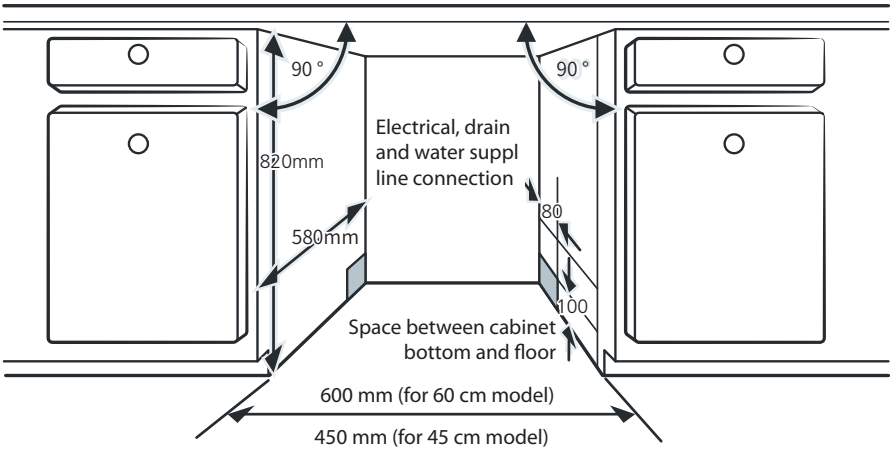

2. If dishwasher is installed at the corner of the cabinet, there should be some space when the door is opened.

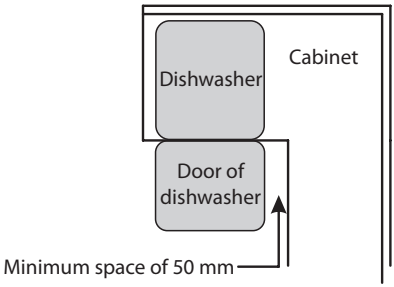

NOTE:
Depending on where your electrical outlet is, you may need to cut a hole in the opposite cabinet side.

Copyright © 2026, Fast ČR, a. s.

Step 2. Aesthetic panel's dimensions and installation

Follow the specific installation instruction for attaching the aesthetical door panel.

Semi-integrated model

Seperate velcro stripe A and velcro stripe B and attach velcro stripe A on the inner side of the aesthetic panel. Attach the felted velcro stripe B on the outer door of dishwasher (see figure A). After positioning of the panel, fix the panel onto the outer door by screws and bolts (See figure B).

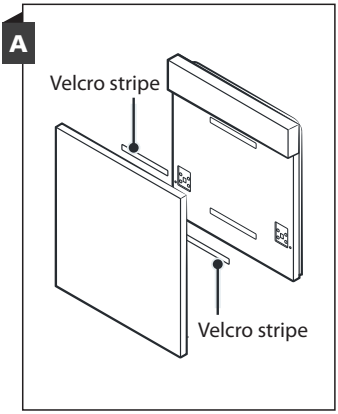

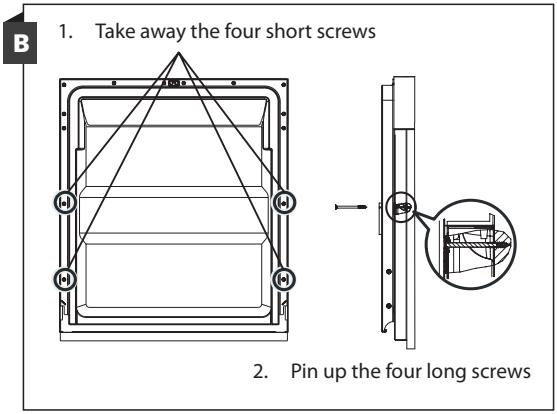

Fully-integrated model

Install the hook on the aesthetic panel and put the hook into the slot of the outer door of dishwasher (see figure A). After positioning of the panel, fix the panel onto the outer door by screws and bolts (See figure B).

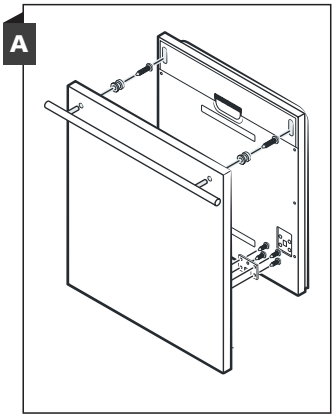

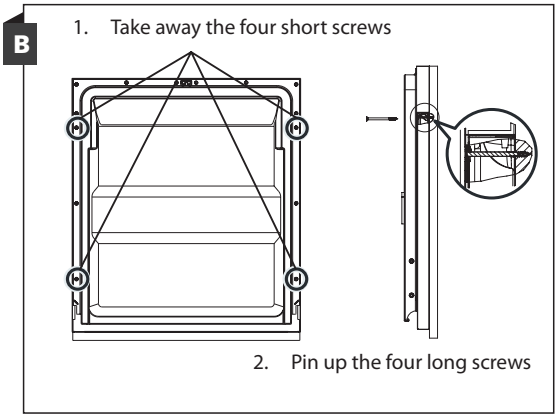

Copyright © 2026, Fast ČR, a. s.

Step 3. Tension adjustment of the door spring

1. The door springs are set at the factory to the proper tension for the outer door. If aesthetic panel are installed, you will have to adjust the door spring tension. Rotate the adjusting screw to drive the adjustor to strain or relax the steel cable.
2. Door spring tension is correct when the door remains horizontal in the fully opened position, yet rises to a close with the slight lift of a finger.

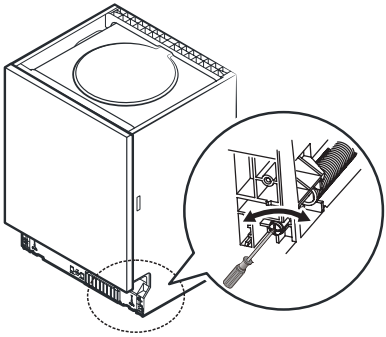

Step 4. Dishwasher installation steps

Please refer to the specific installation steps in the installation drawings.

1. Affix the condensation strip under the work surface of cabinet. Please ensure the condensation strip is flush with edge of work surface. (Step 2)
2. Connect the inlet hose to the cold water supply.
3. Connect the drain hose.
4. Connect the power cord.
5. Place the dishwasher into the cabinet.
6. Level the dishwasher. The rear foot can be adjusted from the front of the dishwasher by turning the Philips screw in the middle of the base of dishwasher use Philips screw driver. To adjust the front feet, use a flat screw driver and turn the front feet until the dishwasher is level. (Step 5 to Step 6)
7. Install the furniture door to the outer door of the dishwasher. (Step 7 to Step 10)
8. Adjust the tension of the door springs by using a Philips screw driver turning in a clockwise motion to tighten the left and right door springs. Failure to do this could cause damage to your dishwasher. (Step 11)
9. The dishwasher must be secured in place. There are two ways to do this:
   A. Normal work surface: Put the installation hook into the slot of the side plane and secure it to the work surface with the screws.
   B. Marble or granite work top: Fix the side with screws.

Copyright © 2026, Fast ČR, a. s.

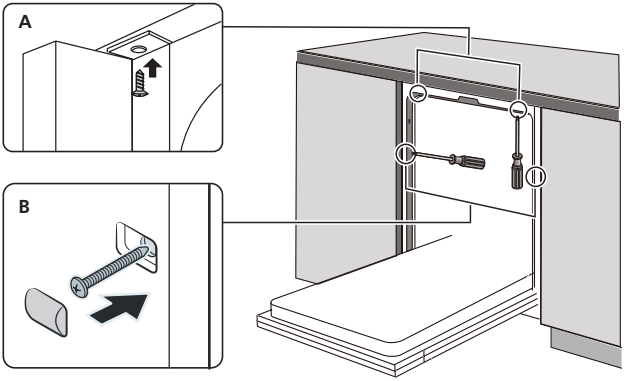

Step 5. Levelling the dishwasher

Dishwasher must be level for proper dish rack operation and wash performance.

1. Place a spirit level on door and rack track inside the tub as shown to check that the dishwasher is level.
2. Level the dishwasher by adjusting the three levelling feet individually.
3. When level the dishwasher, please pay attention not to let the dishwasher tip over.

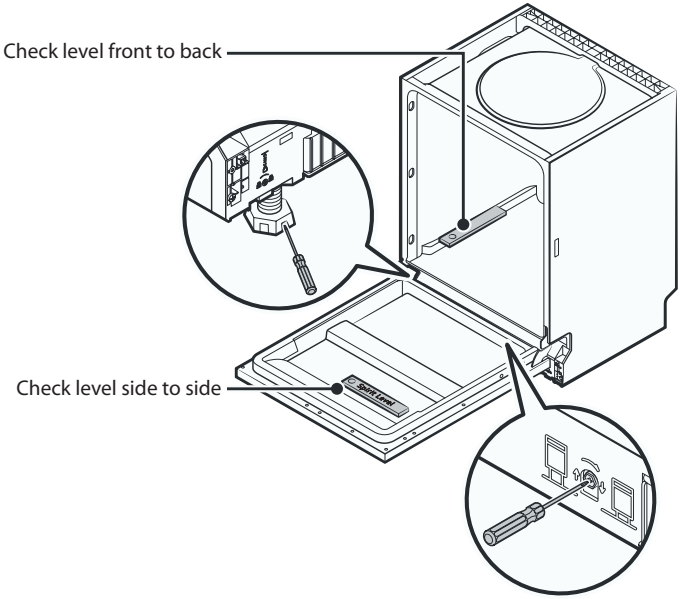

NOTE:
The maximum adjustment height of the feet is 50 mm.

Copyright © 2026, Fast ČR, a. s.

PART 9: TROUBLESHOOTING TIPS

Before Calling For Service
Reviewing the charts on the following pages may save you from calling for service.

Problem	Possible Causes	What To Do
Dishwasher doesn't start.	Fuse blown, or the circuit break tripped.	Replace fuse or reset circuit breaker. Remove any other appliances sharing the same circuit with the dishwasher.
	Power supply is not turned on.	Make sure the dishwasher is turned on and the door is closed securely. Make sure the power cord is properly plugged into the wall socket.
	Water pressure is low.	Check that the water supply is connected properly and the water is turned on.
	Door of dishwasher not properly closed.	Make sure to close the door properly and latch it.
Water not pumped form dishwasher.	Twisted or trapped drain hose.	Check the drain hose.
	Filter clogged.	Check the filter system.
	Kitchen sink clogged.	Check the kitchen sink to make sure it is draining well. If the problem is the kitchen sink that is not draining, you may need a plumber rather than a serviceman for dishwashers.
Foam in the tub.	Wrong detergent.	Use only the special dishwasher detergent to avoid suds. If this occurs, open the dishwasher and let suds evaporate. Add 1 liter of cold water to the bottom of the dishwasher. Close the dishwasher door, then select any cycle. Initially, the dishwasher will drain out the water. Open the door after draining stage is complete and check if the suds have disappeared. Repeat if necessary.
	Spilled rinse aid.	Always wipe up rinse aid spills immediately.
Stained tub interior.	Detergent with colourant may have been used.	Make sure that the detergent has no colourant.

Copyright © 2026, Fast ČR, a. s.

Problem	Possible Causes	What To Do
White film on inside surface.	Hard water minerals.	To clean the interior, use the damp soft cloth with dishwasher detergent and wear rubber gloves. Never use any other cleaner than dishwasher detergent otherwise, it may cause foaming or suds.
There are rust stains on cutlery.	The affected items are not corrosion resistant.	Avoid washing items that are not corrosion resistant in the dishwasher.
	A program was not run after dishwasher salt was added. Traces of salt have gotten into the wash cycle.	Always run a wash program without any crockery after adding salt. Do not select the Turbo function (if present), after adding dishwasher salt.
	The lid of the softer is loose.	Check the softener lid is secure.
Knocking noise in the dishwasher.	A spray arm is knocking against an item in a basket.	Interrupt the program and rearrange the items which are obstructing the spray arm.
Rattling noise in the dishwasher.	Items of crockery are loose in the dishwasher.	Interrupt the program and rearrange the items of crockery.
Knocking noise in the water pipes.	This may be caused by on-site installation or the cross-section of the piping.	This has no influence on the dishwasher function. If in doubt, contact a qualified plumber.
The dishes are not clean.	The dishes were not loaded correctly.	See "Preparing And Loading Dishes".
	The program was not powerful enough.	Select a more intensive program.
The dishes are not clean.	Not enough detergent was dispensed.	Use more detergent, or change your detergent.
	Items are blocking the movement of the spray arms.	Rearrange the items so that the spray can rotate freely.
	The filter combination is not clean or is not correctly fitted in the base of wash cabinet. This may cause the spray arm jets to get blocked.	Clean and/or fit the filter correctly. Clean the spray arm jets.
Cloudiness on glassware.	Combination of soft water and too much detergent.	Use less detergent if you have soft water and select a shorter cycle to wash the glassware and to get them clean.
White spots appear on dishes and glasses.	Hard water area can cause limescale deposits.	Check water softener settings or fill status of salt container.

Copyright © 2026, Fast ČR, a. s.

Problem	Possible Causes	What To Do
Black or grey marks on dishes.	Aluminium utensils have rubbed against dishes.	Use a mild abrasive cleaner to eliminate those marks.
Detergent left in dispenser.	Dishes block detergent dispenser.	Re-loading the dishes properly.
The dishes aren't drying.	Improper loading.	Use gloves if detergent residue can be found on dishes to avoid skin irritations.
	Dishes are removed too soon.	Do not empty your dishwasher immediately after washing. Open the door slightly so that the steam can come out. Take out the dishes until the inside temperature is safe to touch. Unload the lower basket first to prevent the dropping water from the upper basket.
	Wrong program has been selected.	With a short program, the washing temperature is lower, decreasing cleaning performance. Choose a program with a long washing time.
	Use of cutlery with a low-quality coating.	Water drainage is more difficult with these items. Cutlery or dishes of this type are not suitable for washing in the dishwasher.

WARNING
Self-repair or non-professional repair may cause serious risks to the safety of the user of the appliance and impact warranty.

Availability Of Spare Parts

- **Seven years after placing the last unit of the model on the market:**
  Motor, circulation and drain pump, heaters and heating elements, including heat pumps (separately or bundled), piping and related equipment including all hoses, valves, filters and aqua stops, structural and interior parts related to door assemblies (separately or bundled), printed circuit boards, electronic displays, pressure switches, thermostats and sensors, software and firmware including reset software.
- **Ten years after placing the last unit of the model on the market:**
  Door hinge and seals, other seals, spray arms, drain filters, interior racks and plastic peripherals such as baskets and lids.

Copyright © 2026, Fast ČR, a. s.

PART 10: ERROR CODES

If there is a malfunction the dishwasher will display an error code. The following table shows possible error codes and their causes.

Codes	Meanings	Possible Causes
E1	Longer inlet time.	Faucets is not opened, or water intake is restricted,or water pressure is too low.
E3	Not reaching required temperature.	Malfunction of heating element.
E4	Overflow.	Some element of dishwasher leaks.
Ed	Failure of communication between main circuit board with display circuit board.	Open circuit or break wiring for the communication.

WARNING

- If overflow occurs, turn off the main water supply before calling a service.
- If there is water in the base pan because of an overfill or small leak, the water should be removed before restarting the dishwasher.
- If there is an error code that cannot be solved, please request professional assistance.

PART 11: USAGE COUNTER

When the power cord is connected, but the dishwasher is not turned on, close the door, press and hold the Delay button for 5 seconds, the dishwasher display will show the usage count.

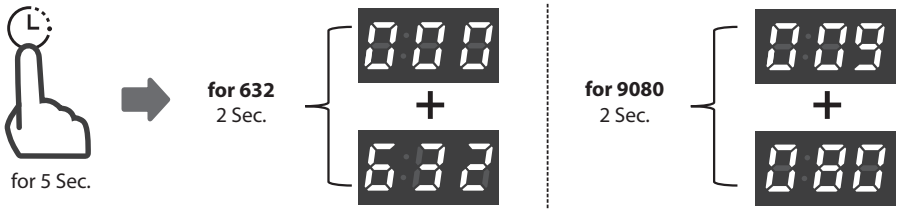

Example:
632:Show “000” for two seconds, then show “632” for two seconds, at last it will be off.
9080:Show “009” for two seconds, then show “080” for two seconds, at last it will be off.

Copyright © 2026, Fast ČR, a. s.

PART 12: TECHNICAL INFORMATION

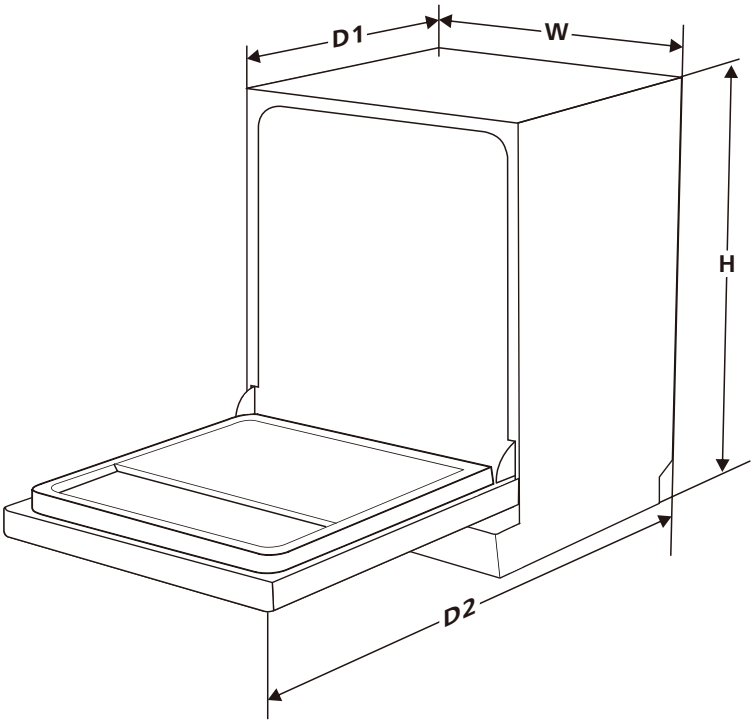

Height (H)	815 mm
Width (W)	448 mm
Depth (D1)	570 mm (with the door closed)
Depth (D2)	1150 mm (with the door opened 90°)

Copyright © 2026, Fast ČR, a. s.

PART 13: PRODUCT INFORMATION SHEET

Product Information Sheet

PHILCO

COMMISSION DELEGATED REGULATION (EU) 2019/2017

Supplier's name or trademark: PHILCO

Supplier's address: U Sanitasu 1621 Říčany 251 01, Czech Republic

Model identifier: PD 1047 BIX

General product parameters: Dishwasher

Parameter	Value	Parameter	Value	
Rated capacity ([a])(ps)	10	Dimensions in cm	Height	82
			Width	45
			Depth	57
EEI ([a])	49.9	Energy efficiency class *	D	
Cleaning performance index ([a])	1.125	Drying performance index ([a])	1.065	
Energy consumption in kWh [per cycle], based on the eco programme using cold water fill. Actual energy consumption will depend on how the appliance is used.	0.674	Water consumption in litres [per cycle], based on the eco programme. Actual water consumption will depend on how the appliance is used and on the hardness of the water.	9.0	
Programme duration ([a]) (h:min)	3:35	Type	Built-in	
Airborne acoustical noise emissions ([a]) (dB(A) re 1 pW)	47	Airborne acoustical noise emission class ([a])	C	
Off-mode (W) (if applicable)	-	Standby mode (W)	0.49	
Delay start (W) (if applicable)	3.99	Networked standby (W) (if applicable)	-	

Minimum duration of the guarantee offered by the supplier: 24 months

Additional information:

Weblink to the supplier's website, where the information in point 6 of Annex II to Commission Regulation (EU) 2019/2022 is found: www.philco.cz

* A (highest efficiency) to G (lowest efficiency)

([a]) for the eco program.

Copyright © 2026, Fast ČR, a. s.

TECHNICAL INFORMATION

Technical information can be found on the type plate on the inside of the appliance and on the energy label. The QR code, on the supplied energy label, contains a link to register the appliance in the EU Eprel database. Keep the energy label, the instructions for use, together with other documents supplied with the device.

TESTING INFORMATION

The delivered device is in accordance with EcoDesign and EN 60436:2020/A12:2022 EN50564:2011. Air access requirements for proper operation of the device, the minimum distance from the wall and the dimensions of the device are part of this manual. If you have any further questions, please contact the manufacturer.

CUSTOMER CARE AND SERVICE

Always use original spare parts.
Model name and serial number can be found on the rating plate. Position of rating plate can be changed without notice.
The original spare parts for some specific components are available for a minimum of 7 or 10 years, based on the type of component, from the placing on the market of the last unit of the model.
When contacting our authorized service, have the model designation, serial number and defect description available.

To download documents, visit www.philco.cz.

To report a defect and obtain additional service information, visit https://philco.cz/podpora-a-servis.

Subject to change without notice.

Copyright © 2026, Fast ČR, a. s.

INSTRUCTIONS AND INFORMATION REGARDING THE DISPOSAL OF USED PACKAGING MATERIALS

Dispose of packaging material at a public waste disposal site.

DISPOSAL OF USED ELECTRICAL AND ELECTRONIC APPLIANCES

The meaning of the symbol on the product, its accessory or packaging indicates that this product shall not be treated as household waste. Please, dispose of this product at your applicable collection point for the recycling of electrical & electronic equipment waste. Alternatively in some states of the European Union or other European states you may return your products to your local retailer when buying an equivalent new product. The correct disposal of this product will help save valuable natural resources and help in preventing the potential negative impact on the environment and human health, which could be caused as a result of improper liquidation of waste. Please ask your local authorities or the nearest waste collection centre for further details. The improper disposal of this type of waste may fall subject to national regulations for fines.

For business entities in the European Union
If you wish to dispose of an electrical or electronic device, request the necessary information from your seller or supplier.

Disposal in other countries outside the European Union
If you wish to dispose of this product, request the necessary information about the correct disposal method from local government departments or from your seller.

This product meets all the basic EU regulation requirements that relate to it.

Changes to the text, design and technical specifications may occur without prior notice and we reserve the right to make these changes.

Original of this user manual is in czech language.

Copyright © 2026, Fast ČR, a. s.

MYČKA NÁDOBÍ

NÁVOD K OBSLUZE

PHILCO

Famous for Quality the World Over

PD 1047 BIX

Vážený zákazníku,
Děkujeme, že jste si koupili výrobek značky PHILCO. Aby mohl váš spotřebič sloužit dobře, přečtěte si všechny pokyny uvedené v tomto návodu k obsluze.

Copyright © 2026, Fast ČR, a. s.

Revize 03/2026

OBSAH

ČÁST 1: BEZPEČNOSTNÍ POKYNY 2
ČÁST 2: POPIS PRODUKTU 5
ČÁST 3: POUŽÍVÁNÍ MYČKY NÁDOBÍ 6
Doplnění soli do změkčovače 6
ČÁST 4: TIPY PRO PLNĚNÍ KOŠE 8
Plnění košů podle EN60436 10
ČÁST 5: PRŮVODCE RYCHLÝM STARTEM 12
Ovládací panel 13
Provoz (Tlačítko) 13
Displej 14
Změkčovač vody 15
Příprava a plnění nádobí do myčky 16
Funkce leštidla a čisticího prostředku 18
Plnění zásobníku na leštidlo 19
Plnění dávkovače čisticího prostředku 20
ČÁST 6: VOLBA PROGRAMU 22
Tabulka mycích programů 22
Úspora energie 23
Spuštění programu 23
Změna programu uprostřed cyklu 23
Zapomněli jste přidat nádobí? 24
Automatické otevření dvířek spotřebiče 24
ČÁST 7: ÚDRŽBA A ČIŠTĚNÍ 25
Péče o vnější povrch spotřebiče 25
Péče o vnitřní prostor spotřebiče 25
Péče o myčku nádobí 27
ČÁST 8: INSTALAČNÍ POKYNY 29
Informace o připojení ke zdroji napájení 29
Přívod a odtok vody 30
Připojení odtokových hadic 31
Umístění spotřebiče 31
Vestavěná instalace (pro integrovaný model) 32
ČÁST 9: ODSTRANĚNÍ MOŽNÝCH PROBLÉMŮ 36
Dostupnost náhradních dílů 38
ČÁST 10: CHYBOVÉ KÓDY 39
ČÁST 11: POČÍTADLO POUŽÍVÁNÍ SPOTŘEBIČE 39
ČÁST 12: TECHNICKÉ INFORMACE 40
ČÁST 13: INFORMAČNÍ LIST 41

Zařízení bylo testováno podle platných směrnic Evropské unie.
Zařízení vyhovuje bezpečnostním ustanovením platným pro elektrické spotřebiče v Evropské unii.

Copyright © 2026, Fast ČR, a. s.

ČÁST 1: BEZPEČNOSTNÍ POKYNY

⚠ VAROVÁNÍ! Při použití myčky dodržujte níže uvedená upozornění:

- Tento spotřebič mohou používat děti ve věku 8 let a starší a osoby se sníženými fyzickými, smyslovými nebo mentálními schopnostmi nebo s nedostatkem zkušeností a znalostí, pokud jsou pod dozorem nebo byly poučeny o používání spotřebiče bezpečným způsobem a rozumí případným nebezpečím.
- Děti si se spotřebičem nesmějí hrát.
- Čištění a údržbu prováděnou uživatelem nesmějí provádět děti bez dozoru.
- Myčka je určena pro 10 sad nádobí.
  Správné rozmístění nádobí v myčce naleznete na straně 10.
- Pokud je přívodní kabel poškozen, jeho výměnu svěřte odbornému servisnímu středisku, aby se zabránilo vzniku nebezpečné situace. Spotřebič s poškozeným přívodním kabelem je zakázáno používat.
- Dvířka by neměla zůstávat v otevřené poloze, protože jinak hrozí nebezpečí zakopnutí.

Při ukládání nádobí do myčky:

- ⚠ VÝSTRAHA: Nože a další nádobí s ostrými hroty a ostřím musíte vložit do koše špičkami směrem dolů nebo uložit do vodorovné polohy.
- Ostré předměty ukládejte tak, aby nemohly poškodit těsnění dvířek.

Copyright © 2026, Fast ČR, a. s.

Tento spotřebič je určen pro použití výhradně v domácnosti a nikoliv v podobných prostorech, jako jsou:
– kuchyňské kouty v obchodech, kancelářích a ostatních pracovištích;
– spotřebiče používané hosty v hotelích, motelech a jiných obytných prostředích;
– spotřebiče používané v podnicích zajišťujících nocleh se snídaní;
– spotřebiče používané ve stravovacích a podobných neprodejních prostředích.

- Nemyjte v myčce plastové předměty, pokud nejsou výrobcem označeny jako vhodné do myčky nádobí. Přítomnost plastového nádobí v myčce má za následek horší výsledek procesu sušení. U plastových předmětů, které nejsou označené jako vhodné do myčky nádobí, dodržujte doporučení jejich výrobce.
- U myček nádobí, které mají ve spodní části větrací otvory, tyto otvory nesmějí být zakryty kobercem.

• Na dvířka a koše na nádobí myčky si nesedejte, nestoupejte na ně a při obsluze nepoužívejte násilí.
• Nestavte na spotřebič žádné těžké předměty a nestoupejte si na otevřená dvířka. Spotřebič by se mohl převrátit dopředu.

Používejte pouze mycí a lešticí prostředky určené do automatické myčky. Nikdy nepoužívejte mýdlo, prací prostředky ani mycí prostředky na nádobí pro ruční mytí.

Dětem zabraňte v přístupu k mycím a lešticím prostředkům a rovněž k otevřeným dvířkům myčky, protože by uvnitř mohly být zbytky prostředků, které jsou silně alkalické a mohou být velmi nebezpečné.

Copyright © 2026, Fast ČR, a. s.

Spotřebič, přívodní kabel nebo zástrčka nesmí ležet, dotýkat se či být ponořen do vody či jiné kapaliny, aby nedošlo k úrazu elektrickým proudem.
Pokud je napájecí kabel poškozený, musí být vyměněn výrobcem, jeho servisním technikem nebo podobně kvalifikovanou osobou, aby nebyla ohrožena bezpečnost.
Spotřebič nesmí stát na přívodním kabelu.

Spotřebič připojte k přívodu vody pomocí nové hadice a nikoliv hadice dříve používané. Obalové materiály zlikvidujte řádným způsobem.

Během instalace nesmí být napájecí kabel nadměrně nebo nebezpečně ohýbán nebo stlačován.

Ovládací prvky nejsou na hraní.
Ujistěte se, že koberec neblokuje otvory v dolní části spotřebiče.
Myčku používejte pouze pro účely, pro které je určená, tedy pro mytí nádobí.
Tato myčka je určena pouze pro použití v interiéru.

PEČLIVĚ SI PŘEČTĚTE A DODRŽUJTE TYTO BEZPEČNOSTNÍ POKYNY A USCHOVEJTE SI JE PRO POZDĚJŠÍ POUŽITÍ.

Copyright © 2026, Fast ČR, a. s.

ČÁST 2: POPIS PRODUKTU

DŮLEŽITÉ:
Abyste dosáhli co nejlepšího výkonu vaší myčky nádobí, před prvním použitím si přečtěte všechny provozní pokyny.

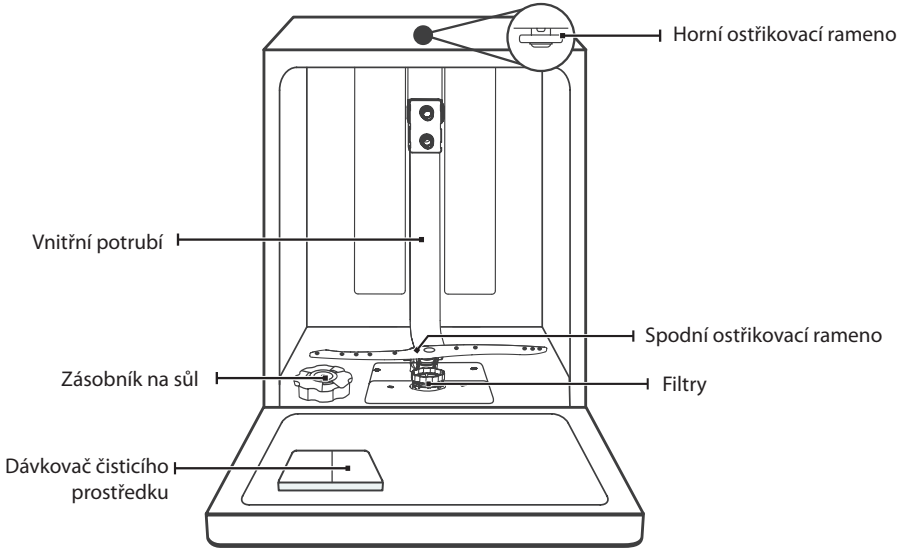

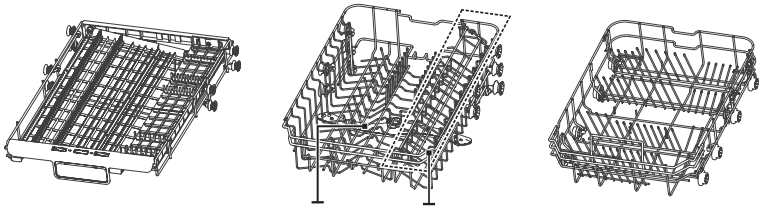

Stojan na příbory **Horní koš** **Spodní koš**

POZNÁMKA:
Obrázky jsou pouze orientační, různé modely se mohou lišit.

Copyright © 2026, Fast ČR, a. s.

ČÁST 3: POUŽÍVÁNÍ MYČKY NÁDOBÍ

Před použitím myčky nádobí:

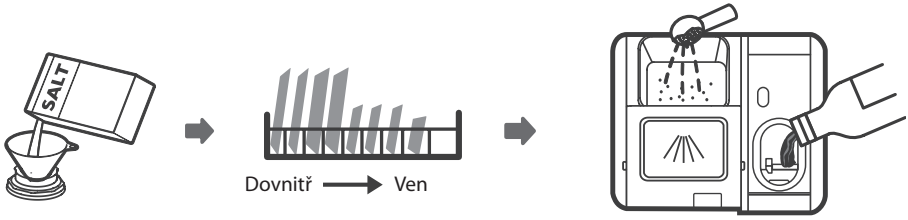

1. Nastavte změkčovač vody
2. Naplnění soli do změkčovače
3. Naplnění koše
4. Naplňte dávkovač čisticího prostředku.

Pokud potřebujete nastavit změkčovač vody, zkontrolujte „Změkčovač vody".

Doplnění soli do změkčovače

POZNÁMKA:
Pokud vaše myčka nemá žádný systém změkčování vody, můžete tuto kapitolu přeskočit.

Vždy používejte sůl určenou do myčky nádobí.
Zásobník soli se nachází pod spodním košem a měl by být naplněn tak, jak je vysvětleno v následujícím textu:

VAROVÁNÍ:

- **Používejte jen sůl určenou speciálně pro použití v myčkách nádobí!**
  Jakýkoli jiný typ soli, který není specificky určen pro použití v myčce nádobí, zejména jedlá sůl, by poškodil systém změkčování v myčce. V případě poškození způsobeného použitím nevhodné soli výrobce neposkytuje záruku ani neodpovídá za jakékoli způsobené škody.
- **Sůl naplňte pouze před spuštěním cyklu.**
  Předejdete tak tomu, že jakákoli zrnka soli nebo slané vody, která se mohla vylít, zůstanou na spodní části spotřebiče během jakéhokoli časového období, což může způsobit korozi.

Copyright © 2026, Fast ČR, a. s.

Při přidávání soli do myčky nádobí postupujte podle následujících kroků:

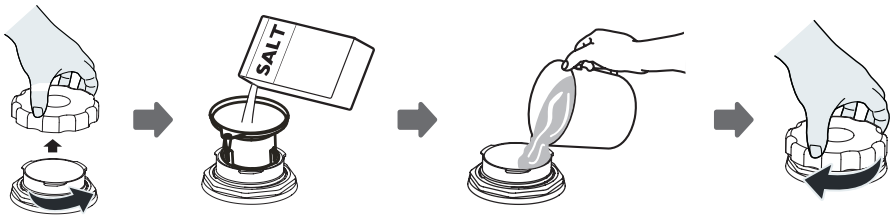

1. Vysuňte spodní koš a poté odšroubujte uzávěr zásobníku na sůl.
2. Vložte konec nálevky (je-li součástí příslušenství) do otvoru a nasypte asi 1,5 kg soli do myčky nádobí.
3. Zásobník soli naplňte vodou po maximální hranici. Je normální, že ze zásobníku na sůl vyteče malé množství vody.
4. Po naplnění zásobníku pevně zašroubujte uzávěr.
5. Výstražný indikátor soli zhasne po naplnění zásobníku soli solí.
6. Ihned po naplnění soli do zásobníku soli by se měl spustit mycí program (doporučujeme použít krátký program). V opačném případě může slaná voda poškodit filtrační systém, čerpadlo nebo jiné důležité části spotřebiče. Na toto se nevztahuje záruka.

POZNÁMKA:

- Zásobník soli se smí doplňovat, jen když se na ovládacím panelu rozsvítí indikátor doplnění soli ( ). V závislosti na tom, jak dobře se sůl rozpouští, může indikátor doplnění soli stále svítit, i když je zásobník soli naplněný.
- Pokud na ovládacím panelu nesvítí indikátor doplnění soli (u některých modelů), můžete odhadnout, kdy doplnit sůl do změkčovače podle cyklů, které myčka nádobí proběhla.
- Pokud se sůl rozsypala, spusťte oplachování nebo rychlý program, abyste ji odstranili.

Copyright © 2026, Fast ČR, a. s.

ČÁST 4: TIPY PRO PLNĚNÍ KOŠE

Nastavení horního koše

Typ 1:
Výšku horního koše lze jednoduše nastavit tak, aby se do něj vešlo vyšší nádobí v horním nebo spodním koši. Chcete-li nastavit výšku horního koše, postupujte následujícím způsobem:

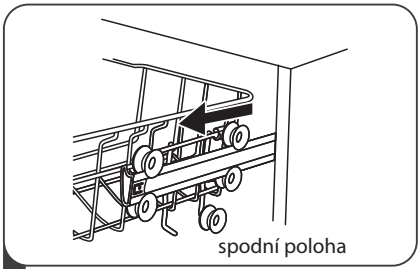

1. Vytáhněte horní koš.

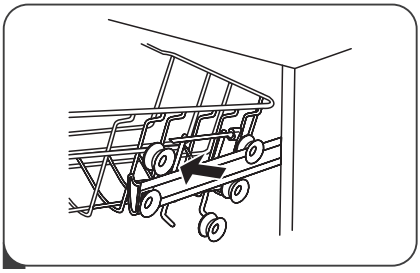

2. Vyjměte horní koš.

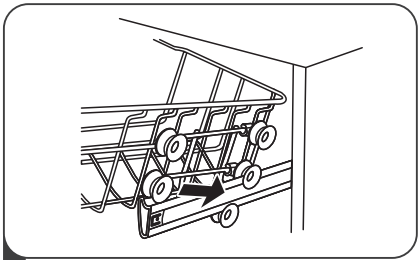

3. Znovu připevněte horní koš k horním nebo spodním kolečkům.

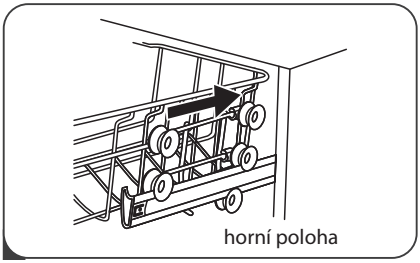

4. Zatlačte horní koš.

Copyright © 2026, Fast ČR, a. s.

Typ 2

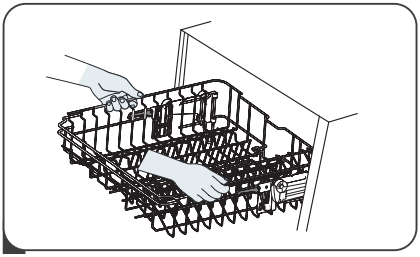

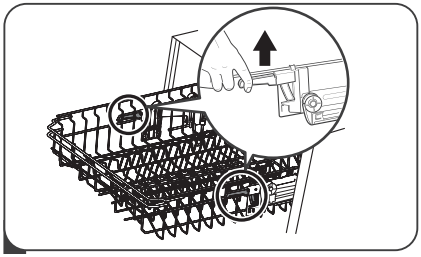

1. Pokud chcete zvednout horní koš, nadzvedněte horní koš uprostřed na každé straně, dokud koš nezapadne na místo v horní poloze. Není třeba zvedat seřizovací rukojeť.
2. Chcete-li snížit horní koš, zvedněte nastavovací rukojeti na každé straně, abyste košík uvolnili a spusťte jej do spodní polohy.

Sklopení držáků na sklenice

Abyste vytvořili místo pro vyšší předměty v horním koši, zvedněte držák na šálky směrem nahoru.
O tento držák si pak můžete opřít vysoké sklenice. Můžete jej také demontovat, když není potřebný k použití.

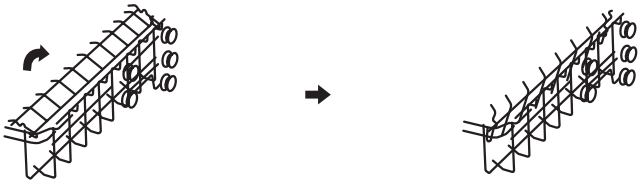

Sklopení regálových polic

Hroty spodního koše slouží k uchycení talířů a talířů.
Mohou být složeny směrem dolů, aby bylo více místa pro velké předměty.

zvednutí nahoru

sklopení směrem dolů

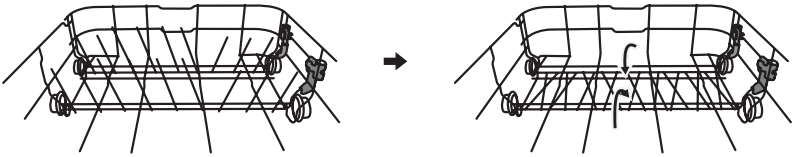

Copyright © 2026, Fast ČR, a. s.

Plnění košů podle EN60436

Úplné naplnění myčky nádobí přispěje k úspoře energie a vody.

1. Horní koš:

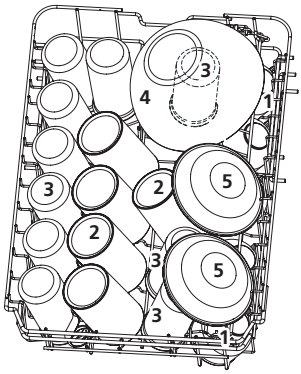

1 Šálky
2 Hrnečky
3 Sklenice
4 Skleněná miska
5 Dezertní misky

2. Spodní koš:

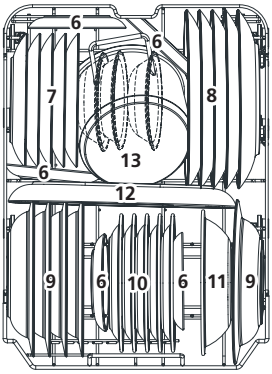

6 Podšálky
7 Dezertní talířky
8 Mělké talíře
9 Hluboké talíře
10 Melaminové dezertní talířky
11 Melaminová miska
12 Oválný servírovací talíř
13 Malý hrnec

Copyright © 2026, Fast ČR, a. s.

Držák na příbory:

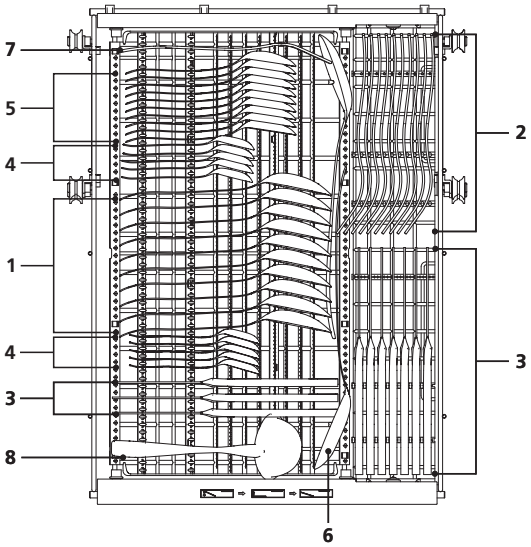

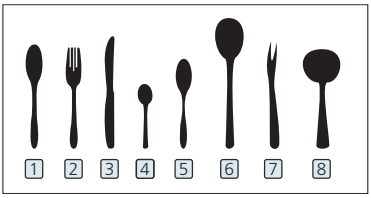

1 Polévkové lžíce
2 Vidličky
3 Nože
4 Čajové lžičky
5 Dezertní lžičky
6 Servírovací lžíce
7 Servírovací vidlička
8 Naběračka

Informace pro testy srovnatelnosti v souladu s EN60436
Kapacita: 10 souprav
Poloha horního koše: spodní poloha
Program: ECO
Nastavení leštidla: Max
Nastavení změkčovače: H3

Copyright © 2026, Fast ČR, a. s.

ČÁST 5: PRŮVODCE RYCHLÝM STARTEM

Podrobný způsob ovládání naleznete v příslušném obsahu návodu k obsluze.

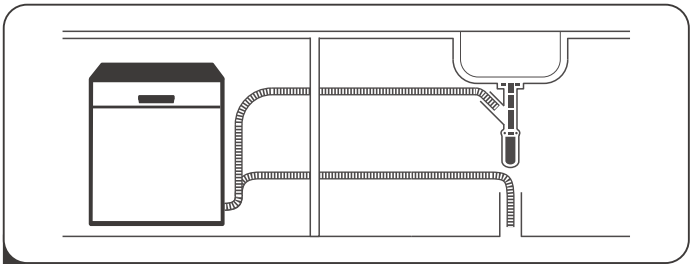

1. Nainstalujte myčku nádobí
   (Viz část INSTALAČNÍ POKYNY.)

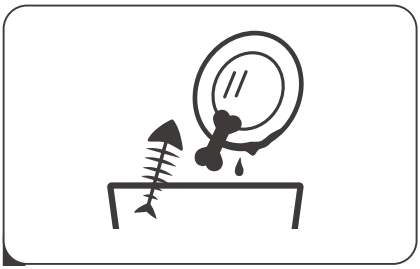

2. Odstraňte větší zbytky pokrmu z nádobí. Vyhněte se předmytí.

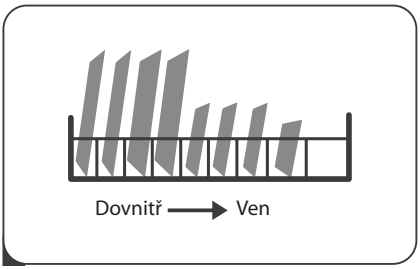

3. Naplňte koše myčky.

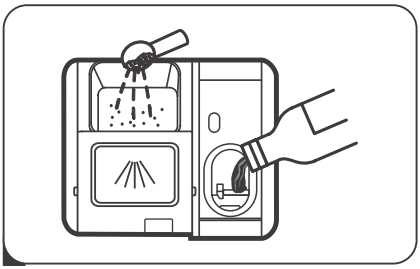

4. Naplňte zásobník čisticím prostředkem a leštidlem.

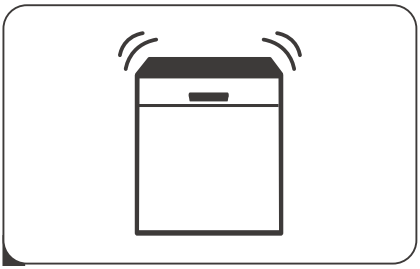

5. Zvolte vhodný program a spusťte myčku nádobí.

Copyright © 2026, Fast ČR, a. s.

Ovládací panel

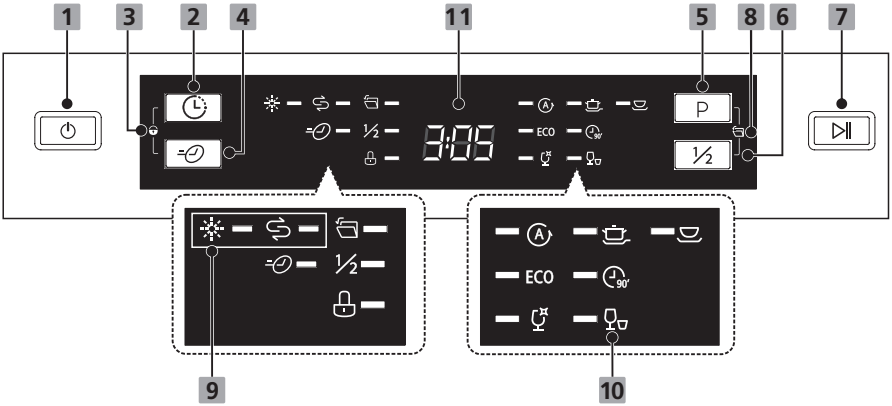

Provoz (Tlačítko)

1 **Napájení**	Stisknutím tohoto tlačítka zapnete myčku nádobí.
2 **Odložený start**	Stisknutím tohoto tlačítka nastavíte odložené hodiny mytí. Začátek mytí můžete odložit až o 24 hodin.
3 **Dětská pojistka**	Tato možnost umožňuje uzamknout tlačítka na ovládacím panelu, takže děti nemohou náhodně spustit myčku nádobí stisknutím tlačítek na panelu. Aktivní zůstane pouze tlačítko napájení. Chcete-li uzamknout nebo odemknout tlačítka na ovládacím panelu, současně stiskněte a podržte tlačítko **Odloženého startu + Express** v trvání 3 sekund.
4 **Express**	Zkrácení času programu. (Lze použít pouze s programy **Intenzivní, Univerzální, ECO, Sklo, 90 min.**).
5 **Program**	Stisknutím tohoto tlačítka zvolíte příslušný program mytí, přičemž se rozsvítí indikátor programu.
6 **Poloviční náplň**	Tuto funkci můžete zvolit když máte na umytí přibližně polovinu nebo méně než polovinu plného nádobí, abyste ušetřili energii a vodu. (Lze použít pouze s režimy **Intenzívní, Univerzální, ECO, Sklo a 90 min.**).
7 **Start/Pauza**	Stisknutím tlačítka spustíte zvolený mycí program nebo pozastavíte probíhající program.
8 **Automatické otevření**	Po umytí se dvířka automaticky otevřou, aby se dosáhlo lepšího účinku sušení. (Lze ji použít pouze s režimy **Automatické, Intenzivní, Univerzální, ECO, Sklo a 90 min**). Chcete-li uzamknout nebo odemknout tlačítka na ovládacím panelu, současně stiskněte a podržte tlačítko „P“ + tlačítko “½” v trvání 2 sekund.

Copyright © 2026, Fast ČR, a. s.

Displej

9 **Varovný indikátor**	**Leštidlo** Pokud se rozsvítí indikátor "✳" znamená to, že v myčce nádobí je málo leštidla a vyžaduje se doplnění. **Sůl** Pokud se rozsvítí indikátor "⊜" znamená to, že v myčce nádobí je málo soli a vyžaduje se její doplnění.
10 **Indikátor programu**	**Auto (Automaticky)** Automatické snímání mytí lehce, normálně nebo silně znečištěného nádobí s nebo bez zaschlých pokrmů. **Intenzivní** Pro velmi znečištěné nádobí a běžně znečištěné hrnce, varné nádoby, nádobí atd. Se zaschlými zbytky pokrmu. **Univerzální** Pro univerzálně znečištěné nádobí, jako jsou varné nádoby, talíře, sklenice a mírně znečištěné varné nádoby. ECO **ECO** Toto je standardní program, je vhodný pro mytí běžně znečištěného nádobí a je to nejefektivnější program z hlediska kombinované spotřeby energie a vody pro tento typ nádobí. 90' **90 Min** Pro běžně znečištěné nádobí, které vyžaduje rychlé mytí. **Sklo** Pro mírně znečištěné nádobí a sklo. **Rychlý** Kratší mytí pro mírně znečištěné nádobí, které není třeba sušit.
11 **Displej**	3:05 Pro zobrazení zbývajícího času programu a času odloženého startu, chybového kódu atd.

Copyright © 2026, Fast ČR, a. s.

Změkčovač vody

Změkčovač vody je třeba nastavit manuálně pomocí voliče tvrdosti vody.
Změkčovač vody je určen k odstranění minerálů a solí z vody, které by měly škodlivý nebo nepříznivý vliv na provoz spotřebiče.
Čím více minerálů je ve vodě, tím je vaše voda tvrdší.
Změkčovač by měl být nastaven podle tvrdosti vody ve vaší oblasti.
Váš místní vodohospodářský úřad vám může poradit ohledně tvrdosti vody ve vaší oblasti.

Úprava spotřeby soli
Myčka nádobí je navržena tak, aby umožňovala nastavení množství spotřebované soli na základě tvrdosti použité vody. Toto je určeno k optimalizaci a přizpůsobení úrovně spotřeby soli.

Při úpravě spotřeby soli postupujte podle následujících kroků.
1. **Zavřete** dvířka, zapněte spotřebič;
2. Do 60 sekund po zapnutí spotřebiče stiskněte tlačítko **Program** na více než 5 sekund, abyste vstoupili do režimu nastavení změkčovače vody.
3. Opětovným stisknutím tlačítka **Program** zvolte správné nastavení podle vašeho místního prostředí, nastavení se změní v následujícím pořadí: **H3->H4->H5->H6->H1->H2->H3**;
4. Bez provedení jakékoli operace během 5 sekund nebo stisknutím tlačítka napájení dokončete nastavení a ukončete režim nastavení.

TVRDOST VODY				**Úroveň změkčovače vody**	**K regeneraci dochází při každé X sekvenci programu [1)]**	**Spotřeba soli (gram/cyklus)**
Německá stupnice °dH	Francouzská stupnice °fH	Britská stupnice °Clarke	Mmol/l			
0 - 5	0 - 9	0 - 6	0 - 0,94	H1	Bez regenerace	0
6 - 11	10 - 20	7 - 14	1,0 - 2,0	H2	10	9
12 - 17	21 - 30	15 - 21	2,1 - 3,0	H3	5	12
18 - 22	31 - 40	22 - 28	3,1 - 4,0	H4	3	20
23 - 34	41 - 60	29 - 42	4,1 - 6,0	H5	2	30
35 - 55	61 - 98	43 - 69	6,1 - 9,8	H6	1	60

1 °dH = 1,25 °Clarke = 1,78 °fH = 0,178 mmol/l
Výrobní nastavení: H3

[1)] Každý cyklus s regeneračním provozem spotřebuje další 2,0 litry vody, spotřeba energie se zvýší o 0,02 kWh a program se prodlouží o 4 minuty.

Copyright © 2026, Fast ČR, a. s.

Pokud ve vaší myčce nádobí chybí sůl, viz část „Plnění soli do změkčovače.“.

POZNÁMKA:
Pokud váš model nemá změkčovač vody, můžete tuto část přeskočit: Změkčovač vody
Tvrdost vody se liší od místa k místu. Pokud v myčce nádobí používáte tvrdou vodu, na nádobí a kuchyňském nářadí se budou vytvářet usazeniny.
Spotřebič je vybaven speciálním změkčovačem, který používá zásobník na sůl speciálně navržený k odstranění vodního kamene a minerálů z vody.

Příprava a plnění nádobí do myčky

- Zvažte nákup nádobí, které je označeno jako vhodné do myčky nádobí.
- Pro konkrétní položky zvolte program s nejnižší možnou teplotou.
- Abyste předešli poškození, nevyjímejte sklenice a příbory z myčky hned po skončení programu.

K mytí následujících příborů/nádobí

Nejsou vhodné
- Příbory s dřevěnou, rohovinovou nebo perleťovou rukojetí
- Plastové nádoby, které nejsou odolné vůči teplu
- Starší příbor s lepenými částmi, které nejsou odolné vůči teplotě
- Lepené příbory nebo nádobí
- Cínové nebo měděné předměty
- Křišťálové sklo
- Ocelové předměty podléhající rezivění
- Dřevěné talíře
- Položky vyrobené ze syntetických vláken

Mají omezenou vhodnost
- Některé typy sklenic se mohou po velkém počtu umytí zakalit
- Stříbrné a hliníkové předměty, které mají tendenci během mytí se odbarvovat
- Glazované vzory mohou při častém mytí v myčce nádobí vyblednout

Doporučení pro plnění myčky nádobí
Seškrábejte jakékoli velké množství zbytků jídla. Nechte změknout zbytky připáleného pokrmu na pánvích.
Nádobí není třeba oplachovat pod tekoucí vodou.
Pro nejlepší výkon myčky nádobí dodržujte tyto pokyny pro plnění.
(Vlastnosti a vzhled košů na nádobí a košů na příbory se mohou lišit od vašeho modelu.)

Nádobí vložte do myčky nádobí následujícím způsobem:
- Položky jako šálky, sklenice, hrnce, pánve atd. musí směřovat dolů.
- Zakřivené nádobí nebo nádobí s prohlubněmi by se mělo vkládat šikmo, aby voda mohla odtékat.
- Zajistěte, aby bylo veškeré nádobí bezpečně naskládáno a nemohlo se převrátit.
- Zajistěte, aby bylo veškeré nádobí umístěno tak, aby se ostřikovací ramena mohla během mytí volně otáčet.
- Duté předměty, jako jsou šálky, sklenice, pánve atd. vkládejte otvorem dolů, aby se voda nemohla hromadit v nádobě nebo na dně.
- Nádobí a příbory nesmí ležet v sobě ani se navzájem překrývat.

Copyright © 2026, Fast ČR, a. s.

- Abyste předešli poškození, sklenice by se neměly navzájem dotýkat.
- Horní koš je určen k uložení jemnějšího a lehčího nádobí, jako jsou sklenice, šálky na kávu a čaj.
- Nože s dlouhou čepelí uložené ve svislé poloze představují potenciální nebezpečí!
- Dlouhé a ostré kusy příborů, jako jsou řezací nože, musí být umístěny v horním koši vodorovně.
- Vaši myčku nádobí nepřeplňujte. To je důležité pro dobré výsledky a přiměřenou spotřebu energie.

POZNÁMKA:
Velmi malé kusy by se neměly mýt v myčce na nádobí, protože by mohly snadno vypadnout z koše.

Vyjmutí nádobí
Abyste zabránili kapání vody z horního koše do spodního koše, doporučujeme nejprve vyprázdnit spodní koš a poté horní koš.

VAROVÁNÍ
Předměty budou horké! Abyste předešli poškození, nevyjímejte sklenice a příbory z myčky nádobí přibližně 15 minut po skončení programu.

Plnění horního koše
Horní koš je určen k uložení jemnějšího a lehčího nádobí, jako jsou sklenice, šálky a podšálky na kávu a čaj, jakož i talířky, malé misky a mělké pánve (pokud nejsou příliš znečištěné). Umístěte nádobí a nádobí tak, aby se nepohybovalo proudem stříkající vody.

Plnění spodního koše
Doporučujeme, abyste do spodního koše umístili velké a silně znečištěné předměty: jako jsou hrnce, pánve, poklice, servírovací misky a mísy, jak je znázorněno na obrázku níže. Servírovací misky a poklice je lepší umístit na boční stranu držáků, abyste zabránili zablokování otáčení horního ostřikovacího ramene. Maximální doporučený průměr talířů před dávkovačem čisticího prostředku je 19 cm, aby se nebránilo jeho otevírání.

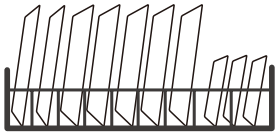

Copyright © 2026, Fast ČR, a. s.

Plnění koše na příbory
Příbory by měly být umístěny v koši na příbory odděleně od sebe ve vhodných pozicích. Zabraňte vnořování příborů, abyste předešli jejich nedostatečnému čištění.

VAROVÁNÍ
Nedovolte, aby přes spodek přesahovala jakákoli položka.
Ostré kuchyňské náčiní vkládejte vždy ostrým hrotem směrem dolů!

Pro dosažení optimálních výsledků čištění a sušení si prosím prohlédněte standardní možnosti vkládání nádobí v poslední části ČÁSTI I: Všeobecné pokyny

Funkce leštidla a čisticího prostředku

Leštidlo se uvolňuje během posledního oplachování, aby se zabránilo tvorbě kapek vody na nádobí, které mohou zanechávat skvrny a šmouhy. Zlepšuje také sušení tím, že umožňuje stékání vody z nádobí. Vaše myčka nádobí je navržena pro používání tekutých leštidel.

VAROVÁNÍ
Používejte pouze značková leštidla pro myčky nádobí. Nikdy neplňte dávkovač leštidla žádnými jinými látkami (například čisticím prostředkem do myčky nádobí, tekutým čisticím prostředkem). Došlo by k poškození spotřebiče.

Kdy doplnit leštidlo
Pravidelnost dávkování, které je třeba doplňovat, závisí na tom, jak často se myje nádobí a na nastavení leštidla.
- Indikátor nízké hladiny leštidla (✨) se rozsvítí tehdy, když je potřeba více leštidla.
  Nepřeplňujte dávkovač leštidla.

Funkce čisticího prostředku
Chemické složky, které tvoří čisticí prostředek, jsou potřebné k odstranění, rozdrcení a dávkování všech nečistot z myčky nádobí. Pro tento účel je vhodná většina komerčních kvalitních čisticích prostředků.

VAROVÁNÍ
- Správné používání čisticího prostředku
  Používejte pouze čisticí prostředek speciálně vyrobený pro myčky nádobí. Udržujte svůj čisticí prostředek čerstvý a suchý.
  Neplňte čisticí prostředek do dávkovače, dokud nejste připraveni spustit myčku nádobí.
- **Prostředek na mytí nádobí je žíravý! Uchovávejte tento prostředek mimo dosah dětí.**

Copyright © 2026, Fast ČR, a. s.

Plnění zásobníku na leštidlo

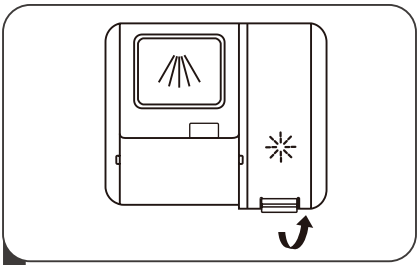

1. Otevřete uzávěr zásobníku na leštidlo zvednutím rukojeti.

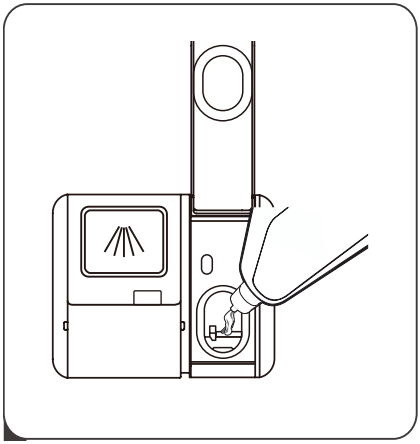

2. Nalijte leštidlo do dávkovače, dávejte pozor, abyste jej nepřeplnili.

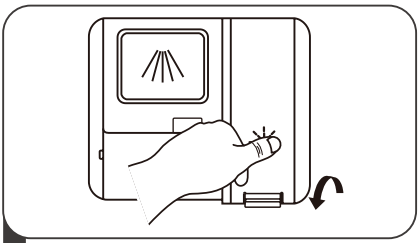

3. Potom zavřete uzávěr.

Copyright © 2026, Fast ČR, a. s.

Nastavení zásobníku leštidla

K dosažení lepšího výkonu sušení s omezeným množstvím leštidla je myčka nádobí navržena tak, aby přizpůsobovala spotřebu uživatelům. Postupujte podle níže uvedených kroků.

1. **Zavřete** dvířka, zapněte spotřebič.
2. Do 60 sekund po zapnutí spotřebiče stiskněte **tlačítko programu** na více než 5 sekund a poté stiskněte **tlačítko odloženého startu**, abyste vstoupili do nastaveného modelu, indikátor leštidla bliká s 1 Hz frekvencí.
3. Opětovným stisknutím **tlačítka programu** zvolte správné nastavení podle vašich zvyklostí při používání, nastavení se změní v následujícím pořadí: **d3->d4->d5->d1->d2->d3**.
   Čím vyšší je číslo, tím více leštidla myčka nádobí použije.
4. Pokud není provedena žádná činnost během 5 sekund nebo po stisknutí tlačítka napájení dokončete nastavení a ukončete režim nastavení.

Plnění dávkovače čisticího prostředku

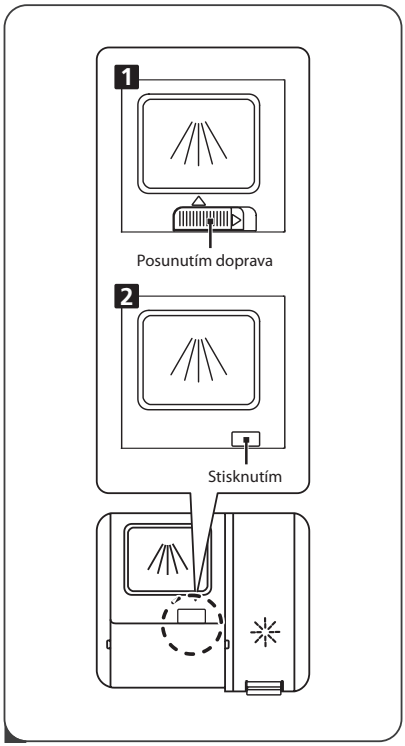

1. Vyberte si prosím způsob otevření podle aktuální situace.
   A. Otevřete uzávěr posunutím uvolňovací západky.
   B. Otevřete uzávěr stisknutím uvolňovací západky.

Copyright © 2026, Fast ČR, a. s.

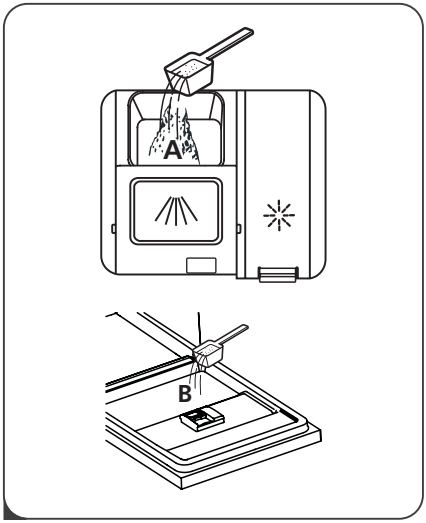

2. Přidejte čisticí prostředek do větší dutiny (A) pro cyklus hlavního mytí.
   Pro lepší výsledek mytí, zvláště pokud máte velmi znečištěné nádobí, nalijte na dvířka malé množství čisticího prostředku. Přídavný prací prostředek se aktivuje během fáze předmytí.

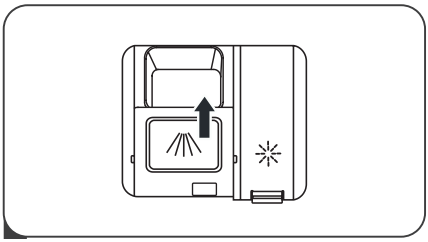

3. Zavřete západku posunutím dopředu a následným stisknutím.

POZNÁMKA:
Dodržujte prosím doporučení výrobce na obalu čisticího prostředku.

Copyright © 2026, Fast ČR, a. s.

ČÁST 6: VOLBA PROGRAMU

Tabulka mycích programů

Níže uvedená tabulka ukazuje, které programy jsou nejlepší pro úroveň zbytků jídla nádobí a kolik čisticího prostředku je potřeba k jejich odstranění. Zobrazuje také různé informace o programech. Hodnoty spotřeby a doba trvání programu jsou pouze orientační, kromě programu ECO.
(●) indikuje, že program používá leštidlo při posledním oplachování.

Program	Popis cyklu	Prostředek Předmytí/ Hlavní mytí	Trvání programu (min)	Energie (kWh)	Voda (litrů)	Leštidlo
Auto	Předmytí (45 °C) Automatické mytí (55 ~ 65 °C) Opláchnutí Opláchnutí Opláchnutí (50 ~ 65 °C) Sušení	4/14 g (1 nebo 2 tablety)	150	0,850 ~ 1,375	9,3 - 15,3	●
Intenzivní	Předmytí Mytí (60 °C) Opláchnutí Opláchnutí(65 ~ 72 °C) Sušení	4/14 g (1 nebo 2 tablety)	175	1,005 ~ 1,130	12,7	●
Univerzální	Předmytí Mytí (60 °C) Opláchnutí Opláchnutí (65 ~ 72 °C) Sušení	4/14 g (1 nebo 2 tablety)	150	0,995 ~ 1,120	12,7	●
ECO **(*EN60436)**	Mytí (45 °C) Opláchnutí Opláchnutí (45 °C) Sušení	18 g (1 tableta)	215	0,674	9,0	●
90' **90 min.**	Mytí (55 °C) Opláchnutí Opláchnutí (60 ~ 65 °C) Sušení	18 g (1 tableta)	90	0,830 ~ 0,930	10,4	●
Sklo	Předmytí Mytí (45 °C) Opláchnutí Opláchnutí (55 ~ 60 °C) Sušení	4/14 g (1 nebo 2 tablety)	120	0,760 ~ 0,805	12,7	●
Rychlý	Mytí (45 °C) Opláchnutí Opláchnutí (45 °C)	12 g (1 tableta)	30	0,560	9,6	O

POZNÁMKA:
ECO (*EN60436):
Program ECO je vhodný k čištění běžně znečištěného nádobí, pro toto použití je to nejefektivnější program z hlediska kombinované spotřeby energie a vody a slouží k posouzení souladu s legislativou EU o ekodesignu.

Copyright © 2026, Fast ČR, a. s.

Úspora energie

1. Předoplachování nádobí vede ke zvýšené spotřebě vody a energie a nedoporučuje se.
2. Mytí nádobí v myčce nádobí pro domácnost obvykle spotřebuje méně energie a vody ve fázi používání než ruční mytí nádobí, kdy se myčka nádobí pro domácnost používá podle návodu.

Spuštění programu

1. Vytáhněte spodní a horní koš, vložte nádobí a zatlačte jej zpět. Doporučuje se naplnit nejprve spodní koš, potom horní koš.
2. Nalijte čisticí prostředek.
3. Zasuňte zástrčku do elektrické zásuvky. Napájecí zdroj naleznete v části „Informační list“. Ujistěte se, zda je přívod vody zapnutý na plný tlak.
4. Zavřete dvířka, stisknutím tlačítka napájení zapněte spotřebič.
5. Zvolte program, rozsvítí se indikátor odezvy. Potom stiskněte tlačítko Start/Pauza a myčka nádobí spustí svůj cyklus.

Změna programu uprostřed cyklu

Program lze změnit jen tehdy, běžel-li jen krátký čas, v opačném případě již mohl být mycí prostředek uvolněn nebo mycí voda s čisticím prostředkem již byla vypuštěna. Pokud je tomu tak, myčku nádobí je třeba resetovat a dávkovač čisticího prostředku znovu naplnit. Při resetování myčky nádobí postupujte podle níže uvedených pokynů:

1. Pro pozastavení mytí stiskněte tlačítko Start/Pauza.
2. Stiskněte tlačítko Program v trvání více než tři sekundy, spotřebič bude v režimu volby programu.
3. Program můžete změnit na požadované nastavení cyklu.

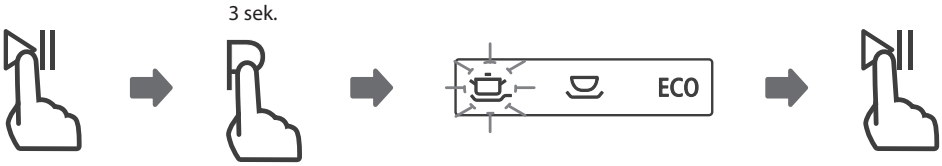

Copyright © 2026, Fast ČR, a. s.

Zapomněli jste přidat nádobí?

Zapomenuté nádobí můžete přidat kdykoli před otevřením dávkovače čisticího prostředku. Pokud je tomu tak, postupujte podle pokynů níže:

1. Pro pozastavení mytí stiskněte tlačítko Start/Pauza.
2. Když se přestanou ostřikovací ramena otáčet, můžete zcela otevřít dvířka spotřebiče.
3. Přidejte zapomenuté nádobí.
4. Zavřete dvířka myčky.
5. Stiskněte tlačítko Start/Pauza, myčka nádobí se spustí po 10 sekundách.

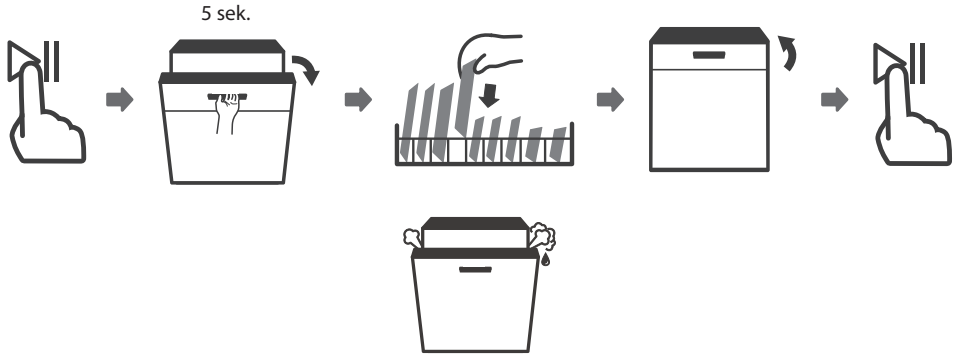

VAROVÁNÍ
Je nebezpečné otevírat dvířka uprostřed cyklu, protože horká pára vás může opařit.

Automatické otevření dvířek spotřebiče

Po umytí se dvířka myčky automaticky otevřou, aby bylo dosaženo lepšího efektu sušení.

POZNÁMKA:
Když jsou dvířka myčky nádobí nastavena na automatické otevírání, nesmí být zablokována.
To může narušit funkčnost zámku dvířek.

Copyright © 2026, Fast ČR, a. s.

ČÁST 7: ÚDRŽBA A ČIŠTĚNÍ

Péče o vnější povrch spotřebiče

Dvířka a těsnění dvířek
Pravidelně čistěte těsnění dvířek měkkým vlhkým hadříkem, abyste odstranili zbytky pokrmů.
Při plnění myčky nádobí mohou zbytky pokrmů a nápojů kapat na boky dvířek myčky nádobí. Tyto povrchy jsou mimo mycí prostor a nemá je k nim přístup voda z ostřikovacích ramen. Všechny usazeniny by se měly otřít před zavřením dvířek.

Ovládací panel
Pokud je třeba čištění, ovládací panel otřete pouze měkkou vlhkou utěrkou.

VAROVÁNÍ:
- Abyste předešli vniknutí vody do zámku dvířek a elektrických komponentů, nepoužívejte žádné čističe ve spreji.
- Na vnější povrchy nikdy nepoužívejte abrazivní čisticí prostředky nebo drátěnky, protože mohou poškrábat povrch. Některé papírové utěrky mohou také poškrábat nebo zanechat stopy na povrchu.

Péče o vnitřní prostor spotřebiče

Filtrační systém
Filtrační systém ve spodní části vnitřního prostoru zadrží hrubé nečistoty z mycího cyklu včetně cizích předmětů, jako jsou párátka nebo úlomky. Nasbírané hrubé nečistoty mohou způsobit ucpání filtrů. Pravidelně kontrolujte stav filtrů, opatrně odstraňte cizí předměty a v případě potřeby vyčistěte části filtračního systému vodou. Při čištění filtru postupujte podle níže uvedených kroků.

POZNÁMKA:
Obrázky jsou pouze orientační, různé modely filtračního systému a ostřikovacích ramen se mohou lišit.

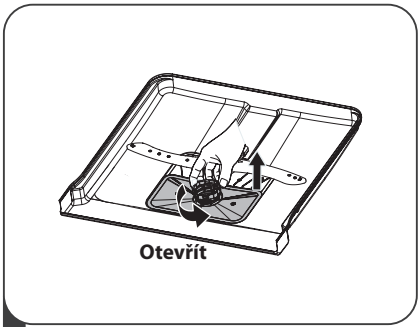

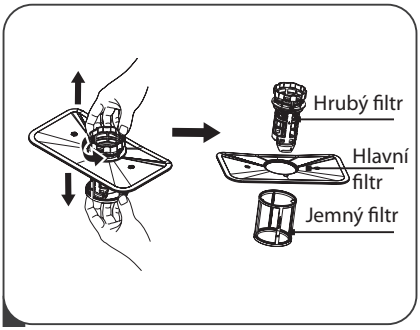

1. Podržte hrubý filtr a otočte jej dvakrát proti směru hodinových ručiček, abyste filtr odblokovali. Nadzvedněte filtr nahoru a vyjměte jej z myčky nádobí.
2. Jemný filtr lze stáhnout ze spodní části sestavy filtru. Hrubý filtr lze od hlavního filtru odpojit jemným stisknutím výstupků v horní části a jeho vytažením.

Copyright © 2026, Fast ČR, a. s.

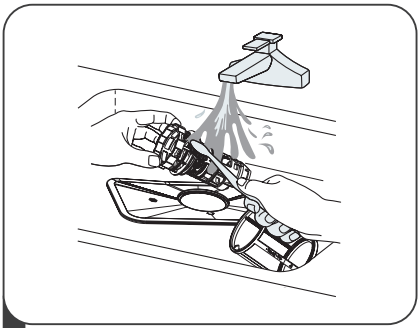

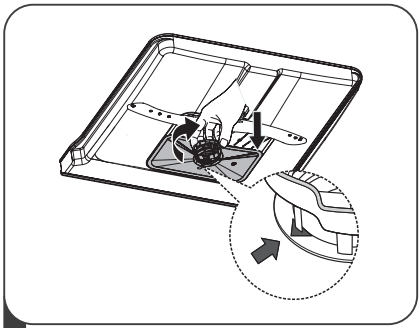

3. Větší zbytky pokrmů vyčistíte opláchnutím filtru pod tekoucí vodou. Pro důkladnější čištění použijte měkký čisticí kartáček.

4. Sejměte filtry v opačném pořadí než při demontáži, vyměňte filtrační vložku a otočte ve směru hodinových ručiček až po šipku zavření.

VAROVÁNÍ:

- Filtry moc neutahujte. Vraťte filtry bezpečně zpět, v opačném případě by se do systému mohly dostat hrubé nečistoty a způsobit zablokování.
- Nikdy nepoužívejte myčku nádobí bez nasazených filtrů. Nesprávná výměna filtru může snížit výkon spotřebiče a poškodit nádobí a kuchyňské náčiní.

Ostřikovací ramena

Ostřikovací ramena je třeba pravidelně čistit, protože chemikálie z tvrdé vody ucpou trysky ostřikovacího ramene a ložiska.

Při čištění ostřikovacích ramen postupujte podle níže uvedených pokynů:

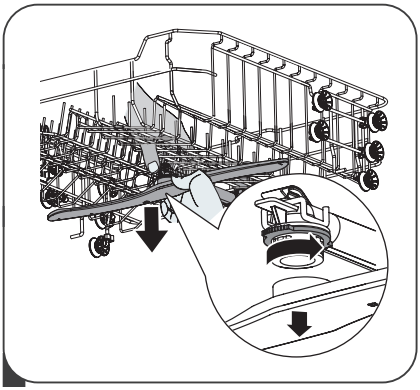

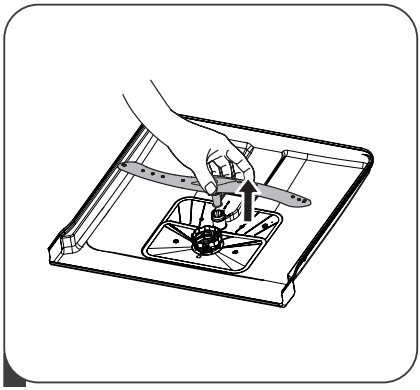

1. Chcete-li demontovat horní ostřikovací rameno, podržte matici uprostřed a otočte ostřikovací rameno proti směru hodinových ručiček, abyste jej vyjmuli.

2. Chcete-li demontovat spodní ostřikovací rameno, vytáhněte ostřikovací rameno směrem nahoru.

Copyright © 2026, Fast ČR, a. s.

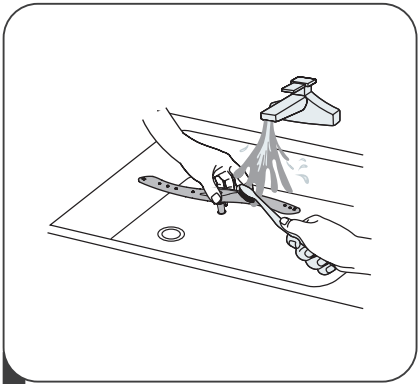

3. Umyjte ramena v mýdlové a teplé vodě a použijte měkký kartáček na čištění trysek.

Péče o myčku nádobí

Preventivní opatření proti mrazu
V zimě proveďte na myčce nádobí opatření na ochranu před mrazem. Vždy po mycích cyklech postupujte následujícím způsobem:
1. Přerušte přívod elektřiny do myčky nádobí u zdroje napájení.
2. Vypněte přívod vody a odpojte přívodní potrubí vody od vodovodního ventilu.
3. Vypusťte vodu z přívodního potrubí a vodovodního ventilu. (Použijte nádobu na zachycení vody)
4. Znovu připojte přívodní potrubí vody k vodovodnímu ventilu.
5. Vyjměte filtr na dně vaničky myčky a pomocí houby nasajte vodu.

Po každém umytí
Po každém mytí vypněte přívod vody do spotřebiče a nechte dvířka myčky na chvíli pootevřená, aby se uvnitř nezachytila vlhkost a pachy.

Odpojte zástrčku
Před čištěním nebo prováděním údržby vždy vytáhněte zástrčku z elektrické zásuvky.

Žádná rozpouštědla ani abrazivní čisticí prostředky
K čištění vnějších a gumových částí myčky nádobí nepoužívejte rozpouštědla ani abrazivní čisticí prostředky. Používejte pouze utěrku s teplou mýdlovou vodou.
K odstranění skvrn nebo šmouh z povrchu vnitřního prostoru použijte utěrku navlhčenou vodou s trochou octa nebo čisticím prostředkem vyrobeným speciálně pro myčky nádobí.

Pokud nebudete myčku nádobí delší dobu používat
Doporučuje se spustit mycí cyklus s prázdnou myčkou nádobí a poté vytáhnout zástrčku z elektrické zásuvky, vypnout přívod vody a nechat dvířka spotřebiče mírně pootevřená. To pomůže těsnění dvířek vydržet déle a zabrání tvorbě zápachu ve spotřebiči.

Copyright © 2026, Fast ČR, a. s.

Přesouvání spotřebiče
Pokud je třeba spotřebič přemístit, snažte se jej držet ve vertikální poloze. Pokud je to naprosto nezbytné, lze jej umístit na jeho zadní stranu.

Těsnění
Jedním z faktorů, které způsobují vznik zápachu v myčce nádobí, jsou potraviny, které zůstávají zachyceny v těsněních. Pravidelné čištění vlhkou houbou tomu zabrání.

Copyright © 2026, Fast ČR, a. s.

ČÁST 8: INSTALAČNÍ POKYNY

VAROVÁNÍ
Nebezpečí úrazu elektrickým proudem
Před instalací myčky nádobí odpojte elektrické napájení.
Pokud tak neučiníte, může to mít za následek smrt nebo úraz elektrickým proudem.

UPOZORNĚNÍ:
Instalaci potrubí a elektrických zařízení by měli provádět odborníci.

Informace o připojení ke zdroji napájení

VAROVÁNÍ
Pro osobní bezpečnost:
- S tímto spotřebičem nepoužívejte prodlužovací kabel ani adaptér.
- Za žádných okolností neodřezávejte ani neodstraňujte uzemnění napájecího kabelu.

Elektrické požadavky
Prohlédněte si typový štítek, abyste zjistili jmenovité napětí a připojte myčku nádobí k příslušnému zdroji napájení. Použijte požadovanou pojistku 10 A/13 A/16 A, doporučenou časovou pojistku nebo jistič a zajistěte samostatný obvod sloužící pouze tomuto spotřebiči.

Elektrické připojení
Ujistěte se, zda napětí a frekvence napájení odpovídají údajům na typovém štítku. Zástrčku zasouvejte pouze do elektrické zásuvky, která je řádně uzemněna. Pokud elektrická zásuvka, do které musí být spotřebič připojen, není vhodná pro zástrčku, vyměňte zásuvku namísto použití adaptérů nebo podobně, protože by mohly způsobit přehřátí a popáleniny.

Před použitím se ujistěte, zda existuje správné uzemnění

Copyright © 2026, Fast ČR, a. s.

Přívod a odtok vody

Přípojka studené vody
Připojte přívodní hadici studené vody k 3/4 (palcové) závitové přípojce a ujistěte se, zda je pevně utažena. Pokud jsou vodovodní potrubí nová nebo se delší dobu nepoužívala, nechte vodu téci, abyste se ujistili, zda je čistá. Toto opatření je třeba, aby se předešlo riziku zablokování přívodu vody a poškození spotřebiče.

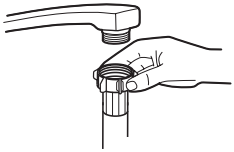

obyčejná přívodní hadice

bezpečnostní přívodní hadice

Něco o bezpečnostní přívodní hadici
Bezpečnostní přívodní hadice sestává z dvojitých stěn. Systém zaručuje jeho zásah blokováním průtoku vody v případě prasknutí přívodní hadice, a když je vzduchový prostor mezi samotnou přívodní hadicí a vnější vlnitou hadicí plný vody.

VAROVÁNÍ
Hadice, která se připojuje k vodovodní přípojce, může prasknout, je-li nainstalována na stejném vodovodním potrubí jako myčka nádobí. Pokud jej má váš dřez, doporučuje se odpojit hadici a zacpat otvor.

Jak připojit bezpečnostní přívodní hadici
1. Vytáhněte bezpečnostní přívodní hadice z úložného prostoru umístěného v zadní části myčky nádobí.
2. Utáhněte šrouby bezpečnostní přívodní hadice k vodovodní přípojce s 3/4 palcovým závitem.
3. Před spuštěním myčky nádobí zcela otevřete vodu.

Jak odpojit bezpečnostní přívodní hadici
1. Zavřete vodu.
2. Odšroubujte bezpečnostní přívodní hadici z vodovodní přípojky.

Copyright © 2026, Fast ČR, a. s.

Připojení odtokových hadic

Odtokovou hadici vložte do odtokové trubky o minimálním průměru 4 cm nebo ji nechte vytékat do umyvadla, přičemž dbejte na to, abyste ji neohnuli ani neslisovali. Výška odtokového potrubí musí být menší než 1000 mm. Volný konec hadice nesmí být ponořen do vody, aby se zabránilo zpětnému toku vody.

Bezpečně upevněte odtokovou hadici v poloze A nebo B

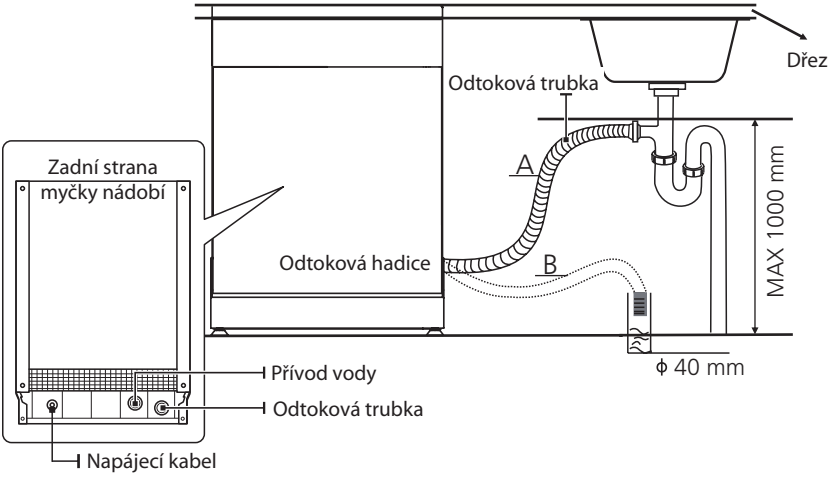

Jak vypustit přebytečnou vodu z hadic
Je-li přípojka k odtokovému potrubí umístěna výše než 1000 mm, může v odtokové hadici zůstat přebytečná voda. Přebytečnou vodu z hadice bude třeba vypustit do misky nebo vhodné nádoby, která je držena venku a níže než dřez.

Odtok vody
Připojte hadici k odtoku vody. Odtoková hadice musí být správně namontována, aby se zabránilo úniku vody. Ujistěte se, zda odtoková hadice není zalomená nebo zmáčknutá.

Prodlužovací hadice
Pokud potřebujete prodloužení odtokové hadice, použijte podobnou odtokovou hadici.
Nesmí být delší než 4 metry, v opačném případě by se mohl snížit čisticí účinek myčky nádobí.

Přípojka k sifonu
Odpadní přípojka musí být ve výšce menší než 1000 mm (maximálně) od spodní části myčky.

Umístění spotřebiče

Umístěte spotřebič na požadované místo. Zadní část by se měla opírat o zeď za ní a boky by měly být podél přilehlých skříněk nebo stěn. Myčka nádobí je vybavena přívodními a odtokovými hadicemi, které lze umístit na pravou nebo levou stranu, aby se usnadnila správná instalace.

Copyright © 2026, Fast ČR, a. s.

Vestavěná instalace (pro integrovaný model)

Krok 1. Volba nejlepšího místa pro myčku nádobí

Instalační poloha myčky nádobí by měla být v blízkosti stávající přívodní a odtokové hadice a elektrické zásuvky.

Ilustrace rozměrů skříňky a montážní polohy myčky nádobí.

1. Méně než 5 mm mezi horní částí myčky nádobí a skříňkou a vnějšími dvířky zarovnanými se skříňkou.

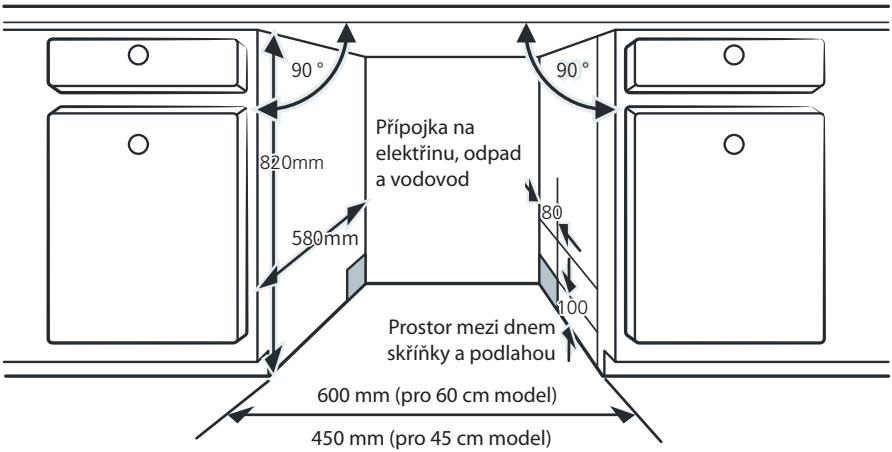

2. Pokud je myčka nádobí nainstalována v rohu skříňky, při otevření dvířek by měl zůstat prostor.

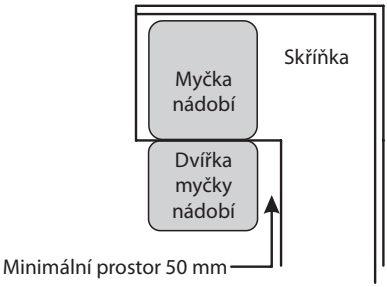

POZNÁMKA:
V závislosti na tom, kde je vaše elektrická zásuvka, možná budete muset vyříznout otvor na opačné straně skříňky.

Copyright © 2026, Fast ČR, a. s.

Krok 2. Rozměry a montáž dekoračního panelu

Postupujte podle specifických instalačních pokynů k připevnění dekoračního dveřního panelu.

Polo-integrovaný model
Oddělte proužek suchého zipu A a proužek suchého zipu B a připevněte proužek suchého zipu A na vnitřní stranu dekoračního panelu. Připevněte plstěný suchý zip B na vnější dvířka myčky nádobí (viz obrázek A). Po umístění panelu připevněte panel na vnější dvířka pomocí šroubů a matic (viz obrázek B).

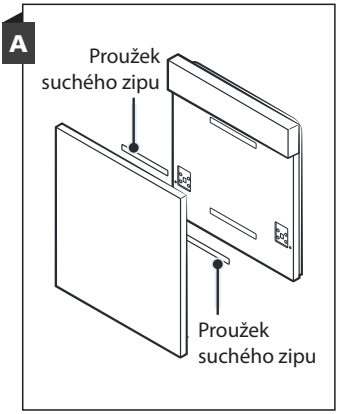

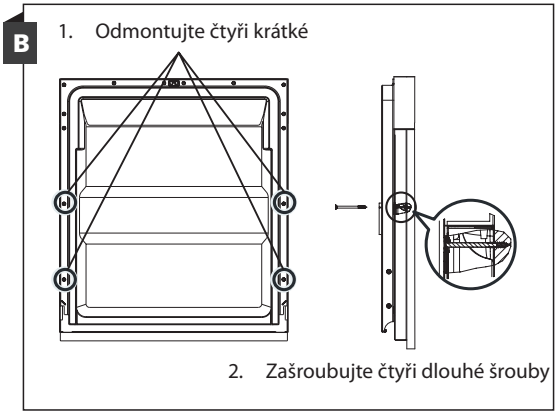

Plně integrovaný model
Nainstalujte háček na dekorační panel a vložte háček do otvoru vnějších dvířek myčky nádobí (viz obrázek A). Po umístění panelu připevněte panel na vnější dvířka pomocí šroubů a matic (viz obrázek B).

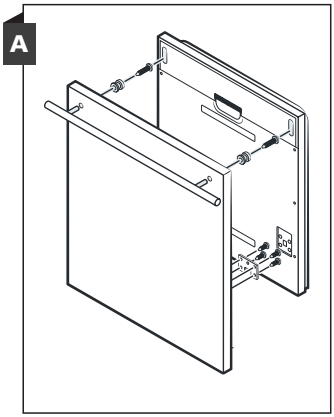

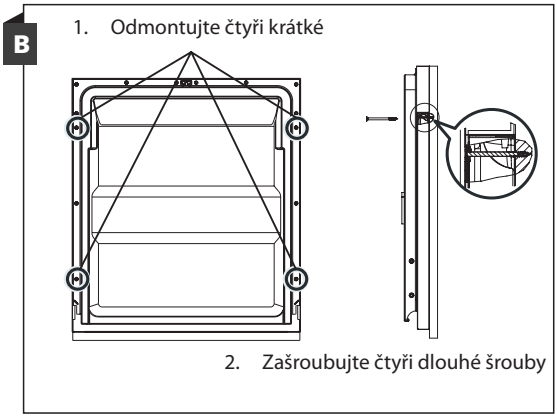

Copyright © 2026, Fast ČR, a. s.

Krok 3. Nastavení napnutí pružiny dvířek

1. Pružiny dvířek jsou z výroby nastaveny pro správné napnutí vnějších dvířek. Pokud je nainstalován dekorační panel, budete muset nastavit napnutí pružiny dvířek. Otáčením seřizovacího šroubu posouvejte seřizovací prvek, aby se napínalo nebo uvolňovalo ocelové lanko.
2. Napnutí pružiny dvířek je správné, když dvířka zůstanou vodorovně ve zcela otevřené poloze, ale mírným zvednutím prstu se zvednou a zavřou.

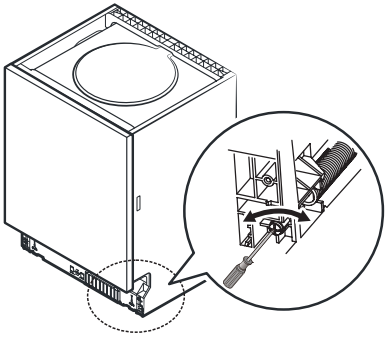

Krok 4. Kroky instalace myčky nádobí

Prohlédněte si konkrétní kroky instalace na instalačních schématech.

1. Připevněte kondenzační pásku pod pracovní plochu skříňky. Ujistěte se, zda je kondenzační páska zarovnána s okrajem pracovní plochy. (Krok 2)
2. Připojte přívodní hadici k přívodu studené vody.
3. Připojte odtokovou hadici.
4. Připojte napájecí kabel.
5. Umístěte myčku nádobí do skříňky.
6. Vyrovnejte myčku nádobí. Zadní nožičku lze nastavit z přední části myčky na nádobí otáčením šroubu s křížovou hlavou ve středu základny myčky pomocí křížového šroubováku. Pro nastavení předních nožiček použijte plochý šroubovák a otáčejte přední nožičky, dokud nebude myčka nádobí ve vodorovné poloze. (Krok 5 až Krok 6)
7. Nainstalujte nábytková dvířka na vnější dvířka myčky nádobí. (Krok 7 až Krok 10)
8. Upravte napnutí pružin dvířek pomocí křížového šroubováku otáčením ve směru hodinových ručiček, abyste utáhli levou a pravou pružinu dvířek. Pokud to neuděláte, může dojít k poškození myčky nádobí. (Krok 11)
9. Myčka nádobí musí být zajištěna na svém místě. Existují dva způsoby, jak to udělat:
   A. Normální pracovní deska: Vložte instalační háček do štěrbiny boční desky a připevněte jej k pracovní ploše pomocí šroubů.
   B. Mramorová nebo žulová pracovní deska: Boční stranu připevněte šrouby.

Copyright © 2026, Fast ČR, a. s.

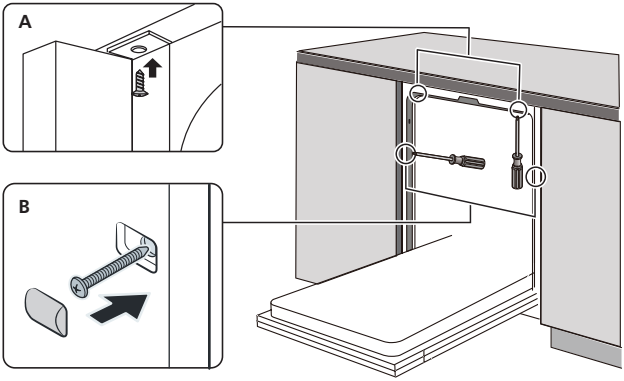

Krok 5. Vyrovnání myčky nádobí

Myčka nádobí musí být ve vodorovné poloze, aby se zajistila správná funkce koše na nádobí a výkon mytí.

1. Umístěte vodováhu na dvířka a kolejničku uvnitř myčky podle obrázku, abyste zkontrolovali, zda je myčka nádobí ve vodorovné poloze.
2. Myčku vyrovnejte individuálním nastavením tří vyrovnávacích nožiček.
3. Při vyrovnání myčky nádobí dávejte pozor, aby se myčka nepřevrátila.

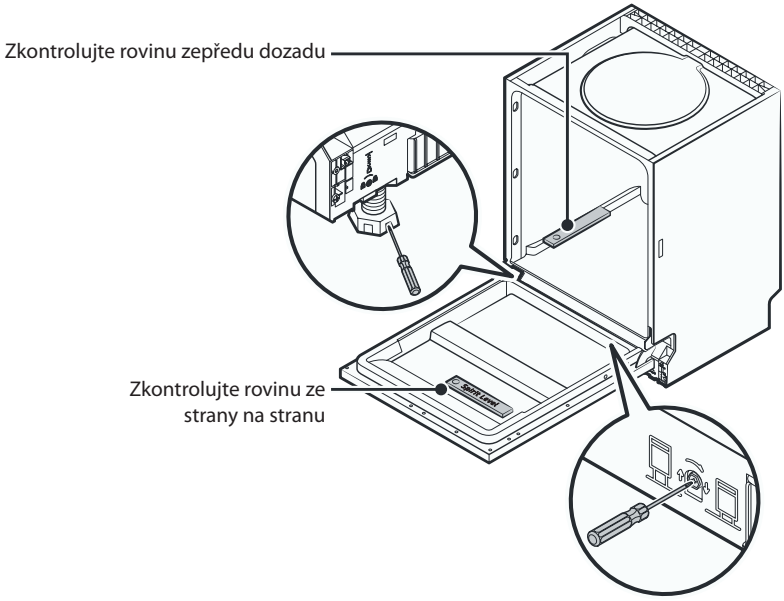

POZNÁMKA:
Maximální výška nastavení nožiček je 50 mm.

Copyright © 2026, Fast ČR, a. s.

ČÁST 9: ODSTRANĚNÍ MOŽNÝCH PROBLÉMŮ

Než zavoláte servis
Pokud si prohlédnete tabulky na následujících stranách, nemusíte volat servis.

Problém	Možné příčiny	Řešení
Myčka nádobí se nespustí.	Vypálená pojistka nebo vypnutý jistič.	Vyměňte pojistku nebo zapněte jistič. Odstraňte všechny ostatní spotřebiče sdílející stejný okruh s myčkou nádobí.
	Napájení není zapnuto.	Ujistěte se, zda je myčka nádobí zapnutá a dvířka jsou bezpečně zavřená. Ujistěte se, zda je napájecí kabel správně připojen do elektrické zásuvky.
	Tlak vody je nízký.	Zkontrolujte, zda je přívod vody správně připojen a zda je voda otevřená.
	Dvířka myčky nádobí nejsou správně zavřená.	Dbejte na to, abyste dvířka správně zavřeli a zajistili.
Voda se neodčerpá z myčky nádobí.	Zkroucená nebo zaseknutá odtoková hadice.	Zkontrolujte odtokovou hadici.
	Filtr je ucpaný.	Zkontrolujte filtrační systém.
	Kuchyňský dřez je ucpaný.	Zkontrolujte kuchyňský dřez a ujistěte se, zda dobře odtéká. Pokud je problémem kuchyňský dřez, který neodtéká, možná budete potřebovat instalatéra a ne servisního technika pro myčky nádobí.
Pěna ve vaničce myčky.	Nesprávný čisticí prostředek.	Používejte pouze speciální čisticí prostředek na mytí nádobí, abyste zabránili tvorbě pěny. Pokud k tomu dojde, otevřete myčku nádobí a nechte pěnu vypěnit. Přidejte 1 litr studené vody na dno myčky nádobí. Zavřete dvířka myčky nádobí a poté zvolte libovolný cyklus. Na začátku myčka vypustí vodu. Po dokončení fáze vypouštění otevřete dvířka a zkontrolujte, zda pěna zmizela. V případě potřeby tento postup opakujte.
	Rozlité leštidlo.	Rozlitý lešticí prostředek vždy ihned otřete.
Zabarvený vnitřní prostor myčky.	Možná byl použit čisticí prostředek s barvivem.	Ujistěte se, zda čisticí prostředek neobsahuje barviva.

Copyright © 2026, Fast ČR, a. s.

Problém	Možné příčiny	Řešení
Bílý povlak na vnitřním povrchu.	Minerály tvrdé vody.	K čištění vnitřního prostoru použijte vlhký měkký hadřík s mycím prostředkem na mytí nádobí a navlečte si gumové rukavice. Nikdy nepoužívejte jiný čisticí prostředek než mycí prostředek, v opačném případě může způsobit tvorbu pěny.
Na příborech jsou skvrny od rzi.	Dané položky nejsou odolné vůči korozi.	V myčce nádobí nemyjte předměty, které nejsou odolné vůči korozi.
	Po přidání soli do myčky nádobí se nespustil program. Do mycího cyklu se dostaly stopy soli.	Po přidání soli vždy spusťte mycí program bez jakéhokoli nádobí. Po přidání soli do myčky nádobí nevolte funkci Turbo (je-li k dispozici).
	Víko změkčovače je uvolněno.	Zkontrolujte, zda je víko změkčovače zajištěno.
Klepání v myčce nádobí.	Ostřikovací rameno klepe na předmět v košíku.	Přerušte program a přeuspořádejte předměty, které brání ostřikovacímu ramenu.
Drnčení v myčce nádobí.	Nádobí je volně uloženo v myčce nádobí.	Přerušte program a přeuspořádejte nádobí.
Klepání ve vodovodním potrubí.	Může to být způsobeno instalací na místě nebo průřezem potrubí.	Nemá to žádný vliv na funkci myčky nádobí. Máte-li pochybnosti, obraťte se na kvalifikovaného instalatéra.
Nádobí není čisté.	Nádobí nebylo vloženo správně.	Viz část „Příprava a plnění nádobí“.
	Program nebyl dostatečně výkonný.	Zvolte si intenzivnější program.
Nádobí není čisté.	Nebylo dávkováno dostatečné množství čisticího prostředku.	Použijte více čisticího prostředku nebo vyměňte čisticí prostředek.
	Předměty blokují pohyb ostřikovacích ramen.	Uspořádejte předměty tak, aby se rameno mohlo volně otáčet.
	Sestava filtrů není čistá nebo není správně namontována ve spodní části vnitřku myčky nádobí. To může způsobit zablokování trysek ostřikovacího ramene.	Vyčistěte a/nebo správně nasaďte filtr. Vyčistěte trysky ostřikovacích ramen.
Matný povrch na skleněném nádobí.	Kombinace měkké vody a velkého množství čisticího prostředku.	Máte-li měkkou vodu, použijte méně čisticího prostředku a zvolte kratší cyklus pro mytí a čištění skla.
Na nádobí a sklenicích se objevují bílé skvrny.	Oblast s tvrdou vodou může způsobit usazování vodního kamene.	Zkontrolujte nastavení změkčovače vody nebo stav naplnění zásobníku soli.

Copyright © 2026, Fast ČR, a. s.

Problém	Možné příčiny	Řešení
Černé nebo šedé skvrny na nádobí.	Hliníkové nádobí se odíralo o ostatní nádobí.	K odstranění těchto skvrn použijte jemný abrazivní čisticí prostředek.
V dávkovači zůstal čisticí prostředek.	Nádobí blokuje dávkovač čisticího prostředku.	Vložte nádobí správně.
Nádobí se nevysuší.	Nesprávné naplnění myčky nádobím.	Pokud se na nádobí nacházejí zbytky čisticího prostředku, použijte rukavice, abyste předešli podráždění pokožky.
	Nádobí je vyjmuto velmi brzy.	Nevyprazdňujte myčku nádobí ihned po umytí. Mírně pootevřete dvířka, aby mohla vycházet pára. Nádobí vyjímejte až tehdy, když je vnitřní teplota bezpečná na dotek. Nejprve vyjměte nádobí ze spodního koše, abyste zabránili kapání vody z horního koše.
	Byl zvolen nesprávný program.	Při krátkém programu je teplota mytí nižší, čímž se snižuje čisticí výkon. Zvolte program s dlouhým časem mytí.
	Používání příborů s nekvalitní povrchovou úpravou.	Odtok vody je u těchto předmětů náročnější. Příbory nebo nádobí tohoto typu nejsou vhodné pro mytí v myčce nádobí.

VAROVÁNÍ
Svépomocná oprava nebo neodborná oprava může způsobit vážné ohrožení bezpečnosti uživatele spotřebiče a ovlivnit záruku.

Dostupnost náhradních dílů

- **Sedm let po uvedení poslední jednotky modelu na trh:**
  Motor, oběhové a vypouštěcí čerpadlo, ohřívače a topná tělesa, včetně tepelných čerpadel (samostatně nebo ve svazku), potrubí a související vybavení včetně všech hadic, ventilů, filtrů a vodních zarážek, konstrukčních a vnitřních částí souvisejících se sestavami dvířek (samostatně nebo ve svazku), desky s plošnými spoji, elektronické displeje, tlakové spínače, termostaty a snímače, software a firmware včetně resetovacího softwaru.
- **Deset let po uvedení poslední jednotky modelu na trh:**
  Závěsy a těsnění dvířek, jiná těsnění, ostřikovací ramena, odtokové filtry, vnitřní držáky a plastové části, jako jsou koše a víka.

Copyright © 2026, Fast ČR, a. s.

ČÁST 10: CHYBOVÉ KÓDY

Pokud dojde k poruše, myčka nádobí zobrazí chybový kód. Následující tabulka zobrazuje možné chybové kódy a jejich příčiny.

Kódy	Význam	Možné příčiny
E1	Delší čas přívodu vody.	Nejsou otevřeny uzávěry nebo je omezen přívod vody nebo je velmi nízký tlak vody.
E3	Není dosaženo požadované teploty.	Porucha topného tělesa.
E4	Přetečení.	Některé prvky myčky nádobí přetékají.
Ed	Selhání komunikace mezi hlavní deskou s obvody displeje.	Otevřete okruh nebo přerušte vedení komunikace.

VAROVÁNÍ

- Dojde-li k přetečení, před zavoláním servisu vypněte hlavní přívod vody.
- Pokud je na dně vnitřního prostoru myčky voda z důvodu přeplnění nebo malého úniku, před opětovným spuštěním myčky by se měla voda odstranit.
- Pokud se vyskytne chybový kód, který nelze vyřešit, požádejte o odbornou pomoc.

ČÁST 11: POČÍTADLO POUŽÍVÁNÍ SPOTŘEBIČE

Když je napájecí kabel připojen, ale myčka nádobí není zapnutá, zavřete dvířka spotřebiče, stiskněte a podržte tlačítko odloženého startu v trvání 5 sekund a na displeji myčky nádobí se zobrazí počet použití spotřebiče.

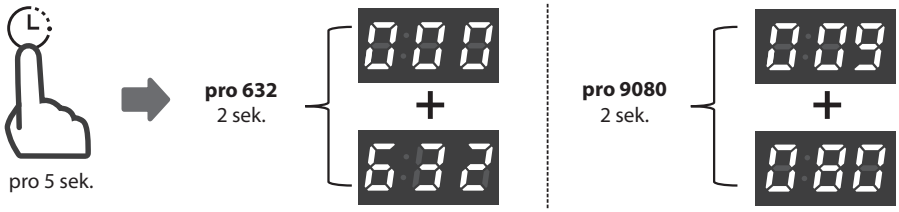

Příklad:
632: Na dvě sekundy se zobrazí „000“, poté na dvě sekundy se zobrazí „632“ a nakonec toto zobrazení zhasne.
9080: Na dvě sekundy se zobrazí „009“, poté na dvě sekundy se zobrazí „080“ a nakonec toto zobrazení zhasne.

Copyright © 2026, Fast ČR, a. s.

ČÁST 12: TECHNICKÉ INFORMACE

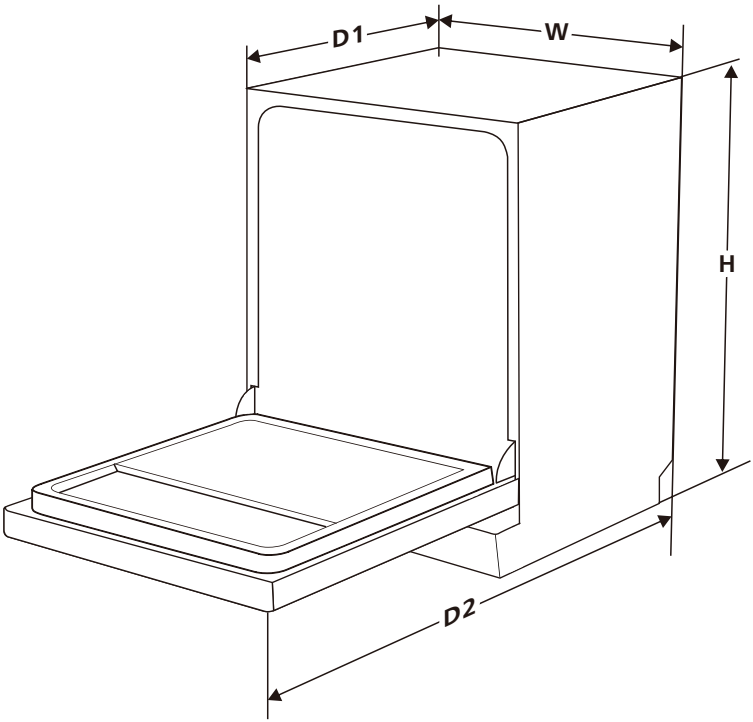

Výška (H)	815 mm
Šířka (W)	448 mm
Hloubka (D1)	570 mm (se zavřenými dvířky)
Hloubka (D2)	1150 mm (s dvířky otevřenými o 90°)

Copyright © 2026, Fast ČR, a. s.

ČÁST 13: INFORMAČNÍ LIST

Informační list

PHILCO

DELEGOVANÉ NAŘÍZENÍ KOMISE (EU) 2019/2017

Název nebo ochranná známka výrobce: PHILCO

Adresa výrobce : U Sanitasu 1621 Říčany 251 01, Czech Republic

Identifikační značka modelu: PD 1047 BIX

Základní specifikace: Myčka nádobí

Parametr	Hodnota	Parametr	Hodnota	
Jmenovitá kapacita ([a]) (v ks)	10	Rozměry v cm	Výška	82
			Šířka	45
			Hloubka	57
Index energetické účinnosti EEI ([a])	49,9	Třída energetické účinnosti *	D	
Třída účinnosti mytí ([a])	1,125	Třída účinnosti sušení ([a])	1,065	
Spotřeba energie v kWh [za cyklus], při eko programu s využitím plnění studené vody. Skutečná spotřeba energie bude záviset na používání spotřebiče.	0,674	Spotřeba vody v litrech [na cyklus], na základě eko programu. Skutečná spotřeba vody bude záviset na tom, jak se spotřebič používá a na tvrdosti vody.	9,0	
Trvání programu ([a]) (h:min)	3:35	Typ	Vestavná	
Akustický zvuk emise hluku ([a]) (dB(A) re 1 pW)	47	Třída akustických emisí hluku ([a])	C	
Spotřeba po vypnutí (W) (pokud je zvolen)	-	Spotřeba v pohotovostním režimu (W)	0,49	
Spotřeba v režimu odloženého startu (W) (pokud je zvolen)	3,99	Spotřeba v síťovém pohotovostním režimu (W) (pokud je zvolen)	-	

Minimální doba trvání záruky nabízené výrobcem: 24 měsíců

Dodatečné informace:

Webový odkaz na web výrobce, kde jsou informace uvedené v bodě 6 přílohy II nařízení Komise (EU) 2019/2022 : www.philco.cz

* A (nejvyšší účinnost) až G (nejnižší účinnost)
([a]) pro ekologický program.

Copyright © 2026, Fast ČR, a. s.

TECHNICKÉ INFORMACE

Technické informace se nachází na typovém štítku na vnitřní straně spotřebiče a na energetickém štítku.
QR kód, na dodaném energetickém štítku, obsahuje odkaz na registraci spotřebiče v databázi EU Eprel.
Uchovejte si energetický štítek, návod k použití, spolu s dalšími dokumenty dodanými s přístrojem.

INFORMACE O TESTOVÁNÍ

Dodané zařízení je v souladu s EcoDesignem a EN 60436:2020/A12:2022 EN50564:2011. Požadavky na přístup vzduchu pro správný provoz přístroje, minimální vzdálenost od zdi a rozměry přístroje, jsou součástí tohoto návodu. V případě dalších dotazů se obraťte na výrobce.

PÉČE O ZÁKAZNÍKA A SERVIS

Vždy používejte pouze originální náhradní díly.
Označení modelu a sériové číslo naleznete na typovém štítku. Polohu typového štítku je možné změnit bez předchozího upozornění.
Originální náhradní díly pro některé konkrétní komponenty jsou k dispozici minimálně 7 nebo 10 let. Závisí to na typu komponentu a na uvedení posledního spotřebiče daného modelu na trh.
Při kontaktování našeho autorizovaného servisu mějte k dispozici modelové označení, sériové číslo a popis závady.

Pro stažení dokumentů navštivte www.philco.cz.

Pro nahlášení závady a získání dalších servisních informací navštivte https://philco.cz/podpora-a-servis.

Změny vyhrazeny bez předchozího upozornění.

Copyright © 2026, Fast ČR, a. s.

POKYNY A INFORMACE O NAKLÁDÁNÍ S POUŽITÝM OBALEM

Použitý obalový materiál odložte na místo určené obcí k ukládání odpadu.

LIKVIDACE POUŽITÝCH ELEKTRICKÝCH A ELEKTRONICKÝCH ZAŘÍZENÍ

Tento symbol na produktech anebo v průvodních dokumentech znamená, že použité elektrické a elektronické výrobky nesmí být přidány do běžného komunálního odpadu. Ke správné likvidaci, obnově a recyklaci předejte tyto výrobky na určená sběrná místa. Alternativně v některých zemích Evropské unie nebo jiných evropských zemích můžete vrátit své výrobky místnímu prodejci při koupi ekvivalentního nového produktu. Správnou likvidací tohoto produktu pomůžete zachovat cenné přírodní zdroje a napomáháte prevenci potenciálních negativních dopadů na životní prostředí a lidské zdraví, což by mohly být důsledky nesprávné likvidace odpadů. Další podrobnosti si vyžádejte od místního úřadu nebo nejbližšího sběrného místa. Při nesprávné likvidaci tohoto druhu odpadu mohou být v souladu s národními předpisy uděleny pokuty.

Pro podnikové subjekty v zemích Evropské unie
Chcete-li likvidovat elektrická a elektronická zařízení, vyžádejte si potřebné informace od svého prodejce nebo dodavatele.

Likvidace v ostatních zemích mimo Evropskou unii
Tento symbol je platný v Evropské unii. Chcete-li tento výrobek zlikvidovat, vyžádejte si potřebné informace o správném způsobu likvidace od místních úřadů nebo od svého prodejce.

Tento výrobek je v souladu s požadavky směrnic EU o elektromagnetické kompatibilitě a elektrické bezpečnosti.

Změny v textu, designu a technických specifikací se mohou měnit bez předchozího upozornění a vyhrazujeme si právo na jejich změnu.

Originál tohoto návodu k obsluze je v českém jazyce.

Copyright © 2026, Fast ČR, a. s.

UMÝVAČKA RIADU

NÁVOD NA OBSLUHU

PHILCO

Famous for Quality the World Over

PD 1047 BIX

Vážený zákazník,
Ďakujeme, že ste si kúpili výrobok značky PHILCO. Aby mohol váš spotrebič slúžiť dobre, prečítajte si všetky pokyny uvedené v tomto návode na obsluhu.

Copyright © 2026, Fast ČR, a. s.

OBSAH

ČASŤ 1: BEZPEČNOSTNÉ POKYNY 2
ČASŤ 2: POPIS PRODUKTU 5
ČASŤ 3: POUŽÍVANIE UMÝVAČKY RIADU 6
Doplnenie soli do zmäkčovača 6
ČASŤ 4: TIPY NA PLNENIE KOŠA 8
Plnenie košov podľa EN60436 10
ČASŤ 5: SPRIEVODCA RÝCHLYM ŠTARTOM 12
Ovládací panel 13
Prevádzka (Tlačidlo) 13
Displej 14
Zmäkčovač vody 15
Príprava a plnenie riadu do umývačky 16
Funkcia leštidla a čistiaceho prostriedku 18
Plnenie zásobníka na leštidlo 19
Plnenie dávkovača čistiaceho prostriedku 20
ČASŤ 6: VOĽBA PROGRAMU 22
Tabuľka umývacích programov 22
Úspora energie 23
Spustenie programu 23
Zmena programu uprostred cyklu 23
Zabudli ste pridať riad? 24
Automatické otvorenie dvierok spotrebiča 24
ČASŤ 7: ÚDRŽBA A ČISTENIE 25
Starostlivosť o vonkajší povrch spotrebiča 25
Starostlivosť o vnútorný priestor spotrebiča 25
Starostlivosť o umývačku riadu 27
ČASŤ 8: INŠTALAČNÉ POKYNY 29
Informácie o pripojení k zdroju napájania 29
Prívod a odtok vody 30
Pripojenie odtokových hadíc 31
Umiestnenie spotrebiča 31
Vstavaná inštalácia (pre integrovaný model) 32
ČASŤ 9: ODSTRÁNENIE MOŽNÝCH PROBLÉMOV 36
Dostupnosť náhradných dielov 38
ČASŤ 10: CHYBOVÉ KÓDY 39
ČASŤ 11: POČÍTADLO POUŽÍVANIA SPOTREBIČA 39
ČASŤ 12: TECHNICKÉ INFORMÁCIE 40
ČASŤ 13: INFORMAČNÝ LIST 41

Tento spotrebič bol testovaný v súlade so smernicami platnými v Európskej únii.
Tento spotrebič vyhovuje príslušným bezpečnostným predpisom pre elektrické spotrebiče platné v Európskej únii.

Copyright © 2026, Fast ČR, a. s.

ČASŤ 1: BEZPEČNOSTNÉ POKYNY

⚠ VAROVANIE! Pri použití umývačky riadu dodržiavajte nižšie uvedené upozornenia:

- Tento spotrebič môžu používať deti od 8 rokov a osoby so zníženými fyzickými, zmyslovými alebo mentálnymi schopnosťami alebo s nedostatkom skúseností a znalostí, ak sú pod dozorom alebo boli poučené o používaní spotrebiča bezpečným spôsobom, a rozumejú prípadným nebezpečenstvám.
- Deti sa so spotrebičom nesmú hrať.
- Čistenie a údržbu vykonávanú používateľom nesmú vykonávať deti bez dozoru.
- Umývačka je určená pre 10 súprav riadu.
  Správne rozmiestnenie riadu v umývačke nájdete na strane 10.
- Ak je prívodný kábel poškodený, jeho výmenu zverte odbornému servisnému stredisku, aby sa zabránilo vzniku nebezpečnej situácie. Spotrebič s poškodeným prívodným káblom je zakázané používať.
- Dvierka by nemali zostávať v otvorenej polohe, pretože inak hrozí nebezpečenstvo zakopnutia.

Pri ukladaní riadu do umývačky:

- ⚠ VÝSTRAHA: Nože a ďalšie náradie s ostrými hrotmi a ostrím musíte vložiť do koša špičkami smerom dolu alebo uložiť do vodorovnej polohy.
- Ostré predmety ukladajte tak, aby nemohli poškodiť tesnenie dvierok.

Copyright © 2026, Fast ČR, a. s.

Tento spotrebič je určený na použitie výlučne v domácnosti a nie v podobných oblastiach, ako sú:
– kuchynky v obchodoch, kanceláriách a na iných pracoviskách,
– spotrebiče používané hosťami v hoteloch, moteloch a iných obytných prostrediach,
– spotrebiče používané v podnikoch poskytujúcich nocľah s raňajkami,
– spotrebiče používané v stravovacích a podobných nepredajných prostrediach.

- Neumývajte v umývačke plastové predmety, ak nie sú výrobcom označené ako vhodné do umývačky riadu. Prítomnosť plastového riadu v umývačke má za následok horší výsledok procesu sušenia. Pri plastových predmetoch, ktoré nie sú označené ako vhodné do umývačky riadu, dodržiavajte odporúčania ich výrobcu.
- Pri umývačkách riadu, ktoré majú v dolnej časti vetracie otvory, tieto otvory nesmú byť zakryté kobercom.

• Na dvierka a koše na riad si nesadajte, nestúpajte na ne a pri obsluhe nepoužívajte násilie.
• Neumiestňujte na spotrebič žiadne ťažké predmety a nestúpajte na otvorené dvierka. Spotrebič by sa mohol prevrátiť dopredu.

Používajte len umývacie a leštiace prostriedky určené do umývačky riadu. Nikdy nepoužívajte mydlo, pracie prostriedky ani umývacie prostriedky na riad na ručné umývanie.

Deťom zabráňte v prístupe k umývacím a leštiacim prostriedkom a tiež k otvoreným dvierkam umývačky, pretože by vo vnútri mohli byť zvyšky prostriedkov, ktoré sú alkalické a môžu byť veľmi nebezpečné.

Copyright © 2026, Fast ČR, a. s.

Spotrebič, prívodný kábel alebo zástrčka nesmú ležať, dotýkať sa ani byť ponorené do vody alebo inej kvapaliny, aby nedošlo k úrazu elektrickým prúdom.
Ak je napájací kábel poškodený, musí byť vymenený výrobcom, jeho servisným technikom alebo podobne kvalifikovanou osobou, aby nebola ohrozená bezpečnosť.
Spotrebič nesmie stáť na prívodnom kábli.
Spotrebič pripojte k prívodu vody pomocou novej hadice a nie pomocou už používanej hadice.
Obalové materiály zlikvidujte správnym spôsobom.

Počas inštalácie nesmie byť napájací kábel nadmerne alebo nebezpečne ohýbaný alebo stláčaný.

Ovládacie prvky nie sú na hranie.
Uistite sa, že koberec neblokuje otvory v dolnej časti spotrebiča.
Umývačku používajte len na účely, na ktoré je určená, teda na umývanie riadu.
Táto umývačka je určená len na použitie v interiéri.

POZORNE SI PREČÍTAJTE A DODRŽIAVAJTE TIETO BEZPEČNOSTNÉ POKYNY A USCHOVAJTE SI ICH PRE POUŽITÍ V BUDÚCNOSTI.

Copyright © 2026, Fast ČR, a. s.

ČASŤ 2: POPIS PRODUKTU

DÔLEŽITÉ:
Aby ste dosiahli čo najlepší výkon vašej umývačky riadu, pred prvým použitím si prečítajte všetky prevádzkové pokyny.

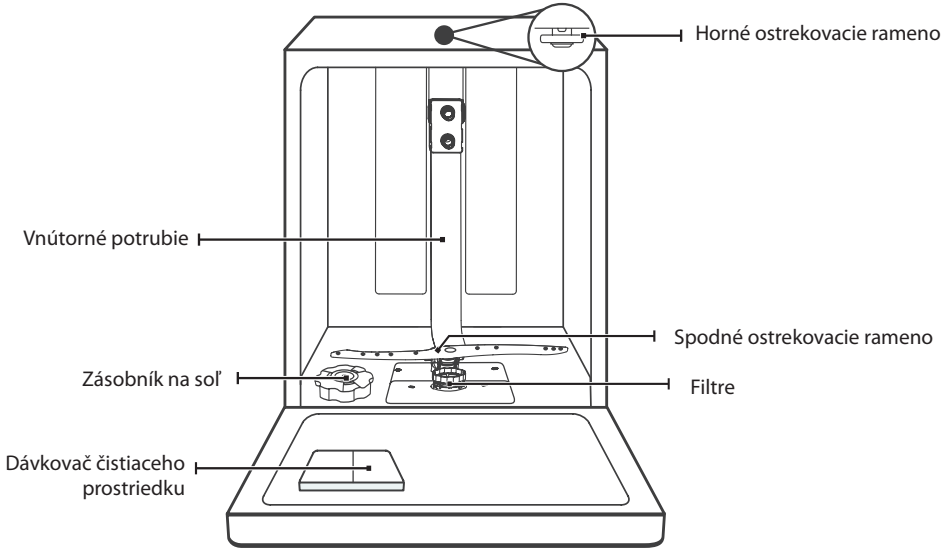

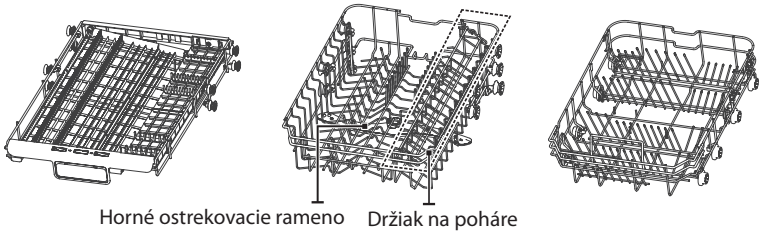

Stojan na príbory **Horný kôš** **Spodný kôš**

POZNÁMKA:
Obrázky sú len orientačné, rôzne modely sa môžu líšiť.

Copyright © 2026, Fast ČR, a. s.

ČASŤ 3: POUŽÍVANIE UMÝVAČKY RIADU

Pred použitím umývačky riadu:

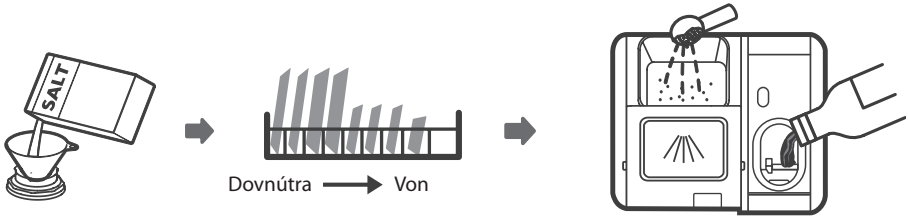

1. Nastavte zmäkčovač vody
2. Naplnenie soli do zmäkčovača
3. Naplnenie koša
4. Naplňte dávkovač čistiaceho prostriedku.

Ak potrebujete nastaviť zmäkčovač vody, skontrolujte „Zmäkčovač vody“.

Doplnenie soli do zmäkčovača

POZNÁMKA:
Ak vaša umývačka nemá žiadny systém zmäkčovania vody, môžete túto kapitolu preskočiť.

Vždy používajte soľ určenú do umývačky riadu.
Zásobník soli sa nachádza pod spodným košom a mal by byť naplnený tak, ako je vysvetlené v nasledujúcom texte:

VAROVANIE:

- **Používajte len soľ určenú špeciálne pre použitie v umývačkách riadu!**
  Akýkoľvek iný typ soli, ktorý nie je špecificky určený na použitie v umývačke riadu, najmä jedlá soľ, by poškodil systém zmäkčovania v umývačke. V prípade poškodenia spôsobeného použitím nevhodnej soli výrobca neposkytuje záruku ani nezodpovedá za akékoľvek spôsobené škody.
- **Soľ naplňte iba pred spustením cyklu.**
  Predídete tak tomu, že akékoľvek zrnká soli alebo slanej vody, ktoré sa mohli vyliať, zostanú na spodnej časti spotrebiča počas akéhokoľvek časového obdobia, čo môže spôsobiť koróziu.

Copyright © 2026, Fast ČR, a. s.

Pri pridávaní soli do umývačky riadu postupujte podľa nasledujúcich krokov:

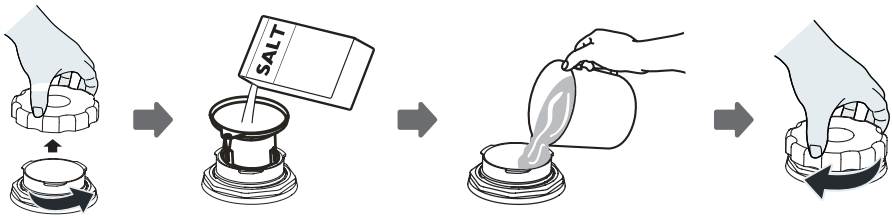

1. Vysuňte spodný kôš a potom odskrutkujte uzáver zásobníka na soľ
2. Vložte koniec lievika (ak je súčasťou príslušenstva) do otvoru a nasypte asi 1,5 kg soli do umývačky riadu.
3. Zásobník soli naplňte vodou po maximálnu hranicu. Je normálne, že zo zásobníka na soľ vytečie malé množstvo vody.
4. Po naplnení zásobníka pevne zaskrutkujte uzáver.
5. Výstražný indikátor soli zhasne po naplnení zásobníka soli soľou.
6. Ihneď po naplnení soli do zásobníka soli by sa mal spustiť umývací program (odporúčame použiť krátky program). V opačnom prípade môže slaná voda poškodiť filtračný systém, čerpadlo alebo iné dôležité časti spotrebiča. Na toto sa nevzťahuje záruka.

POZNÁMKA:

- Zásobník soli sa smie dopĺňať len vtedy, keď sa na ovládacom paneli rozsvieti indikátor doplnenia soli (). V závislosti od toho, ako dobre sa soľ rozpúšťa, môže indikátor doplnenia soli stále svietiť, aj keď je zásobník soli naplnený.
- Ak na ovládacom paneli nesvieti indikátor doplnenia soli (pri niektorých modeloch), môžete odhadnúť, kedy doplniť soľ do zmäkčovača podľa cyklov, ktoré umývačka riadu prebehla.
- Ak sa soľ rozsypala, spustite oplachovanie alebo rýchly program, aby ste ju odstránili.

Copyright © 2026, Fast ČR, a. s.

ČASŤ 4: TIPY NA PLNENIE KOŠA

Nastavenie horného koša

Typ 1:
Výšku horného koša možno jednoducho nastaviť tak, aby sa do neho zmestili vyššie riady v hornom alebo spodnom koši.
Ak chcete nastaviť výšku horného koša, postupujte nasledujúci spôsobom:

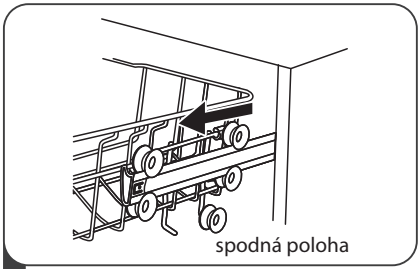

1. Vytiahnite horný kôš.

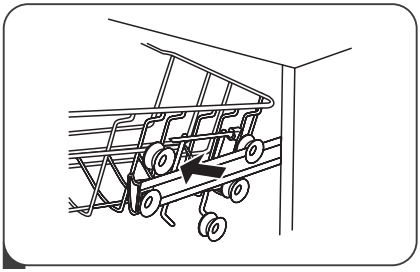

2. Vyberte horný kôš.

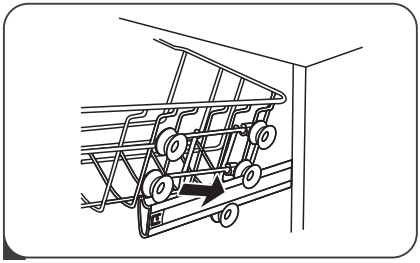

3. Znovu pripevnite horný kôš k horným alebo spodným kolieskam.

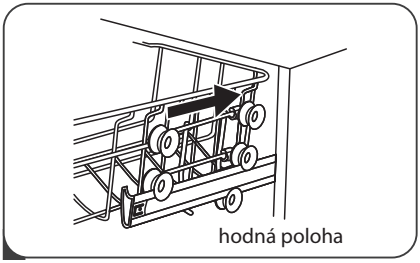

4. Zatlačte horný kôš.

Copyright © 2026, Fast ČR, a. s.

Typ 2

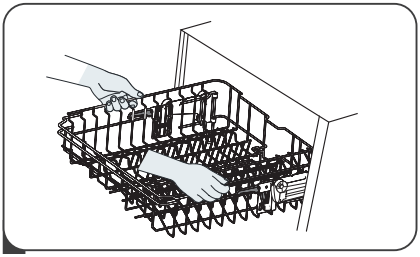

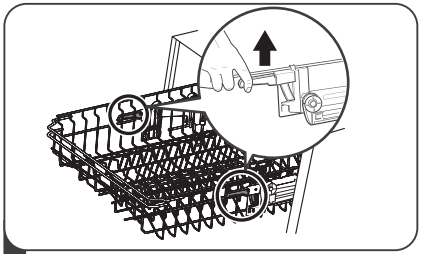

1. Ak chcete zdvihnúť horný kôš, nadvihnite horný kôš v strede na každej strane, kým kôš nezapadne na miesto v hornej polohe. Nie je potrebné zdvíhať nastavovaciu rukoväť.
2. Ak chcete spustiť horný kôš, zdvihnite nastavovacie rukoväti na každej strane, aby ste kôš uvoľnili a spustite ho do spodnej polohy.

Sklopenie držiakov na poháre

Aby ste vytvorili miesto pre vyššie predmety v hornom koši, zdvihnite držiak na šálky smerom nahor.
O tento držiak si potom môžete oprieť vysoké poháre. Môžete ho taktiež demontovať, keď nie je potrebný na použitie.

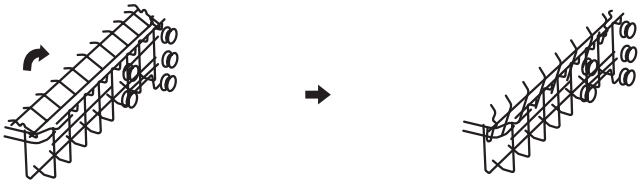

Sklopenie regálových políc

Hroty spodného koša slúžia na uchytenie tanierov a tanierov.
Môžu byť zložené smerom dole, aby bolo viac miesta pre veľké predmety.

zdvihnutie nahor

sklopenie smerom dole

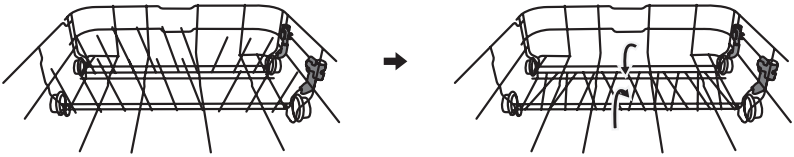

Copyright © 2026, Fast ČR, a. s.

Plnenie košov podľa EN60436

Úplné naplnenie umývačky riadu prispeje k úspore energie a vody.

1. Horný kôš:

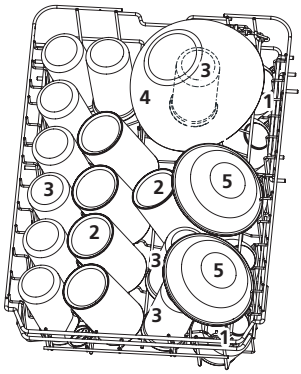

1 Šálky
2 Hrnčeky
3 Poháre
4 Sklenená miska
5 Dezertné misky

2. Spodný kôš:

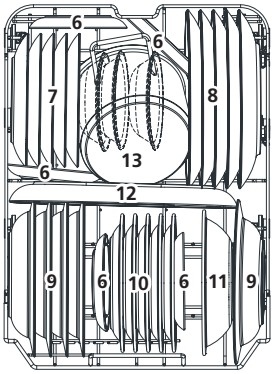

6 Podšálky
7 Dezertné tanieriky
8 Plytké taniere
9 Hlboké taniere
10 Melamínové dezertné tanieriky
11 Melamínová miska
12 Oválny servírovací tanier
13 Malý hrniec

Copyright © 2026, Fast ČR, a. s.

3. Držiak na príbory:

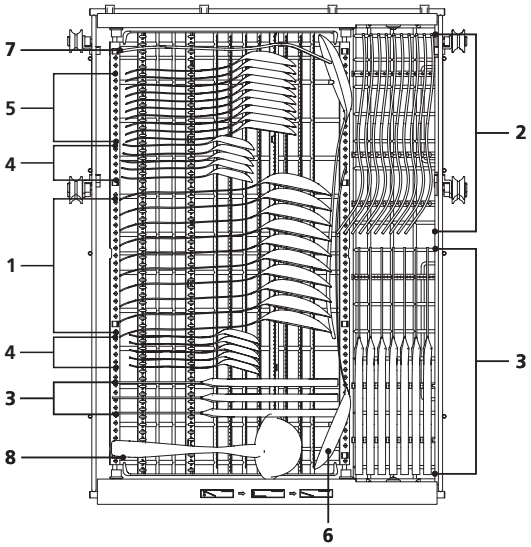

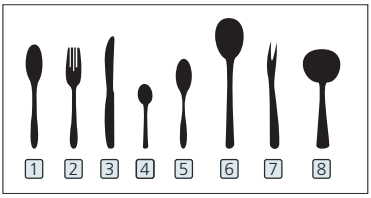

1 Polievkové lyžice
2 Vidličky
3 Nože
4 Čajové lyžičky
5 Dezertné lyžičky
6 Servírovacie lyžice
7 Servírovacia vidlička
8 Naberačka

Informácie pre testy porovnateľnosti v súlade s EN60436
Kapacita: 10 súprav
Poloha horného koša: spodná poloha
Program: ECO
Nastavenie leštidla: Max
Nastavenie zmäkčovača: H3

Copyright © 2026, Fast ČR, a. s.

ČASŤ 5: SPRIEVODCA RÝCHLYM ŠTARTOM

Podrobný spôsob ovládania nájdete v príslušnom obsahu návodu na obsluhu.

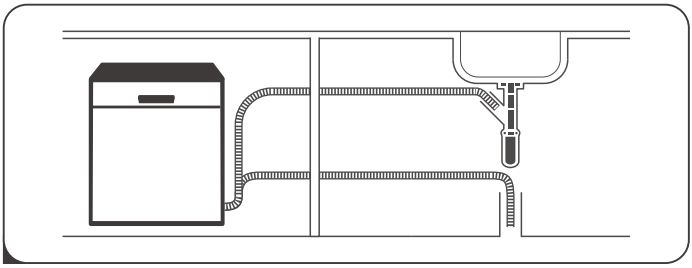

1. Nainštalujte umývačku riadu
   (Pozrite si časť INŠTALAČNÉ POKYNY.)

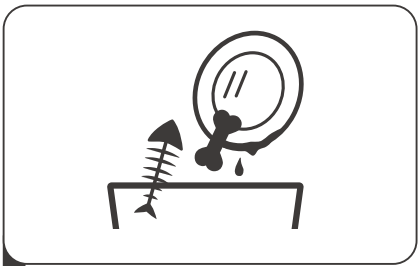

2. Odstráňte väčšie zvyšky pokrmu z riadu. Vyhnite sa predumývaniu.

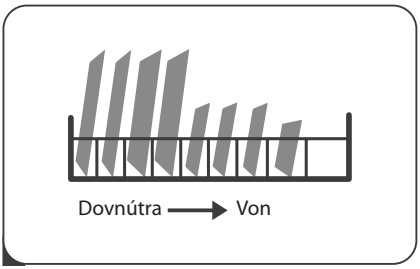

3. Naplňte koše umývačky.

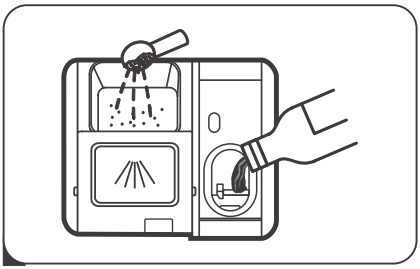

4. Naplňte zásobník čistiacim prostriedkom a leštidlom.

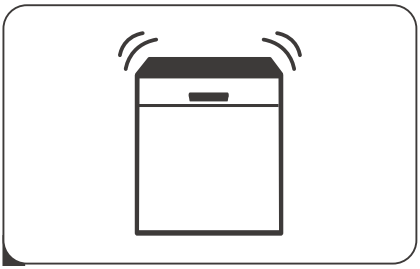

5. Zvoľte vhodný program a spustite umývačku riadu.

Copyright © 2026, Fast ČR, a. s.

Ovládací panel

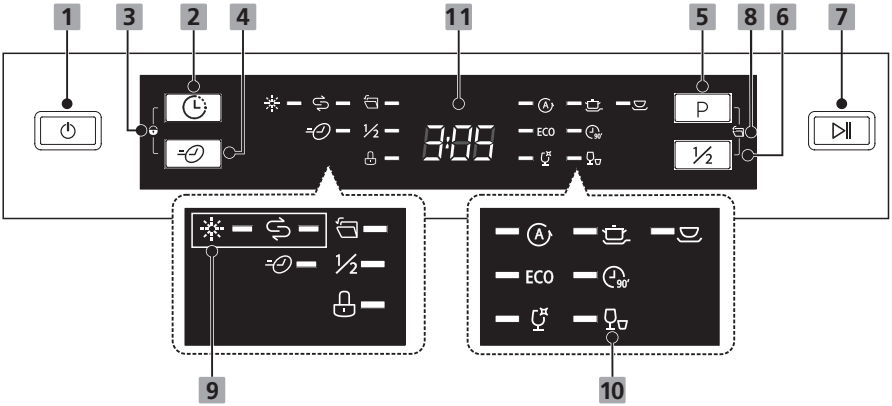

Prevádzka (Tlačidlo)

1 **Napájanie**	Stlačením tohto tlačidla zapnete umývačku riadu.
2 **Odložený štart**	Stlačením tohto tlačidla nastavíte odložené hodiny umývania. Začiatok umývania môžete odložiť až o 24 hodín.
3 **Detská poistka**	Táto možnosť umožňuje uzamknúť tlačidlá na ovládacom paneli, takže deti nemôžu náhodne spustiť umývačku riadu stlačením tlačidiel na paneli. Aktívne zostane iba tlačidlo napájania. Ak chcete uzamknúť alebo odomknúť tlačidlá na ovládacom paneli, súčasne stlačte a podržte tlačidlo **Odloženého štartu + Express** v trvaní 3 sekúnd.
4 **Express**	Skrátenie času programu. (Je možné použiť iba s programami **Intenzívne, Univerzálne, ECO, Sklo, 90 min.**).
5 **Program**	Stlačením tohto tlačidla zvolíte príslušný program umývania, pričom sa rozsvieti indikátor programu.
6 **Polovičná náplň**	Túto funkciu môžete zvoliť keď máte na umytie približne polovicu alebo menej ako polovicu plného riadu, aby ste ušetrili energiu a vodu. (Je možné použiť iba s režimami **Intenzívne, Univerzálne, ECO, Sklo a 90 min.**).
7 **Štart/Pauza**	Stlačením tlačidla spustíte zvolený umývací program alebo pozastavíte prebiehajúci program.
8 **Automatické otvorenie**	Po umytí sa dvierka automaticky otvoria, aby sa dosiahol lepší účinok sušenia. (Je možné ju použiť iba s režimami **Automatické, Intenzívne, Univerzálne, ECO, Sklo a 90 min.**). Ak chcete uzamknúť alebo odomknúť tlačidlá na ovládacom paneli, súčasne stlačte a podržte tlačidlo „P“ + tlačidlo „½“ v trvaní 2 sekúnd.

Copyright © 2026, Fast ČR, a. s.

Displej

9 **Varovný indikátor**	**Leštidlo** Ak sa rozsvieti indikátor „✳“, znamená to, že v umývačke riadu je málo leštidla a vyžaduje sa doplnenie. **Soľ** Ak sa rozsvieti indikátor „⇄“, znamená to, že v umývačke riadu je málo soli a vyžaduje sa jej doplnenie.
10 **Indikátor programu**	**Auto (Automaticky)** Automatické snímanie umývania ľahko, normálne alebo silne znečisteného riadu s alebo bez zaschnutých pokrmov. **Intenzívne** Pre veľmi znečistený riad a bežne znečistené hrnce, varné nádoby, riady atď. So zaschnutými zvyškami pokrmu. **Univerzálny** Pre univerzálne znečistený riad, ako sú varné nádoby, taniere, poháre a mierne znečistené varné nádoby. ECO **ECO** Toto je štandardný program, je vhodný na umývanie bežne znečisteného riadu a je to najefektívnejší program z hľadiska kombinovanej spotreby energie a vody pre tento typ riadu. 90’ **90 min.** Pre bežne znečistený riad, ktorý vyžaduje rýchle umytie. **Sklo** Pre mierne znečistený riad a sklo. **Rýchly** Kratšie umývanie pre mierne znečistený riad, ktorý netreba sušiť.
11 **Displej**	3:05 Na zobrazenie zostávajúceho času programu a času odloženého štartu, chybového kódu atď.

Copyright © 2026, Fast ČR, a. s.

Zmäkčovač vody

Zmäkčovač vody je potrebné nastaviť manuálne pomocou voliča tvrdosti vody.
Zmäkčovač vody je určený na odstránenie minerálov a solí z vody, ktoré by mali škodlivý alebo nepriaznivý vplyv na prevádzku spotrebiča.
Čím viac minerálov je vo vode, tým je vaša voda tvrdšia.
Zmäkčovač by mal byť nastavený podľa tvrdosti vody vo vašej oblasti.
Váš miestny vodohospodársky úrad vám môže poradiť ohľadom tvrdosti vody vo vašej oblasti.

Úprava spotreby soli
Umývačka riadu je navrhnutá tak, aby umožňovala nastavenie množstva spotrebovanej soli na základe tvrdosti použitej vody. Toto je určené na optimalizáciu a prispôsobenie úrovne spotreby soli.

Pri úprave spotreby soli postupujte podľa nasledujúcich krokov.
1. Zatvorte dvierka, zapnite spotrebič;;
2. Do 60 sekúnd po zapnutí spotrebiča stlačte tlačidlo **Program** na viac ako 5 sekúnd, aby ste vstúpili do režimu nastavenia zmäkčovača vody.
3. Opätovným stlačením tlačidla **Program** zvoľte správne nastavenie podľa vášho miestneho prostredia, nastavenie sa zmení v nasledujúcom poradí: **H3->H4->H5->H6->H1->H2->H3**;
4. Bez vykonania akejkoľvek operácie v priebehu 5 sekúnd alebo stlačením tlačidla napájania dokončite nastavenie a ukončite režim nastavenia.

TVRDOSŤ VODY				**Úroveň zmäkčovača vody**	**K regenerácii dochádza pri každej X sekvencii programu [1)]**	**Spotreba soli (gram/cyklus)**
Nemecká stupnica °dH	Francúzska stupnica °fH	Britská stupnica °Clarke	Mmol/l			
0 - 5	0 - 9	0 - 6	0 - 0,94	H1	Bez regenerácie	0
6 - 11	10 - 20	7 - 14	1,0 - 2,0	H2	10	9
12 - 17	21 - 30	15 - 21	2,1 - 3,0	H3	5	12
18 - 22	31 - 40	22 - 28	3,1 - 4,0	H4	3	20
23 - 34	41 - 60	29 - 42	4,1 - 6,0	H5	2	30
35 - 55	61 - 98	43 - 69	6,1 - 9,8	H6	1	60

1 °dH = 1,25 °Clarke = 1,78 °fH = 0,178 mmol/l
Výrobné nastavenie: H3

[1)] Každý cyklus s regeneračnou prevádzkou spotrebuje ďalšie 2,0 litre vody, spotreba energie sa zvýši o 0,02 kWh a program sa predĺži o 4 minúty.

Copyright © 2026, Fast ČR, a. s.

Ak vo vašej umývačke riadu chýba soľ, pozrite si časť „Plnenie soli do zmäkčovača“.

POZNÁMKA:
Ak váš model nemá zmäkčovač vody, môžete túto časť preskočiť: Zmäkčovač vody
Tvrdosť vody sa líši od miesta k miestu. Ak v umývačke riadu používate tvrdú vodu, na riade a kuchynskom náradí sa budú vytvárať usadeniny.
Spotrebič je vybavený špeciálnym zmäkčovačom, ktorý používa zásobník na soľ špeciálne navrhnutú na odstránenie vodného kameňa a minerálov z vody.

Príprava a plnenie riadu do umývačky

- Zvážte nákup riadu, ktorý je označený ako vhodný do umývačky riadu.
- Pre konkrétne položky zvoľte program s najnižšou možnou teplotou.
- Aby ste predišli poškodeniu, nevyberajte poháre a príbory z umývačky hneď po skončení programu.

Na umývanie nasledujúcich príborov/riadov

Nie sú vhodné
- Príbory s drevenou, rohovinovou alebo perleťovou rúčkou
- Plastové nádoby, ktoré nie sú odolné voči teplu
- Starší príbor s lepenými časťami, ktoré nie sú odolné voči teplote
- Lepené príbory alebo riad
- Cínové alebo medené predmety
- Krištáľové sklo
- Oceľové predmety podliehajúce hrdzaveniu
- Drevené taniere
- Položky vyrobené zo syntetických vlákien

Majú obmedzenú vhodnosť
- Niektoré typy pohárov sa môžu po veľkom počte umytí zakaliť
- Strieborné a hliníkové predmety, ktoré majú tendenciu počas umývania sa odfarbovať
- Glazované vzory môžu pri častom umývaní v umývačke riadu vyblednúť

Odporúčania pre plnenie umývačky riadu
Zoškrabte akékoľvek veľké množstvo zvyškov jedla. Nechajte zmäknúť zvyšky pripáleného pokrmu na panviciach. Riad nie je potrebné oplachovať pod tečúcou vodou.
Pre najlepší výkon umývačky riadu dodržiavajte tieto pokyny pre plnenie.
(Vlastnosti a vzhľad košov na riad a košov na príbory sa môžu líšiť od vášho modelu.)

Riady vložte do umývačky riadu nasledujúcim spôsobom:
- Položky ako šálky, poháre, hrnce, panvice atď. musia smerovať nadol.
- Zakrivené riady alebo riady s priehlbinami by sa mali vkladať šikmo, aby voda mohla odtekať.
- Zaistite, aby boli všetky riady bezpečne naskladané a nemohli sa prevrátiť.
- Zaistite, aby boli všetky riady umiestnené tak, aby sa ostrekovacie ramená mohli počas umývania voľne otáčať.
- Duté predmety, ako sú šálky, poháre, panvice atď. vkladajte otvorom nadol, aby sa voda nemohla hromadiť v nádobe alebo na dne.
- Riad a príbory nesmú ležať v sebe ani sa navzájom prekrývať.

Copyright © 2026, Fast ČR, a. s.

- Aby ste predišli poškodeniu, poháre by sa nemali navzájom dotýkať.
- Horný kôš je určený na uloženie jemnejšieho a ľahšieho riadu, ako sú poháre, šálky na kávu a čaj.
- Nože s dlhou čepeľou uložené vo zvislej polohe predstavujú potenciálne nebezpečenstvo!
- Dlhé a ostré kusy príborov, ako sú rezacie nože, musia byť umiestnené v hornom koši vodorovne.
- Vašu umývačku riadu neprepĺňajte. To je dôležité pre dobré výsledky a primeranú spotrebu energie.

POZNÁMKA:
Veľmi malé kusy by sa nemali umývať v umývačke riadu, pretože by mohli ľahko vypadnúť z koša.

Vyberanie riadu
Aby ste zabránili kvapkaniu vody z horného koša do spodného koša, odporúčame najskôr vyprázdniť spodný kôš a potom horný kôš.

VAROVANIE
Predmety budú horúce! Aby ste predišli poškodeniu, nevyberajte poháre a príbory z umývačky riadu približne 15 minút po skončení programu.

Plnenie horného koša
Horný kôš je určený na uloženie jemnejšieho a ľahšieho riadu, ako sú poháre, šálky a podšálky na kávu a čaj, ako aj tanieriky, malé misky a plytké panvice (pokiaľ nie sú veľmi znečistené). Umiestnite riad a riad tak, aby sa nepohyboval prúdom striekajúcej vody.

Plnenie spodného koša
Odporúčame, aby ste do spodného koša umiestnili veľké a silno znečistené predmety: ako sú hrnce, panvice, pokrievky, servírovacie misky a misy, ako je znázornené na obrázku nižšie. Servírovacie misky a pokrievky je lepšie umiestniť na bočnú stranu držiakov, aby ste zabránili zablokovaniu otáčania horného ostrekovacieho ramena.
Maximálny odporúčaný priemer tanierov pred dávkovačom čistiaceho prostriedku je 19 cm, aby sa nebránilo jeho otváraniu.

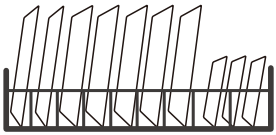

Copyright © 2026, Fast ČR, a. s.

Plnenie koša na príbory
Príbory by mali byť umiestnené v koši na príbory oddelene od seba vo vhodných pozíciách. Zabráňte vnáraniu príborov, aby ste predišli ich nedostatočnému čisteniu.

VAROVANIE
Nedovoľte, aby cez spodok presahovala akákoľvek položka.
Ostré kuchynské náradie vkladajte vždy ostrým hrotom smerom dole!

Pre dosiahnutie optimálnych výsledkov čistenia a sušenia si prosím pozrite štandardné možnosti vkladania riadu v poslednej časti ČASTI I: Všeobecné pokyny

Funkcia leštidla a čistiaceho prostriedku

Leštidlo sa uvoľňuje počas posledného oplachovania, aby sa zabránilo tvorbe kvapiek vody na riade, ktoré môžu zanechávať škvrny a šmuhy. Zlepšuje taktiež sušenie tým, že umožňuje stekanie vody z riadu. Vaša umývačka riadu je navrhnutá na používanie tekutých leštidiel.

VAROVANIE
Používajte len značkové leštidlá pre umývačky riadu. Nikdy neplňte dávkovač leštidla žiadnymi inými látkami (napríklad čistiacim prostriedkom do umývačky riadu, tekutým čistiacim prostriedkom). Došlo by k poškodeniu spotrebiča.

Kedy doplniť leštidlo
Pravidelnosť dávkovania, ktoré je potrebné dopĺňať, závisí od toho, ako často sa umýva riad a od nastavenia leštidla.
- Indikátor nízkej hladiny leštidla (✳) sa rozsvieti vtedy, keď je potrebné viac leštidla.
  Neprepĺňajte dávkovač leštidla.

Funkcia čistiaceho prostriedku
Chemické zložky, ktoré tvoria čistiaci prostriedok, sú potrebné na odstránenie, rozdrvenie a dávkovanie všetkých nečistôt z umývačky riadu. Na tento účel je vhodná väčšina komerčných kvalitných čistiacich prostriedkov.

VAROVANIE
- Správne používanie čistiaceho prostriedku
  Používajte iba čistiaci prostriedok špeciálne vyrobený pre umývačky riadu. Udržujte svoj čistiaci prostriedok čerstvý a suchý.
  Neplňte čistiaci prostriedok do dávkovača, kým nie ste pripravení spustiť umývačku riadu.
- **Prostriedok na umývanie riadu je žieravý! Uchovávajte tento prostriedok mimo dosahu detí.**

Copyright © 2026, Fast ČR, a. s.

Plnenie zásobníka na leštidlo

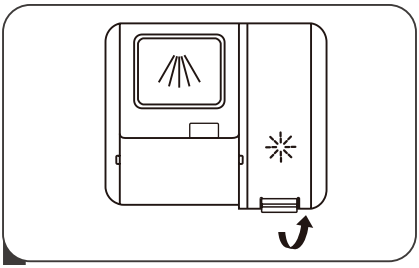

1. Otvorte uzáver zásobníka na leštidlo zdvihnutím rukoväti.

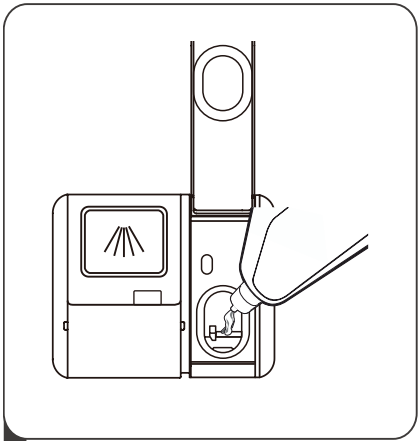

2. Nalejte leštidlo do dávkovača, dávajte pozor, aby ste ho nepreplnili.

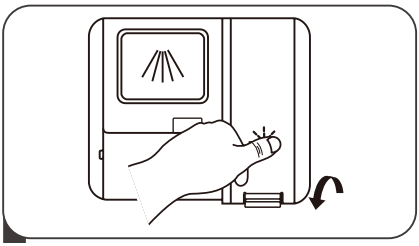

3. Potom zatvorte uzáver.

Copyright © 2026, Fast ČR, a. s.

Nastavenie zásobníka leštidla

Na dosiahnutie lepšieho výkonu sušenia s obmedzeným množstvom leštidla je umývačka riadu navrhnutá tak, aby prispôsobovala spotrebu používateľom. Postupujte podľa nižšie uvedených krokov.

1. **Zatvorte** dvierka, zapnite spotrebič.
2. Do 60 sekúnd po zapnutí spotrebiča stlačte **tlačidlo programu** na viac ako 5 sekúnd a potom stlačte **tlačidlo odloženého štartu**, aby ste vstúpili do nastaveného modelu, indikátor leštidla bliká s 1 Hz frekvenciou.
3. Opätovným stlačením **tlačidla programu** zvoľte správne nastavenie podľa vašich zvyklostí pri používaní, nastavenie sa zmení v nasledujúcom poradí: **d3->d4->d5->d1->d2->d3**.
   Čím vyššie je číslo, tým viac leštidla umývačka riadu použije.
4. Ak nie je vykonaná žiadna činnosť v priebehu 5 sekúnd alebo po stlačení tlačidla napájania dokončite nastavenie a ukončite režim nastavenia.

Plnenie dávkovača čistiaceho prostriedku

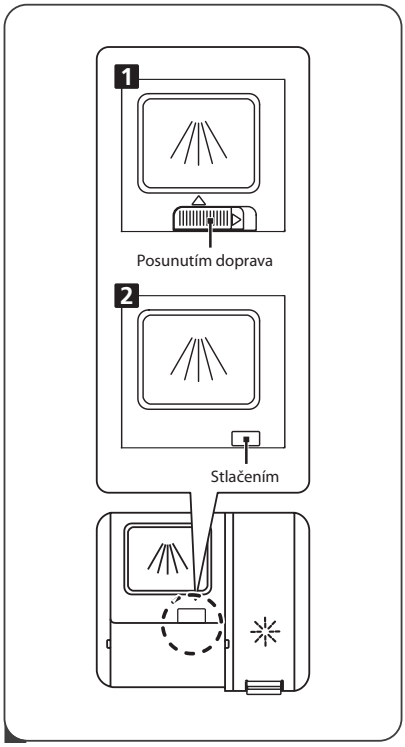

1. Vyberte si prosím spôsob otvorenia podľa aktuálnej situácie.
   A. Otvorte uzáver posunutím uvoľňovacej západky.
   B. Otvorte uzáver stlačením uvoľňovacej západky.

Copyright © 2026, Fast ČR, a. s.

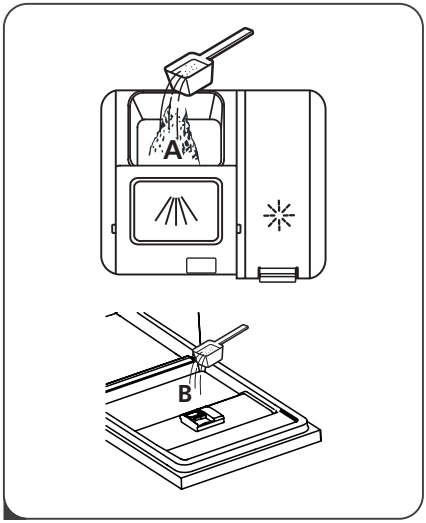

2. Pridajte čistiaci prostriedok do väčšej dutiny (A) pre cyklus hlavného umývania.
   Pre lepší výsledok umývania, najmä ak máte veľmi znečistené riady, nalejte na dvierka malé množstvo čistiaceho prostriedku. Prídavný prací prostriedok sa aktivuje počas fázy predumývania.

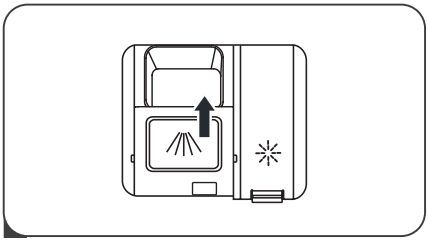

3. Zatvorte západku posunutím dopredu a následným stlačením.

POZNÁMKA:
Dodržujte prosím odporúčania výrobcu na obale čistiaceho prostriedku.

Copyright © 2026, Fast ČR, a. s.

ČASŤ 6: VOĽBA PROGRAMU

Tabuľka umývacích programov

Nižšie uvedená tabuľka ukazuje, ktoré programy sú najlepšie pre úroveň zvyškov jedla riade a koľko čistiaceho prostriedku je potrebné na ich odstránenie. Zobrazuje taktiež rôzne informácie o programoch. Hodnoty spotreby a trvanie programu sú len orientačné, okrem programu ECO.
(●) indikuje, že program používa leštidlo pri poslednom oplachovaní.

Program	Popis cyklu	Prostriedok Predumývanie/ Hlavné umývanie	Trvanie programu (min)	Energia (kWh)	Voda (litrov)	Leštidlo
Auto	PrePredumývanie Automatické umývanie (55 ~ 65 °C) Opláchnutie Opláchnutie Opláchnutie (50 ~ 65 °C) Sušenie	4/14 g (1 alebo 2 tablety)	150	0,850 ~ 1,375	9,3 - 15,3	●
Intenzívne	Predumývanie Umývanie (60 °C) Opláchnutie Opláchnutie(65 ~ 72 °C) Sušenie	4/14 g (1 alebo 2 tablety)	175	1,005 ~ 1,130	12,7	●
Univerzálne	Predumývanie Umývanie (60 °C) Opláchnutie Opláchnutie (65 ~ 72 °C) Sušenie	4/14 g (1 alebo 2 tablety)	150	0,995 ~ 1,120	12,7	●
ECO (*EN60436)	Umývanie (45 °C) Opláchnutie Opláchnutie (45 °C) Sušenie	18 g (1 tableta)	215	0,674	9,0	●
90 min.	Umývanie (55 °C) Opláchnutie Opláchnutie (60 ~ 65 °C) Sušenie	18 g (1 tableta)	90	0,830 ~ 0,930	10,4	●
Sklo	Predumývanie Umývanie (45 °C) Opláchnutie Opláchnutie (55 ~ 60 °C) Sušenie	4/14 g (1 alebo 2 tablety)	120	0,760 ~ 0,805	12,7	●
Rýchle	Umývanie (45 °C) Opláchnutie Opláchnutie (45 °C)	12 g (1 tableta)	30	0,560	9,6	O

POZNÁMKA:
ECO (*EN60436):
Program ECO je vhodný na čistenie bežne znečisteného riadu, na toto použitie je to najefektívnejší program z hľadiska kombinovanej spotreby energie a vody a slúži na posúdenie súladu s legislatívou EÚ o ekodizajne.

Copyright © 2026, Fast ČR, a. s.

Úspora energie

1. Predplachovanie riadu vedie k zvýšenej spotrebe vody a energie a neodporúča sa.
2. Umývanie riadu v umývačke riadu pre domácnosť zvyčajne spotrebuje menej energie a vody vo fáze používania ako ručné umývanie riadu, keď sa umývačka riadu pre domácnosť používa podľa návodu.

Spustenie programu

1. Vytiahnite spodný a horný kôš, vložte riad a zatlačte ho späť. Odporúča sa naplniť najskôr spodný kôš, potom horný kôš.
2. Nalejte čistiaci prostriedok.
3. Zasuňte zástrčku do elektrickej zásuvky. Napájací zdroj nájdete v časti „Informačný list“.
   Uistite sa, či je prívod vody zapnutý na plný tlak.
4. Zatvorte dvierka, stlačením tlačidla napájania zapnite spotrebič.
5. Zvoľte program, rozsvieti sa indikátor odozvy. Potom stlačte tlačidlo Štart/Pauza a umývačka riadu spustí svoj cyklus.

Zmena programu uprostred cyklu

Program je možné zmeniť len vtedy, ak bežal iba krátky čas, v opačnom prípade už mohol byť umývací prostriedok uvoľnený alebo umývacia voda s čistiacim prostriedkom už bola vypustená. Ak je to tak, umývačku riadu je potrebné resetovať a dávkovač čistiaceho prostriedku znovu naplniť. Pri resetovaní umývačky riadu postupujte podľa nižšie uvedených pokynov:

1. Pre pozastavenie umývania stlačte tlačidlo Štart/Pauza.
2. Stlačte tlačidlo Program v trvaní viac ako tri sekundy, spotrebič bude v režime voľby programu.
3. Program môžete zmeniť na požadované nastavenie cyklu.

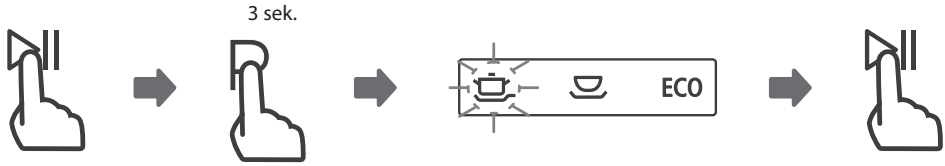

Copyright © 2026, Fast ČR, a. s.

Zabudli ste pridať riad?

Zabudnutý riad môžete pridať kedykoľvek pred otvorením dávkovača čistiaceho prostriedku. Ak je to tak, postupujte podľa pokynov nižšie:

1. Pre pozastavenie umývania stlačte tlačidlo Štart/Pauza.
2. Keď sa prestanú ostrekovacie ramená otáčať, môžete úplne otvoriť dvierka spotrebiča.
3. Pridajte zabudnutý riad.
4. Zatvorte dvierka umývačky.
5. Stlačte tlačidlo Štart/Pauza, umývačka riadu sa spustí po 10 sekundách.

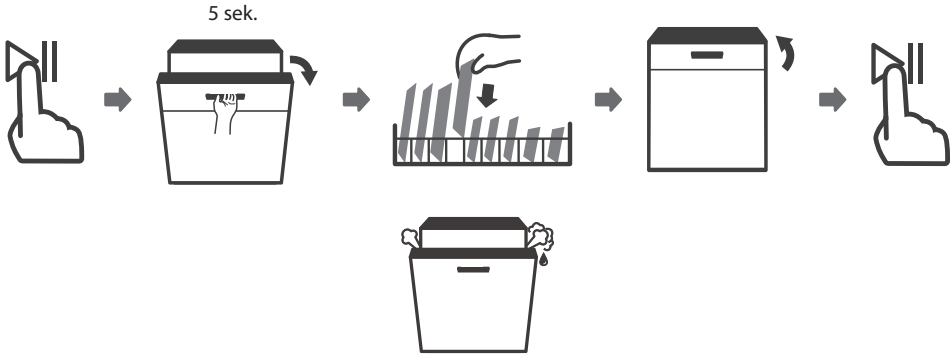

VAROVANIE
Je nebezpečné otvárať dvierka uprostred cyklu, pretože horúca para vás môže opariť.

Automatické otvorenie dvierok spotrebiča

Po umytí sa dvierka umývačky automaticky otvoria, aby sa dosiahol lepší efekt sušenia.

POZNÁMKA:
Keď sú dvierka umývačky riadu nastavené na automatické otváranie, nesmú byť zablokované. To môže narušiť funkčnosť zámku dvierok.

Copyright © 2026, Fast ČR, a. s.

ČASŤ 7: ÚDRŽBA A ČISTENIE

Starostlivosť o vonkajší povrch spotrebiča

Dvierka a tesnenie dvierok
Pravidelne čistite tesnenie dvierok mäkkou vlhkou handričkou, aby ste odstránili zvyšky pokrmov.
Pri plnení umývačky riadu môžu zvyšky pokrmov a nápojov kvapkať na boky dvierok umývačky riadu. Tieto povrchy sú mimo umývacieho priestoru a nemá je k nim prístup voda z ostrekovacích ramien. Všetky usadeniny by sa mali utrieť pred zatvorením dvierok.

Ovládací panel
Ak je potrebné čistenie, ovládací panel utrite iba mäkkou vlhkou utierkou.

VAROVANIE:
- Aby ste predišli vniknutiu vody do zámku dvierok a elektrických komponentov, nepoužívajte žiadne čističe v spreji.
- Na vonkajšie povrchy nikdy nepoužívajte abrazívne čistiace prostriedky alebo drôtenky, pretože môžu poškriabať povrch. Niektoré papierové utierky môžu tiež poškriabať alebo zanechať stopy na povrchu.

Starostlivosť o vnútorný priestor spotrebiča

Filtračný systém
Filtračný systém v spodnej časti vnútorného priestoru zadrží hrubé nečistoty z umývacieho cyklu vrátane cudzích predmetov, ako sú špáradlá alebo úlomky. Nazbierané hrubé nečistoty môžu spôsobiť upchatie filtrov. Pravidelne kontrolujte stav filtrov, opatrne odstráňte cudzie predmety a v prípade potreby vyčistite časti filtračného systému vodou. Pri čistení filtra postupujte podľa nižšie uvedených krokov.

POZNÁMKA:
Obrázky sú len orientačné, rôzne modely filtračného systému a ostrekovacích ramien sa môžu líšiť.

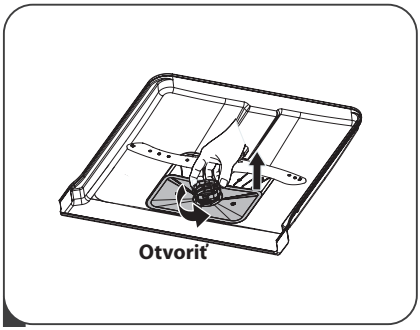

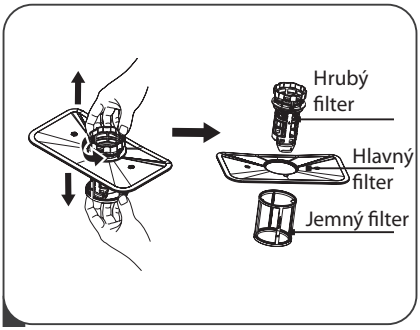

1. Podržte hrubý filter a otočte ho dvakrát proti smeru hodinových ručičiek, aby ste filter odblokovali. Nadvihnite filter nahor a vyberte ho z umývačky riadu.
2. Jemný filter možno stiahnuť zo spodnej časti zostavy filtra. Hrubý filter možno od hlavného filtra odpojiť jemným stlačením výstupkov v hornej časti a jeho vytiahnutím.

Copyright © 2026, Fast ČR, a. s.

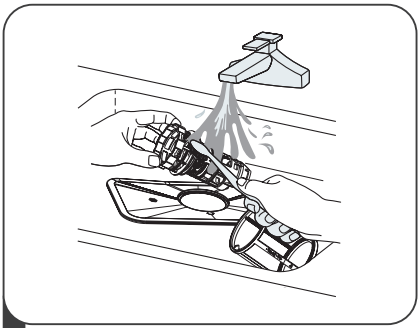

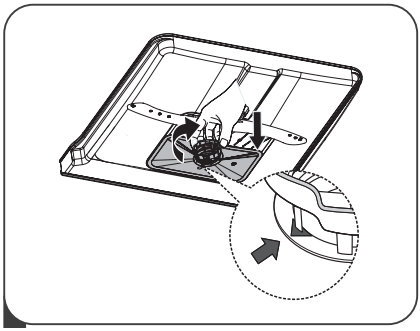

3. Väčšie zvyšky pokrmov vyčistíte opláchnutím filtra pod tečúcou vodou. Pre dôkladnejšie čistenie použite mäkkú čistiacu kefku.

4. Zložte filtre v opačnom poradí ako pri demontáži, vymeňte filtračnú vložku a otočte v smere hodinových ručičiek až po šípku zatvorenia.

VAROVANIE:

- Filtre veľmi neuťahujte. Vráťte filtre bezpečne späť, v opačnom prípade by sa do systému mohli dostať hrubé nečistoty a spôsobiť zablokovanie.
- Nikdy nepoužívajte umývačku riadu bez nasadených filtrov. Nesprávna výmena filtra môže znížiť výkon spotrebiča a poškodiť riad a kuchynské náradie.

Ostrekovacie ramená

Ostrekovacie ramená je potrebné pravidelne čistiť, pretože chemikálie z tvrdej vody upchajú trysky ostrekovacieho ramena a ložiská.

Pri čistení ostrekovacích ramien postupujte podľa nižšie uvedených pokynov:

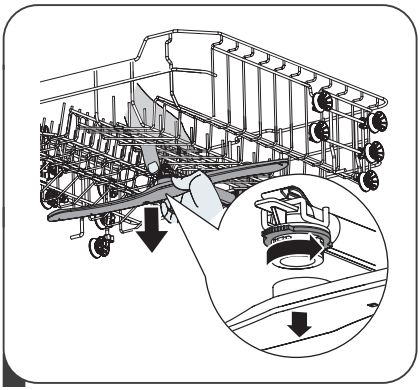

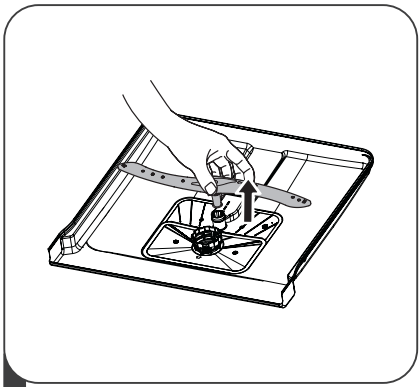

1. Ak chcete demontovať horné ostrekovacie rameno, podržte maticu v strede a otočte ostrekovacie rameno proti smeru hodinových ručičiek, aby ste ho vybrali.

2. Ak chcete demontovať spodné ostrekovacie rameno, vytiahnite ostrekovacie rameno smerom nahor.

Copyright © 2026, Fast ČR, a. s.

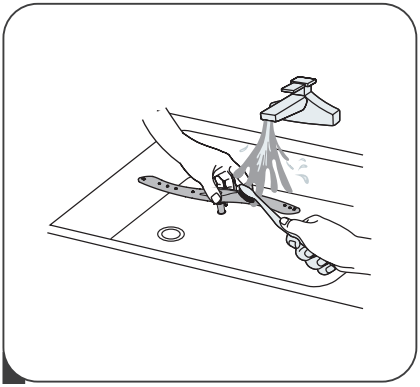

3. Umyte ramená v mydlovej a teplej vode a použite mäkkú kefku na čistenie trysiek.

Starostlivosť o umývačku riadu

Preventívne opatrenia proti mrazu
V zime urobte na umývačke riadu opatrenia na ochranu pred mrazom. Vždy po umývacích cykloch postupujte nasledujúcim spôsobom:
1. Prerušte prívod elektriny do umývačky riadu pri zdroji napájania.
2. Vypnite prívod vody a odpojte prívodné potrubie vody od vodovodného ventilu.
3. Vypustite vodu z prívodného potrubia a vodovodného ventilu. (Použite nádobu na zachytenie vody)
4. Znovu pripojte prívodné potrubie vody k vodovodnému ventilu.
5. Vyberte filter na dne vaničky umývačky a pomocou špongie nasajte vodu.

Po každom umytí
Po každom umývaní vypnite prívod vody do spotrebiča a nechajte dvierka umývačky na chvíľu pootvorené, aby sa vo vnútri nezachytila vlhkosť a pachy.

Odpojte zástrčku
Pred čistením alebo vykonávaním údržby vždy vytiahnite zástrčku z elektrickej zásuvky.

Žiadne rozpúšťadlá ani abrazívne čistiace prostriedky
Na čistenie vonkajších a gumených častí umývačky riadu nepoužívajte rozpúšťadlá ani abrazívne čistiace prostriedky. Používajte iba utierku s teplou mydlovou vodou.
Na odstránenie škvŕn alebo šmúh z povrchu vnútorného priestoru použite utierku navlhčenú vodou s trochou octu alebo čistiacim prostriedkom vyrobeným špeciálne pre umývačky riadu.

Ak nebudete umývačku riadu dlhší čas používať
Odporúča sa spustiť umývací cyklus s prázdnou umývačkou riadu a potom vytiahnuť zástrčku z elektrickej zásuvky, vypnúť prívod vody a nechať dvierka spotrebiča mierne pootvorené. To pomôže tesneniu dvierok vydržať dlhšie a zabráni tvorbe zápachu v spotrebiči.

Copyright © 2026, Fast ČR, a. s.

Presúvanie spotrebiča
Ak je potrebné spotrebič premiestniť, snažte sa ho držať vo vertikálnej polohe. Ak je to absolútne nevyhnutné, dá sa umiestniť na jeho zadnú stranu.

Tesnenia
Jedným z faktorov, ktoré spôsobujú vznik zápachu v umývačke riadu, sú potraviny, ktoré zostávajú zachytené v tesneniach. Pravidelné čistenie vlhkou špongiou tomu zabráni.

Copyright © 2026, Fast ČR, a. s.

ČASŤ 8: INŠTALAČNÉ POKYNY

VAROVANIE
Nebezpečenstvo úrazu elektrickým prúdom
Pred inštaláciou umývačky riadu odpojte elektrické napájanie.
Ak tak neurobíte, môže to mať za následok smrť alebo úraz elektrickým prúdom.

UPOZORNENIE:
Inštaláciu potrubí a elektrických zariadení by mali vykonávať odborníci.

Informácie o pripojení k zdroju napájania

VAROVANIE
Pre osobnú bezpečnosť:
- S týmto spotrebičom nepoužívajte predlžovací kábel ani adaptér.
- Za žiadnych okolností neodrezávajte ani neodstraňujte uzemnenie napájacieho kábla.

Elektrické požiadavky
Pozrite si typový štítok, aby ste zistili menovité napätie a pripojte umývačku riadu k príslušnému zdroju napájania. Použite požadovanú poistku 10 A/13 A/16 A, odporúčanú časovú poistku alebo istič a zabezpečte samostatný obvod slúžiaci len tomuto spotrebiču.

Elektrické pripojenie
Uistite sa, či napätie a frekvencia napájania zodpovedajú údajom na typovom štítku. Zástrčku zasúvajte iba do elektrickej zásuvky, ktorá je riadne uzemnená. Ak elektrická zásuvka, do ktorej musí byť spotrebič pripojený, nie je vhodná pre zástrčku, vymeňte zásuvku namiesto použitia adaptérov alebo podobne, pretože by mohli spôsobiť prehriatie a popáleniny.

Pred použitím sa uistite, či existuje správne uzemnenie

Copyright © 2026, Fast ČR, a. s.

Prívod a odtok vody

Prípojka studenej vody
Pripojte prívodnú hadicu studenej vody k 3/4 (palcovej) závitovej prípojke a uistite sa, či je pevne utiahnutá. Ak sú vodovodné potrubia nové alebo sa dlhší čas nepoužívali, nechajte vodu tiecť, aby ste sa uistili, či je čistá. Toto opatrenie je potrebné, aby sa predišlo riziku zablokovania prívodu vody a poškodeniu spotrebiča.

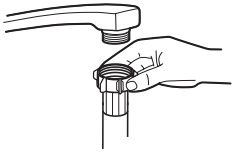

obyčajná prívodná hadica

bezpečnostná prívodná hadica

Niečo o bezpečnostnej prívodnej hadici
Bezpečnostná prívodná hadica pozostáva z dvojitých stien. Systém zaručuje jeho zásah blokovaním prietoku vody v prípade prasknutia prívodnej hadice a keď je vzduchový priestor medzi samotnou prívodnou hadicou a vonkajšou vlnitou hadicou plný vody.

VAROVANIE
Hadica, ktorá sa pripája k vodovodnej prípojke môže prasknúť, ak je nainštalovaná na rovnakom vodovodnom potrubí ako umývačka riadu. Ak ho má váš drez, odporúča sa odpojiť hadicu a zapchať otvor.

Ako pripojiť bezpečnostnú prívodnú hadicu
1. Vytiahnite bezpečnostné prívodné hadice z úložného priestoru umiestneného v zadnej časti umývačky riadu.
2. Utiahnite skrutky bezpečnostnej prívodnej hadice k vodovodnej prípojke s 3/4 palcovým závitom.
3. Pred spustením umývačky riadu úplne otvorte vodu.

Ako odpojiť bezpečnostnú prívodnú hadicu
1. Zatvorte vodu.
2. Odskrutkujte bezpečnostnú prívodnú hadicu z vodovodnej prípojky.

Copyright © 2026, Fast ČR, a. s.

Pripojenie odtokových hadíc

Odtokovú hadicu vložte do odtokovej rúrky s minimálnym priemerom 4 cm alebo ju nechajte vytekať do umývadla, pričom dbajte na to, aby ste ju neohli ani nezlisovali. Výška odtokového potrubia musí byť menšia ako 1000 mm. Voľný koniec hadice nesmie byť ponorený do vody, aby sa zabránilo spätnému toku vody.

Bezpečne upevnite odtokovú hadicu v polohe A alebo B

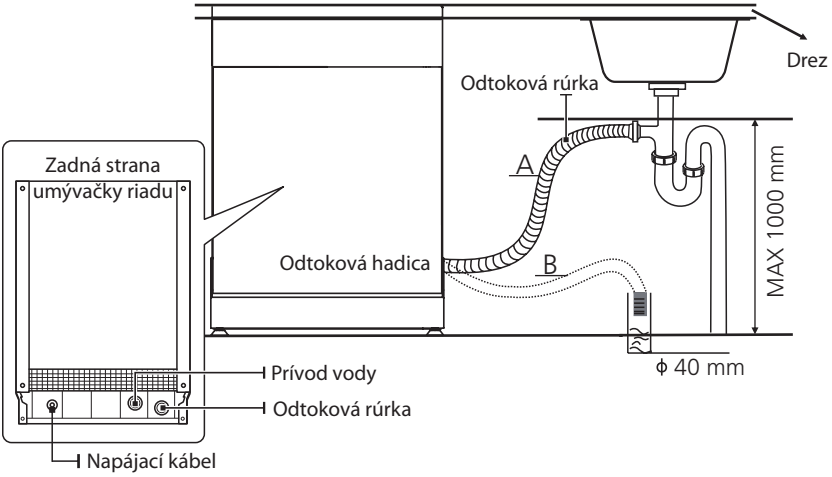

Ako vypustiť prebytočnú vodu z hadíc
Ak je prípojka k odtokovému potrubiu umiestnená vyššie ako 1000 mm, môže v odtokovej hadici zostať prebytočná voda. Prebytočnú vodu z hadice bude potrebné vypustiť do misky alebo vhodnej nádoby, ktorá je držaná vonku a nižšie ako drez.

Odtok vody
Pripojte hadicu k odtoku vody. Odtoková hadica musí byť správne namontovaná, aby sa zabránilo úniku vody. Uistite sa, či odtoková hadica nie je zalomená alebo stlačená.

Predlžovacia hadica
Ak potrebujete predĺženie odtokovej hadice, použite podobnú odtokovú hadicu.
Nesmie byť dlhšia ako 4 metre, v opačnom prípade by sa mohol znížiť čistiaci účinok umývačky riadu.

Prípojka k sifónu
Odpadová prípojka musí byť vo výške menšej ako 1000 mm (maximálne) od spodnej časti umývačky.

Umiestnenie spotrebiča

Umiestnite spotrebič na požadované miesto. Zadná časť by sa mala opierať o stenu za ňou a boky by mali byť pozdĺž priľahlých skriniek alebo stien. Umývačka riadu je vybavená prívodnými a odtokovými hadicami, ktoré možno umiestniť na pravú alebo ľavú stranu, aby sa uľahčila správna inštalácia.

Copyright © 2026, Fast ČR, a. s.

Vstavaná inštalácia (pre integrovaný model)

Krok 1. Voľba najlepšieho miesta pre umývačku riadu
Inštalačná poloha umývačky riadu by mala byť v blízkosti existujúcej prívodnej a odtokovej hadice a elektrickej zásuvky.
Ilustrácie rozmerov skrinky a montážnej polohy umývačky riadu.

1. Menej ako 5 mm medzi hornou časťou umývačky riadu a skrinkou a vonkajšími dvierkami zarovnanými so skrinkou.

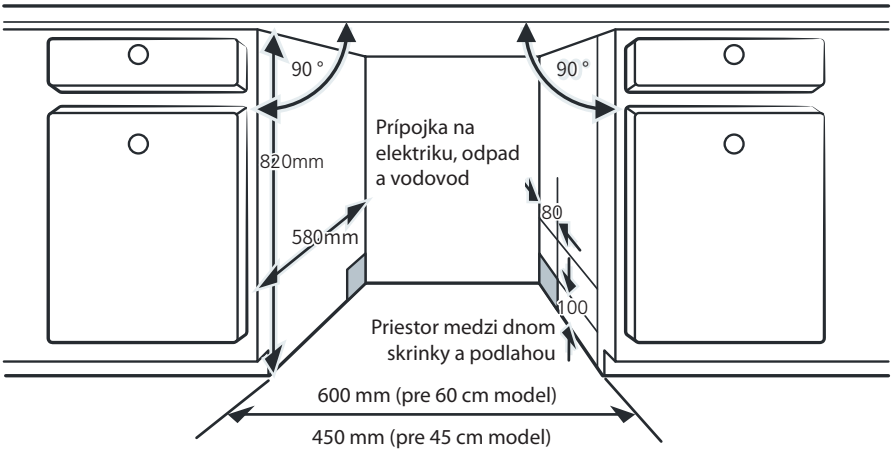

2. Ak je umývačka riadu nainštalovaná v rohu skrinky, pri otvorení dvierok by mal zostať priestor.

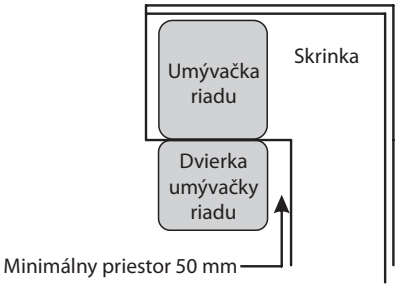

POZNÁMKA:
V závislosti od toho, kde je vaša elektrická zásuvka, možno budete musieť vyrezať otvor na opačnej strane skrinky.

Copyright © 2026, Fast ČR, a. s.

Krok 2. Rozmery a montáž dekoračného panelu

Postupujte podľa špecifických inštalačných pokynov na pripevnenie dekoračného dverného panelu.

Polo-integrovaný model
Oddeľte prúžok suchého zipsu A a prúžok suchého zipsu B a pripevnite prúžok suchého zipsu A na vnútornú stranu dekoračného panelu. Pripevnite plstený suchý zips B na vonkajšie dvierka umývačky riadu (pozrite si obrázok A). Po umiestnení panela pripevnite panel na vonkajšie dvierka pomocou skrutiek a matíc (pozrite si obrázok B).

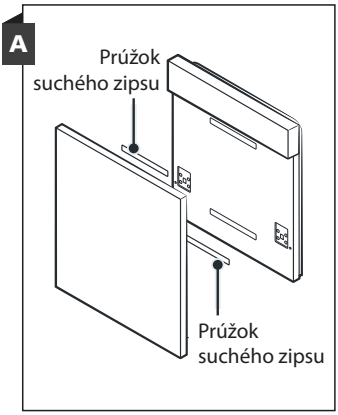

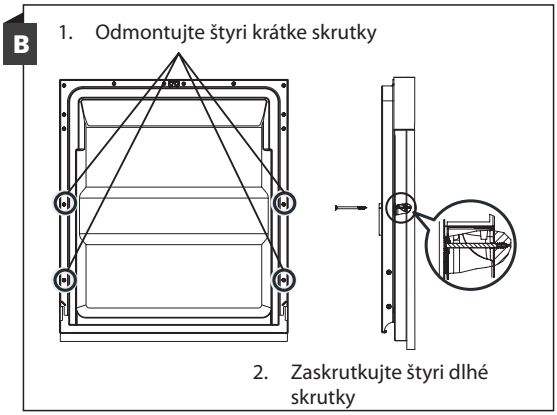

Plne integrovaný model
Nainštalujte háčik na dekoračný panel a vložte háčik do otvoru vonkajších dvierok umývačky riadu (pozrite si obrázok A). Po umiestnení panela pripevnite panel na vonkajšie dvierka pomocou skrutiek a matíc (pozrite si obrázok B).

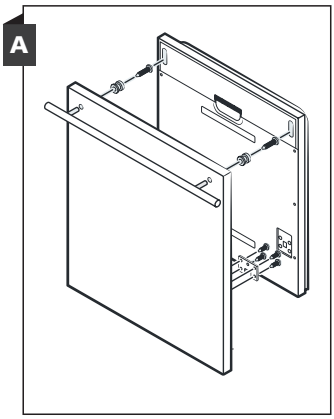

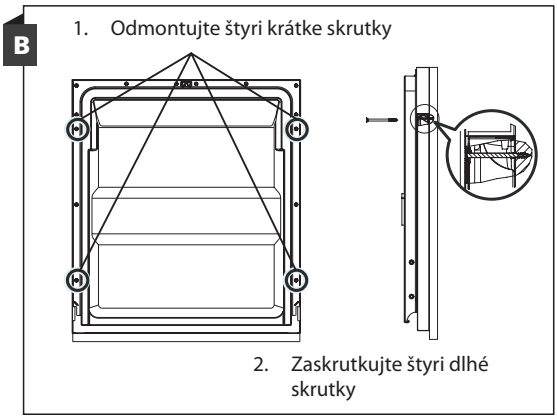

Copyright © 2026, Fast ČR, a. s.

Krok 3. Nastavenie napnutia pružiny dvierok

1. Pružiny dvierok sú z výroby nastavené na správne napnutie vonkajších dvierok. Ak je nainštalovaný dekoračný panel, budete musieť nastaviť napnutie pružiny dvierok. Otáčaním nastavovacej skrutky posúvajte nastavovací prvok, aby sa napínalo alebo uvoľňovalo oceľové lanko.
2. Napnutie pružiny dvierok je správne, keď dvierka zostanú vodorovne v úplne otvorenej polohe, no miernym zdvihnutím prsta sa zdvihnú a zatvoria.

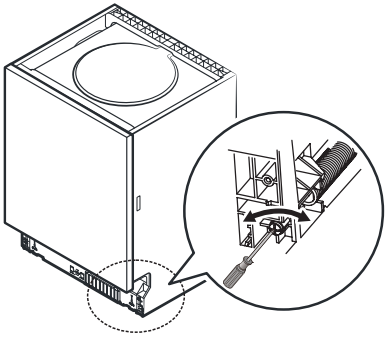

Krok 4. Kroky inštalácie umývačky riadu

Pozrite si konkrétne kroky inštalácie na inštalačných schémach.

1. Pripevnite kondenzačnú pásku pod pracovnú plochu skrinky. Uistite sa, či je kondenzačná páska zarovnaná s okrajom pracovnej plochy. (Krok 2)
2. Pripojte prívodnú hadicu k prívodu studenej vody.
3. Pripojte odtokovú hadicu.
4. Pripojte napájací kábel.
5. Umiestnite umývačku riadu do skrinky.
6. Vyrovnajte umývačku riadu. Zadnú nožičku je možné nastaviť z prednej časti umývačky riadu otáčaním skrutky s krížovou hlavou v strede základne umývačky pomocou krížového skrutkovača. Na nastavenie predných nožičiek použite plochý skrutkovač a otáčajte predné nožičky, kým nebude umývačka riadu vo vodorovnej polohe. (Krok 5 až Krok 6)
7. Nainštalujte nábytkové dvierka na vonkajšie dvierka umývačky riadu. (Krok 7 až Krok 10)
8. Upravte napnutie pružín dvierok pomocou krížového skrutkovača otáčaním v smere hodinových ručičiek, aby ste utiahli ľavú a pravú pružinu dvierok. Ak to neurobíte, môže dôjsť k poškodeniu umývačky riadu. (Krok 11)
9. Umývačka riadu musí byť zaistená na svojom mieste. Existujú dva spôsoby, ako to urobiť:
   A. Normálna pracovná doska: Vložte inštalačný háčik do štrbiny bočnej dosky a pripevnite ho k pracovnej ploche pomocou skrutiek.
   B. Mramorová alebo žulová pracovná doska: Bočnú stranu pripevnite skrutkami.

Copyright © 2026, Fast ČR, a. s.

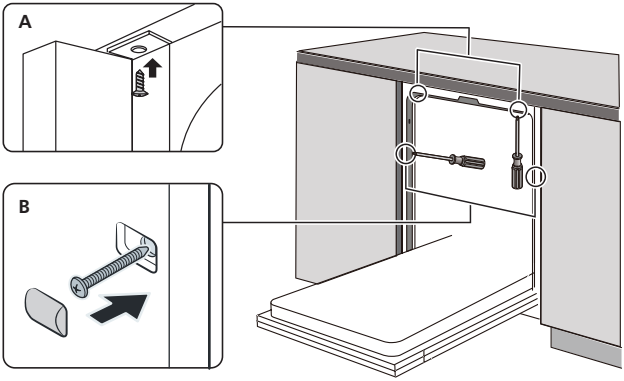

Krok 5. Vyrovnanie umývačky riadu

Umývačka riadu musí byť vo vodorovnej polohe, aby sa zabezpečila správna funkcia koša na riad a výkon umývania.

1. Umiestnite vodováhu na dvierka a koľajničku vo vnútri umývačky podľa obrázka, aby ste skontrolovali, či je umývačka riadu vo vodorovnej polohe.
2. Umývačku vyrovnajte individuálnym nastavením troch vyrovnávacích nožičiek.
3. Pri vyrovnaní umývačky riadu dávajte pozor, aby sa umývačka neprevrátila.

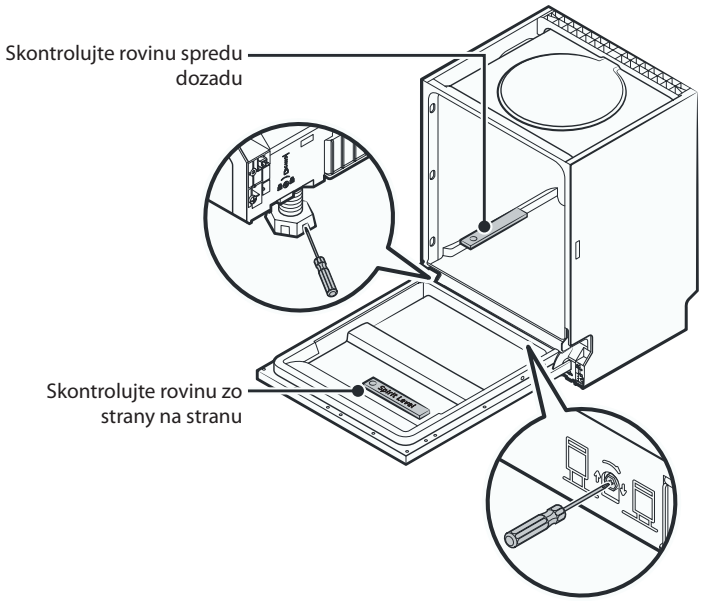

POZNÁMKA:
Maximálna výška nastavenia nožičiek je 50 mm.

Copyright © 2026, Fast ČR, a. s.

ČASŤ 9: ODSTRÁNENIE MOŽNÝCH PROBLÉMOV

Skôr ako zavoláte servis
Ak si prezriete tabuľky na nasledujúcich stranách, nemusíte volať servis.

Problém	Možné príčiny	Riešenie
Umývačka riadu sa nespustí.	Vypálená poistka alebo vypnutý istič.	Vymeňte poistku alebo zapnite istič. Odstráňte všetky ostatné spotrebiče zdieľajúce rovnaký okruh s umývačkou riadu.
	Napájanie nie je zapnuté.	Uistite sa, či je umývačka riadu zapnutá a dvierka sú bezpečne zatvorené. Uistite sa, či je napájací kábel správne pripojený do elektrickej zásuvky.
	Tlak vody je nízky.	Skontrolujte, či je prívod vody správne pripojený a či je voda otvorená.
	Dvierka umývačky riadu nie sú správne zatvorené.	Dbajte na to, aby ste dvierka správne zatvorili a zaistili.
Voda sa neodčerpá z umývačky riadu.	Skrútená alebo zaseknutá odtoková hadica.	Skontrolujte odtokovú hadicu.
	Filter je upchatý.	Skontrolujte filtračný systém.
	Kuchynský drez je upchatý.	Skontrolujte kuchynský drez a uistite sa, či dobre odteká. Ak je problémom kuchynský drez, ktorý neodteká, možno budete potrebovať inštalatéra a nie servisného technika pre umývačky riadu.
Pena vo vaničke umývačky.	Nesprávny čistiaci prostriedok.	Používajte iba špeciálny čistiaci prostriedok na umývanie riadu, aby ste zabránili tvorbe peny. Ak k tomu dôjde, otvorte umývačku riadu a nechajte penu vypeniť. Pridajte 1 liter studenej vody na dno umývačky riadu. Zatvorte dvierka umývačky riadu a potom zvoľte ľubovoľný cyklus. Na začiatku umývačka vypustí vodu. Po dokončení fázy vypúšťania otvorte dvierka a skontrolujte, či pena zmizla. V prípade potreby tento postup opakujte.
	Rozliate leštidlo.	Rozliaty leštiaci prostriedok vždy ihneď utrite.
Zafarbený vnútorný priestor umývačky.	Možno bol použitý čistiaci prostriedok s farbivom.	Uistite sa, či čistiaci prostriedok neobsahuje farbivá.

Copyright © 2026, Fast ČR, a. s.

Problém	Možné príčiny	Riešenie
Biely povlak na vnútornom povrchu.	Minerály tvrdej vody.	Na čistenie vnútorného priestoru použite vlhkú mäkkú handričku s čistiacim prostriedkom na umývanie riadu a navlečte si gumené rukavice. Nikdy nepoužívajte iný čistiaci prostriedok ako umývací prostriedok, v opačnom prípade môže spôsobiť tvorbu peny.
Na príboroch sú škvrny od hrdze.	Dané položky nie sú odolné voči korózii.	V umývačke riadu neumývajte predmety, ktoré nie sú odolné voči korózii.
	Po pridaní soli do umývačky riadu sa nespustil program. Do umývacieho cyklu sa dostali stopy soli.	Po pridaní soli vždy spustite umývací program bez akéhokoľvek riadu. Po pridaní soli do umývačky riadu nevoľte funkciu Turbo (ak je k dispozícii).
	Veko zmäkčovača je uvoľnené.	Skontrolujte, či je veko zmäkčovača zaistené.
Klepanie v umývačke riadu.	Ostrekovacie rameno klope na predmet v košíku.	Prerušte program a preusporiadajte predmety, ktoré bránia ostrekovaciemu ramenu.
Drnčanie v umývačke riadu.	Riad je voľne uložený v umývačke riadu.	Prerušte program a preusporiadajte riad.
Klepanie vo vodovodnom potrubí.	Môže to byť spôsobené inštaláciou na mieste alebo prierezom potrubia.	Nemá to žiadny vplyv na funkciu umývačky riadu. Ak máte pochybnosti, obráťte sa na kvalifikovaného inštalatéra.
Riad nie je čistý.	Riad nebol vložený správne.	Pozrite si časť „Príprava a plnenie riadu“.
	Program nebol dostatočne výkonný.	Zvoľte si intenzívnejší program.
Riad nie je čistý.	Nebolo dávkované dostatočné množstvo čistiaceho prostriedku.	Použite viac čistiaceho prostriedku alebo vymeňte čistiaci prostriedok.
	Predmety blokujú pohyb ostrekovacích ramien.	Usporiadajte predmety tak, aby sa rameno mohlo voľne otáčať.
	Zostava filtrov nie je čistá alebo nie je správne namontovaná v spodnej časti vnútra umývačky riadu. To môže spôsobiť zablokovanie trysiek ostrekovacieho ramena.	Vyčistite a/alebo správne nasaďte filter. Vyčistite trysky ostrekovacích ramien.
Matný povrch na sklenených riadoch.	Kombinácia mäkkej vody a veľmi veľa čistiaceho prostriedku.	Ak máte mäkkú vodu, použite menej čistiaceho prostriedku a zvoľte kratší cyklus na umývanie a čistenie skla.
Na riade a pohároch sa objavujú biele škvrny.	Oblasť s tvrdou vodou môže spôsobiť usadzovanie vodného kameňa.	Skontrolujte nastavenie zmäkčovača vody alebo stav naplnenia zásobníka soli.

Copyright © 2026, Fast ČR, a. s.

Problém	Možné príčiny	Riešenie
Čierne alebo sivé škvrny na riade.	Hliníkový riad sa odieral o ostatný riad.	Na odstránenie týchto škvŕn použite jemný abrazívny čistiaci prostriedok.
V dávkovači zostal čistiaci prostriedok.	Riad blokuje dávkovač čistiaceho prostriedku.	Vložte riad správne.
Riad sa nevysuší.	Nesprávne naplnenie umývačky riadom.	Ak sa na riade nachádzajú zvyšky čistiaceho prostriedku, použite rukavice, aby ste predišli podráždeniu pokožky.
	Riad je vybratý veľmi skoro.	Nevyprázdňujte umývačku riadu ihneď po umytí. Mierne pootvorte dvierka, aby mohla vychádzať para. Riad vyberajte až vtedy, keď je vnútorná teplota bezpečná na dotyk. Najskôr vyložte spodný kôš, aby ste zabránili kvapkaniu vody z horného koša.
	Bol zvolený nesprávny program.	Pri krátkom programe je teplota umývania nižšia, čím sa znižuje čistiaci výkon. Zvoľte program s dlhým časom umývania.
	Používanie príborov s nekvalitnou povrchovou úpravou.	Odtok vody je pri týchto predmetoch náročnejší. Príbory alebo riad tohto typu nie sú vhodné na umývanie v umývačke riadu.

VAROVANIE
Svojpomocná oprava alebo neodborná oprava môže spôsobiť vážne ohrozenie bezpečnosti používateľa spotrebiča a ovplyvniť záruku.

Dostupnosť náhradných dielov

- **Sedem rokov po uvedení poslednej jednotky modelu na trh:**
  Motor, obehové a vypúšťacie čerpadlo, ohrievače a vyhrievacie telesá, vrátane tepelných čerpadiel (samostatne alebo vo zväzku), potrubia a súvisiace vybavenie vrátane všetkých hadíc, ventilov, filtrov a vodných zarážok, konštrukčných a vnútorných častí súvisiacich so zostavami dvierok (samostatne alebo vo zväzku), dosky s plošnými spojmi, elektronické displeje, tlakové spínače, termostaty a snímače, softvér a firmvér vrátane resetovacieho softvéru.
- **Desať rokov po uvedení poslednej jednotky modelu na trh:**
  Závesy a tesnenia dvierok, iné tesnenia, ostrekovacie ramená, odtokové filtre, vnútorné držiaky a plastové časti, ako sú koše a veká.

Copyright © 2026, Fast ČR, a. s.

ČASŤ 10: CHYBOVÉ KÓDY

Ak dôjde k poruche, umývačka riadu zobrazí chybový kód. Nasledujúca tabuľka zobrazuje možné chybové kódy a ich príčiny.

Kódy	Význam	Možné príčiny
E1	Dlhší čas prívodu vody.	Nie sú otvorené uzávery alebo je obmedzený prívod vody alebo je veľmi nízky tlak vody.
E3	Nie je dosiahnutá požadovaná teplota.	Porucha vyhrievacieho telesa.
E4	Pretečenie.	Niektoré prvky umývačky riadu pretekajú.
Ed	Zlyhanie komunikácie medzi hlavnou doskou s obvodmi displeja.	Otvorte okruh alebo prerušte vedenie komunikácie.

VAROVANIE

- Ak dôjde k pretečeniu, pred zavolaním servisu vypnite hlavný prívod vody.
- Ak je na dne vnútorného priestoru umývačky voda z dôvodu preplnenia alebo malého úniku, pred opätovným spustením umývačky by sa mala voda odstrániť.
- Ak sa vyskytne chybový kód, ktorý nemožno vyriešiť, požiadajte o odbornú pomoc.

ČASŤ 11: POČÍTADLO POUŽÍVANIA SPOTREBIČA

Keď je napájací kábel pripojený, ale umývačka riadu nie je zapnutá, zatvorte dvierka spotrebiča, stlačte a podržte tlačidlo odloženého štartu v trvaní 5 sekúnd a na displeji umývačky riadu sa zobrazí počet použití spotrebiča.

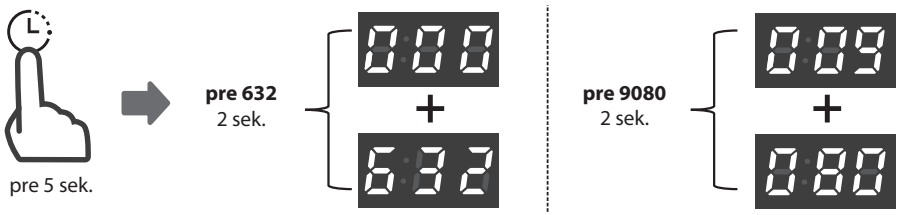

Príklad:
632: Na dve sekundy sa zobrazí „000“, potom na dve sekundy sa zobrazí „632“ a nakoniec toto zobrazenie zhasne.
9080: Na dve sekundy sa zobrazí „009“, potom na dve sekundy sa zobrazí „080“ a nakoniec toto zobrazenie zhasne.

Copyright © 2026, Fast ČR, a. s.

ČASŤ 12: TECHNICKÉ INFORMÁCIE

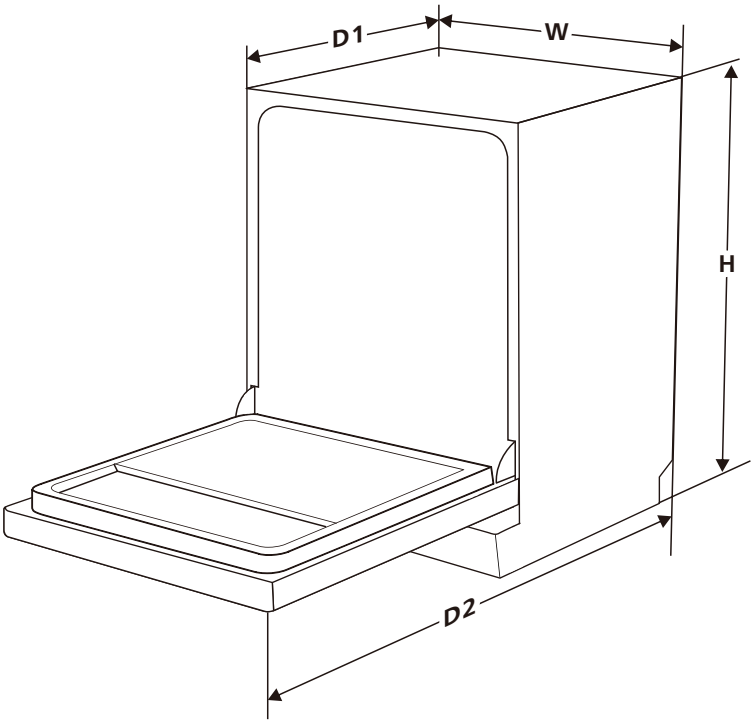

Výška (H)	815 mm
Šírka (W)	448 mm
Hĺbka (D1)	570 mm (so zatvorenými dvierkami)
Hĺbka (D2)	1150 mm (s dvierkami otvorenými o 90°)

Copyright © 2026, Fast ČR, a. s.

ČASŤ 13: INFORMAČNÝ LIST

Informačný list

PHILCO

DELEGOVANÉ NARIADENIE KOMISIE (EÚ) 2019/2017

Názov alebo ochranná známka výrobcu: PHILCO

Adresa výrobcu: U Sanitasu 1621 Říčany 251 01, Czech Republic

Identifikačná značka modelu: PD 1047 BIX

Základná špecifikácia: Umývačka riadu

Parameter	Hodnota	Parameter	Hodnota	
Menovitá kapacita ([a]) (v ks)	10	Rozmery v cm	Výška	82
			Šírka	45
			Hĺbka	57
Index energetickej účinnosti EEI_W ([a])	49,9	Trieda energetickej účinnosti ([a])	D	
Trieda účinnosti umývania ([a])	1,125	Trieda účinnosti sušenia *	1,065	
Spotreba energie v kWh [za cyklus], pri eko programe s využitím plnenia studenej vody. Skutočná spotreba energie bude závisieť od používania spotrebiča.	0,674	Spotreba vody v litroch [na cyklus], na základe eko programu. Skutočná spotreba vody bude závisieť od toho, ako sa spotrebič používa a od tvrdosti vody.	9,0	
Trvanie programu ([a]) (h:min)	3:35	Typ	Vstavaný	
Akustický zvuk emisie hluku ([a]) (dB(A) re 1 pW)	47	Trieda akustických emisií hluku ([a])	C	
Spotreba po vypnutí (W) (ak je zvolený)	-	Spotreba v pohotovostnom režime (W)	0,49	
Spotreba v režime odloženého štartu (W) (ak je zvolený)	3,99	Spotreba v sieťovom pohotovostnom režime (W) (ak je zvolený)	-	

Minimálna doba trvania záruky ponúkanej výrobcom: 24 mesiacov

Dodatočné informácie:

Webový odkaz na web výrobcu, kde sú informácie uvedené v bode 6 prílohy II nariadenia Komisie (EÚ) 2019/2022 nájdené: www.philco.cz

* A (najvyššia účinnosť) až G (najnižšia účinnosť)

([a]) pre ekologický program.

Copyright © 2026, Fast ČR, a. s.

TECHNICKÉ INFORMÁCIE

Technické informácie sa nachádzajú na typovom štítku na vnútornej strane spotrebiča a na energetickom štítku. QR kód, na dodanom energetickom štítku, obsahuje odkaz na registráciu spotrebiča v databáze EÚ Eprel.

INFORMÁCIE O TESTOVANÍ

Dodané zariadenie je v súlade s EcoDesign a EN 60436:2020/A12:2022 EN50564:2011. Požiadavky na prístup vzduchu pre správnu prevádzku prístroja, minimálna vzdialenosť od steny a rozmery prístroja, sú súčasťou tohto návodu. V prípade ďalších otázok sa obráťte na výrobcu.

STAROSTLIVOSŤ O ZÁKAZNÍKA A SERVIS

Vždy používajte iba originálne náhradné diely.
Označenie modelu a sériové číslo nájdete na typovom štítku. Polohu typového štítku je možné zmeniť bez predchádzajúceho upozornenia.
Originálne náhradné diely pre niektoré konkrétne komponenty sú k dispozícii minimálne 7 alebo 10 rokov. Závisí to od typu komponentu a od uvedenia posledného spotrebiča daného modelu na trh.
Pri kontaktovaní nášho autorizovaného servisu majte k dispozícii modelové označenie, sériové číslo a popis chyby.

Pre stiahnutie dokumentov navštívte www.philco.sk.

Pre nahlásenie poruchy a získanie ďalších servisných informácií navštívte https://philco.sk/podpora-a-servis.

Zmeny vyhradené bez predchádzajúceho upozornenia.

Copyright © 2026, Fast ČR, a. s.

POKYNY A INFORMÁCIE TÝKAJÚCE SA LIKVIDÁCIE POUŽITÝCH OBALOVÝCH MATERIÁLOV

Obalové materiály zlikvidujte na verejnom mieste pre likvidáciu odpadu.

LIKVIDÁCIA POUŽITÝCH ELEKTRICKÝCH A ELEKTRONICKÝCH SPOTREBIČOV

Význam symbolu na výrobku, jeho príslušenstve alebo obale znamená, že s týmto výrobkom nesmie byť zaobchádzané ako s komunálnym odpadom. Tento výrobok zlikviduje na príslušnom zbernom mieste pre recykláciu odpadu z elektrických a elektronických zariadení. Poprípade je možné v niektorých štátoch Európskej únie alebo iných európskych štátoch vrátiť svoje výrobky miestnemu predajcovi, v prípade kúpy podobného nového výrobku. Správna likvidácia tohto výrobku pomôže ušetriť cenné prírodné zdroje a pomôcť pri prevencii prípadného negatívneho vplyvu na životné prostredie a ľudské zdravie, ku ktorému by mohlo dôjsť v dôsledku nesprávnej likvidácie odpadu. Podrobnejšie informácie získate od miestneho úradu alebo v najbližšom stredisku pre zber odpadu. Nesprávna likvidácia tohto typu odpadu môže podliehať vnútroštátnym predpisom o pokutách.

Pre podnikateľské subjekty v Európskej únii
Ak chcete zlikvidovať elektrické alebo elektronické zariadenie, vyžiadajte si potrebné informácie od svojho predajcu alebo dodávateľa.

Likvidácia v iných štátoch mimo Európskej únie
Ak chcete zlikvidovať tento výrobok, vyžiadajte si nevyhnutné informácie o správnom spôsobe likvidácie od miestnych úradov alebo svojho predajcu.

Tento výrobok spĺňa všetky základné požiadavky nariadenia EÚ, ktoré sa naň vzťahujú.

Zmeny v texte, dizajne a technických údajoch sa môžu vyskytnúť bez predchádzajúceho upozornenia a vyhradzujeme si právo vykonať tieto zmeny.

Originál tohto návodu na obsluhu je v českom jazyku.

Copyright © 2026, Fast ČR, a. s.

NOTES/POZNÁMKY

NOTES/POZNÁMKY

Výrobce/Manufacturer:
Fast ČR, a.s.
U Sanitasu 1621
Říčany 251 01, CZECH REPUBLIC

Distributor:
FAST PLUS, a.s.
Vlčie hrdlo 324/90
821 07 Bratislava, SLOVAKIA

PHILCO®