MADE IN ITALY

Airforce

1997

Tailored Systems and Solutions

INSIDE IN
INSIDE IN HP

NÁVOD K
MONTÁŽI
A POUŽITÍ

IT *Per tutte le operazioni di installazione e manutenzione utilizzare guanti da lavoro*

EN *Always wear work gloves for all installation and maintenance operations*

DE *Bei allen Installations- und Instandhaltungsarbeiten immer Schutzhandschuhe tragen.*

FR *Munissez-vous de gants de travail avant d'effectuer toute opération d'installation et d'entretien.*

NL *Draag bij alle installatie- en onderhoudswerkzaamheden werkhandschoenen.*

ES *Todas las operaciones de instalación y mantenimiento se deben realizar utilizando guantes de trabajo.*

PT *Para todas as operações de instalação e manutenção, utilize luvas adequadas para este tipo de atividade*

GR *Πάντοτε να φοράτε γάντια εργασίας για όλες τις επεμβάσεις εγκατάστασης και συντήρησης.*

SV *Använd alltid skyddshandskar vid installation och underhåll.*

FI *Käytä asennus- ja huoltotöissä suojakäsineitä.*

NO *Ved alle installasjonsprosedyrer og alt vedlikehold av ventilatoren må man bruke arbeidshansker*

DA *Ved alle installations- og vedligeholdelsesindgreb skal der bæres arbejdshandsker.*

PL *Wszelkie czynności montażowe i konserwacyjne wykonywać w rękawicach ochronnych.*

CZ *Při všech instalačních a údržbových pracích používejte pracovní rukavice*

SK *Pri všetkých inštalačných a údržbárskych prácach používajte ochranné pracovné rukavice.*

HU *Valamennyi üzembe helyezési és karbantartási művelethez használjon védőkesztyűt*

BG *за всички операции по инсталиране и техническо обслужване използвайте работни ръкавици.*

RO *Pentru toate operațiile de instalare şi întreținere utilizați mănuși de protecție.*

RU *Для выполнения всех операций по установке и уходу используйте рабочие перчатки.*

ET *Kasutage paigaldus- ja hooldustöödel kaitsekindaid.*

Inside in 60-90

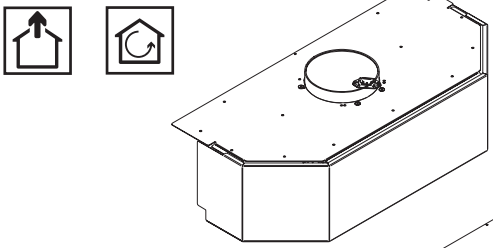

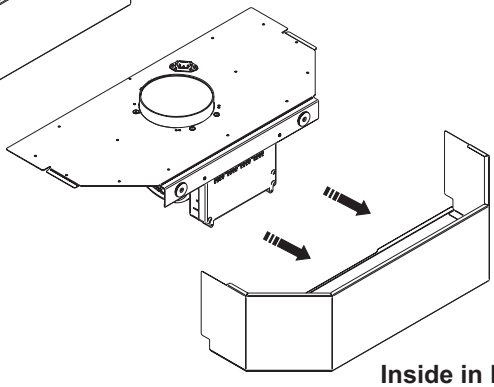

Inside in 60-90

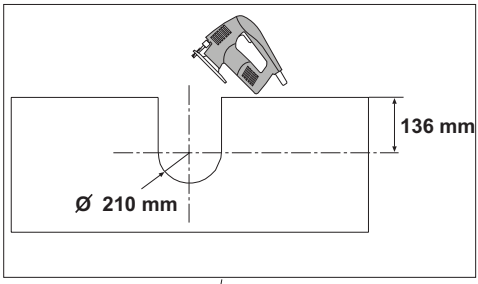

Inside in HP 60-90

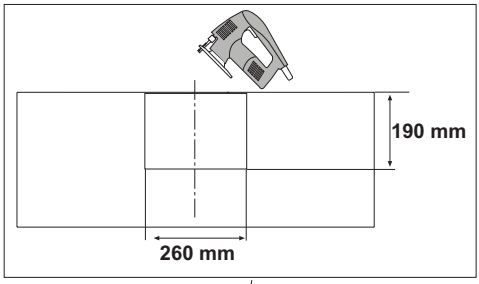

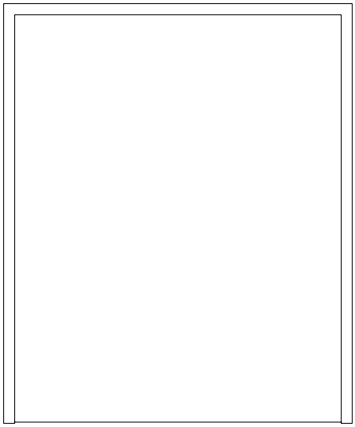

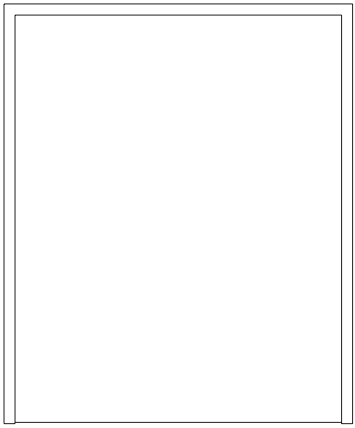

Inside in 60-90

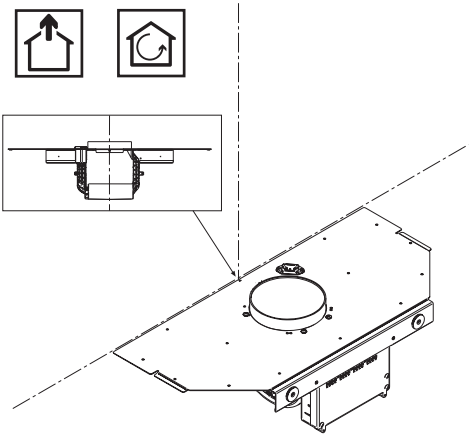

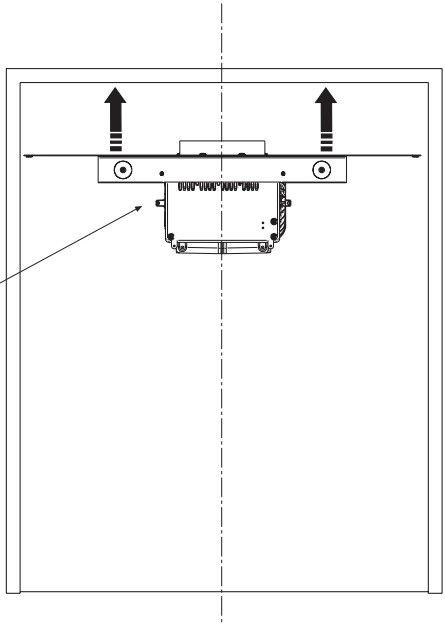

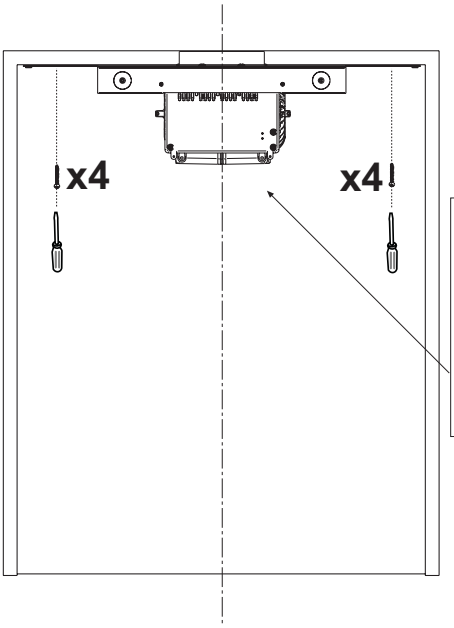

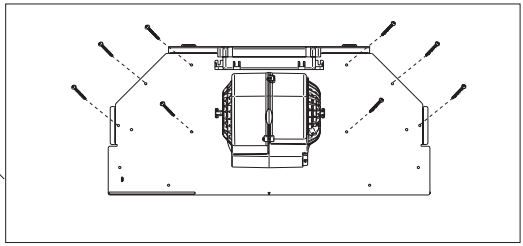

Inside in 60-90

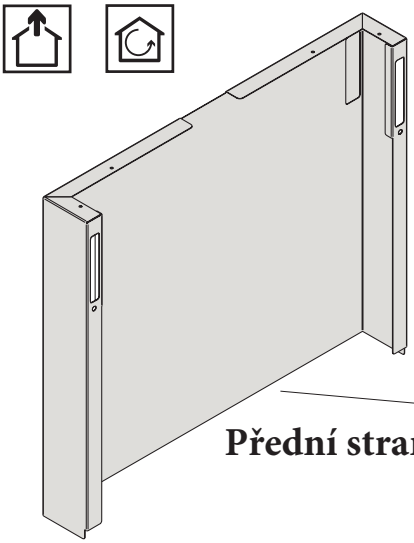

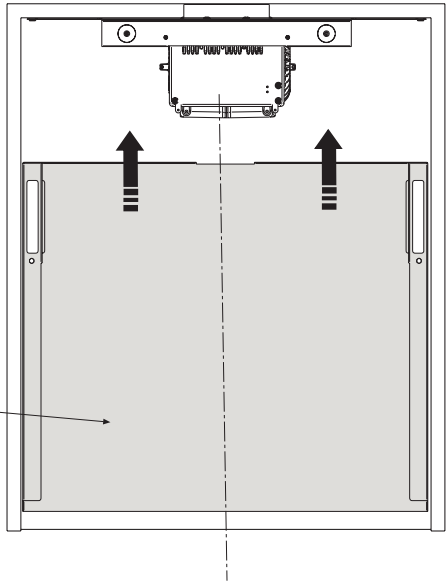

Přední strana

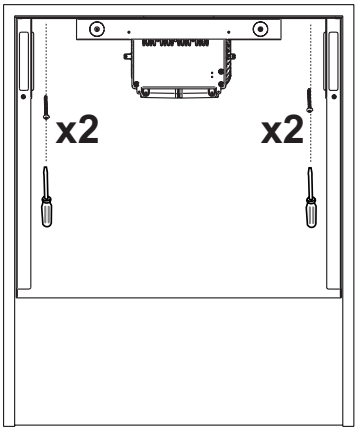

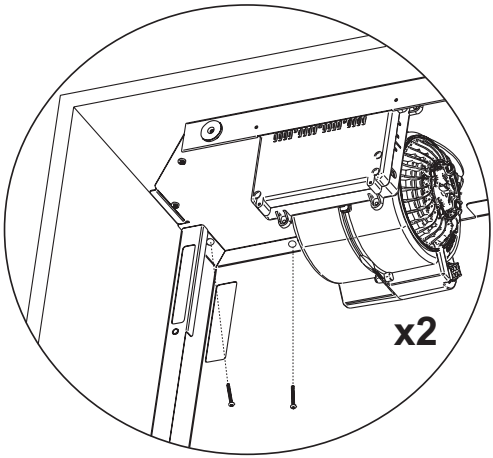

Inside in 60-90

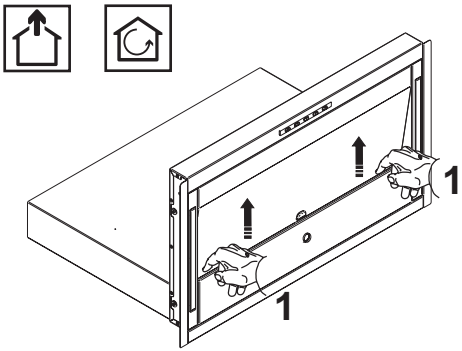

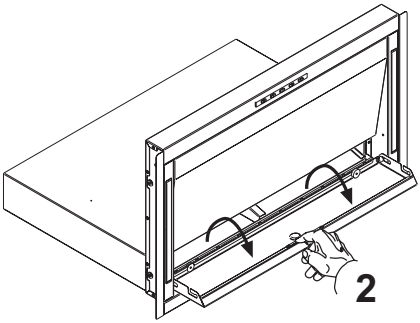

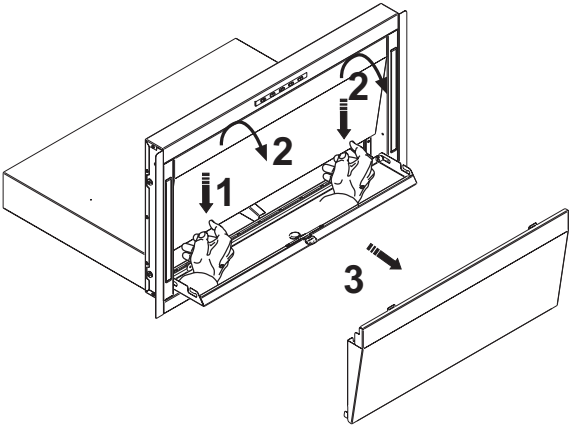

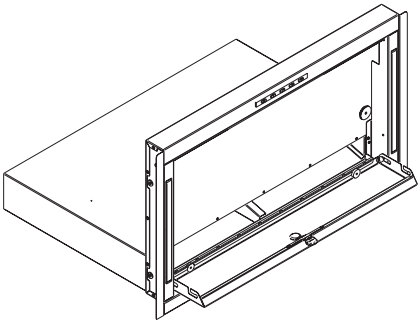

Inside in 60-90

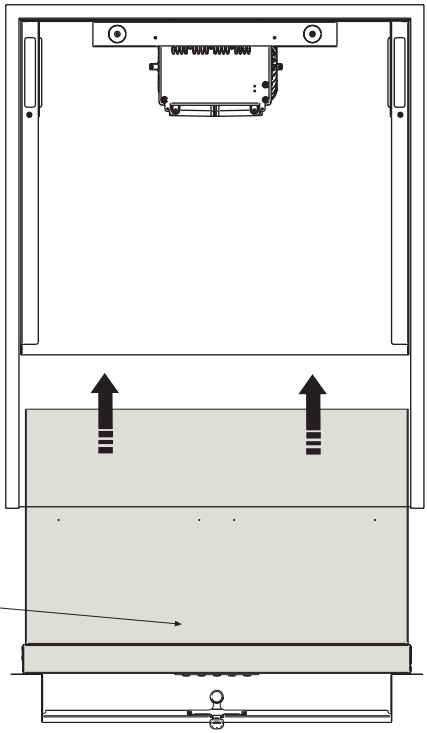

Přední strana

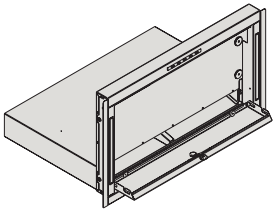

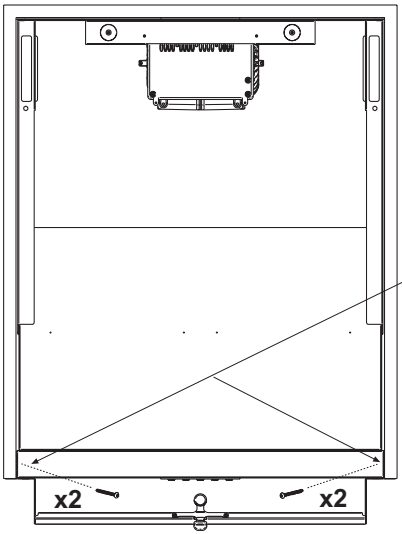

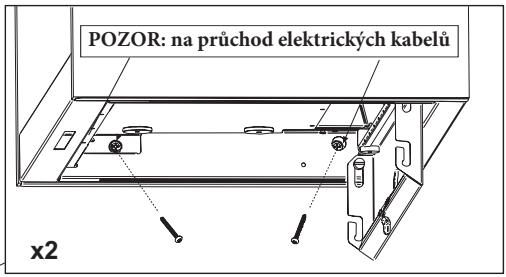

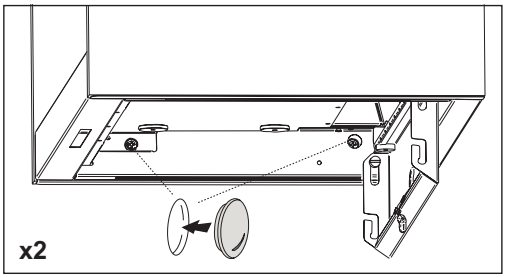

Inside in 60-90

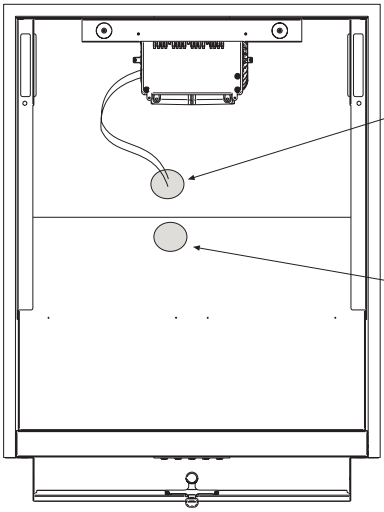

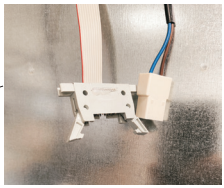

Elektrické připojení

Magnetická páska

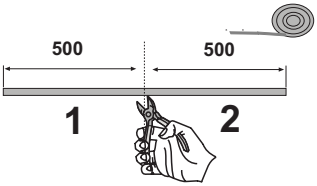

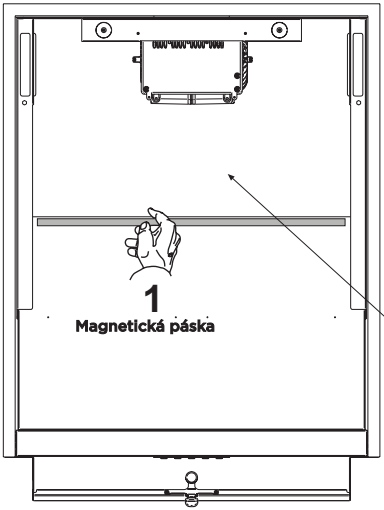

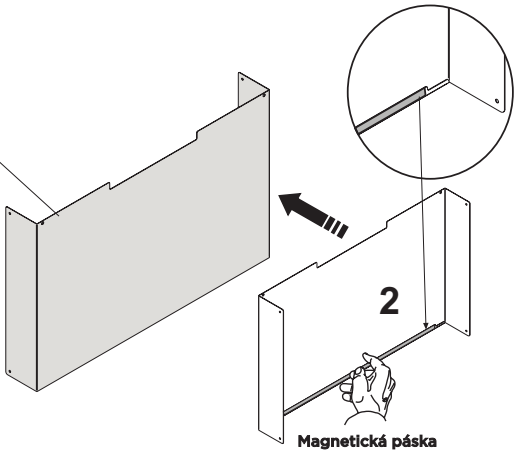

Inside in 60

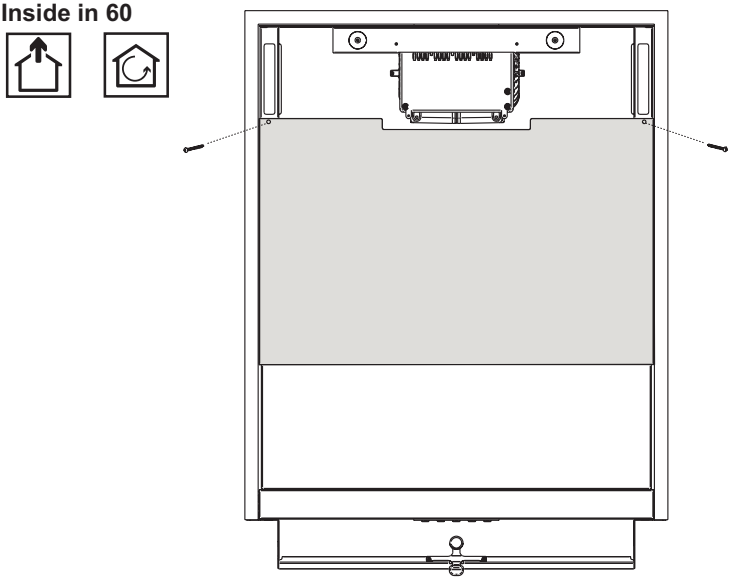

Inside in 90

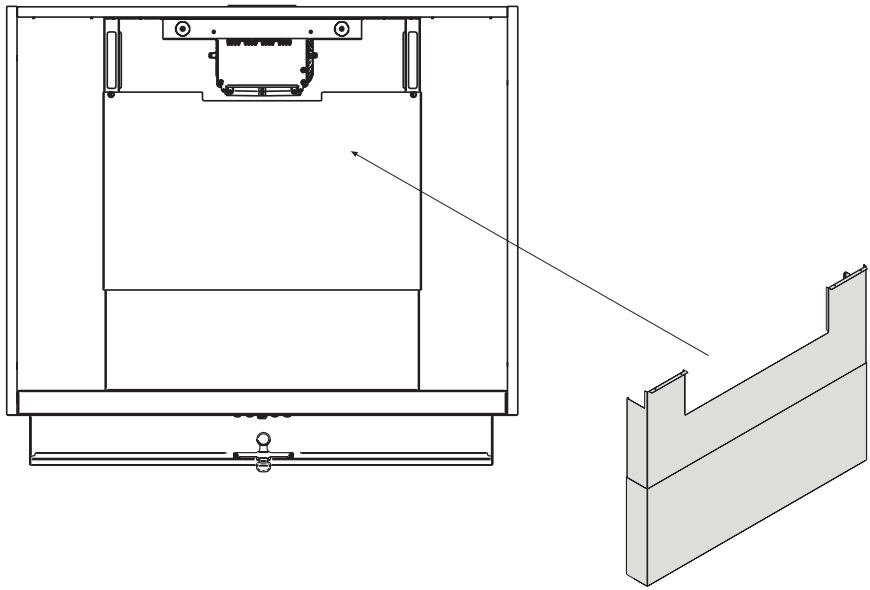

Inside in 90

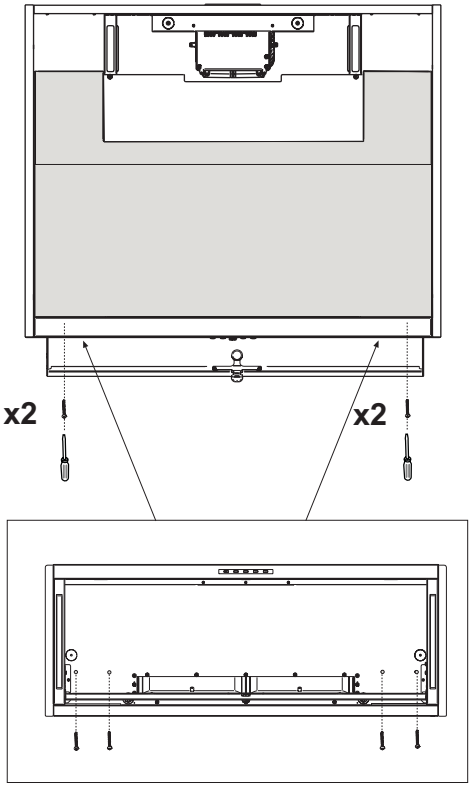

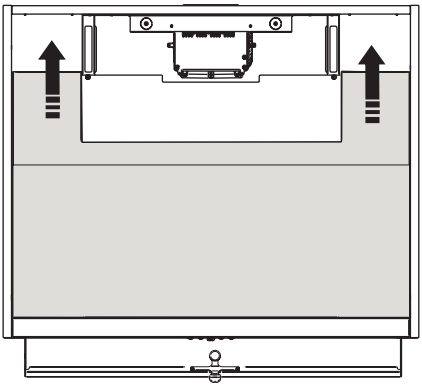

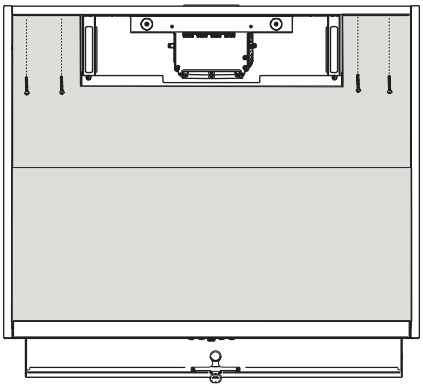

Inside in 60-90

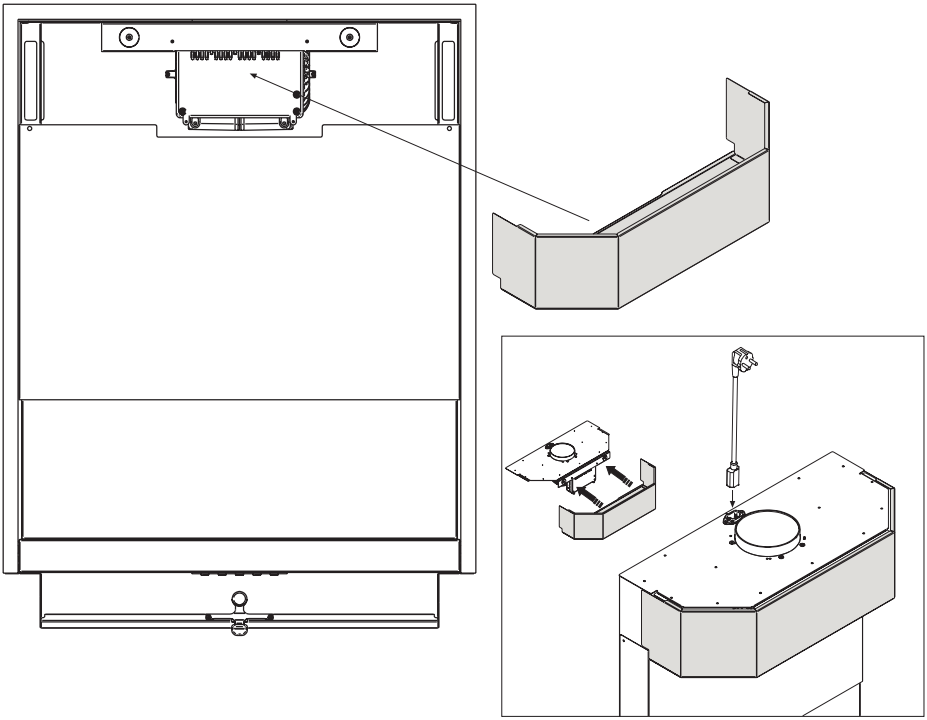

Inside in 60-90

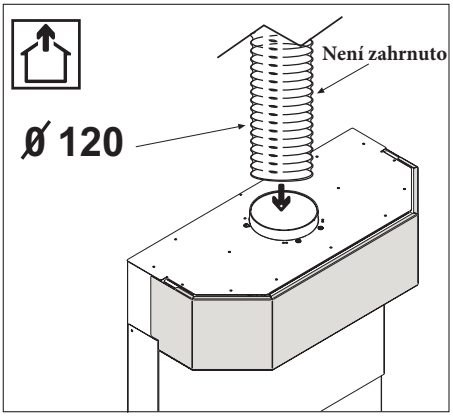

Inside in 60-90 HP

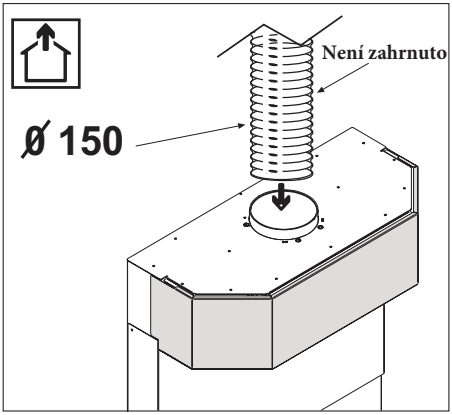

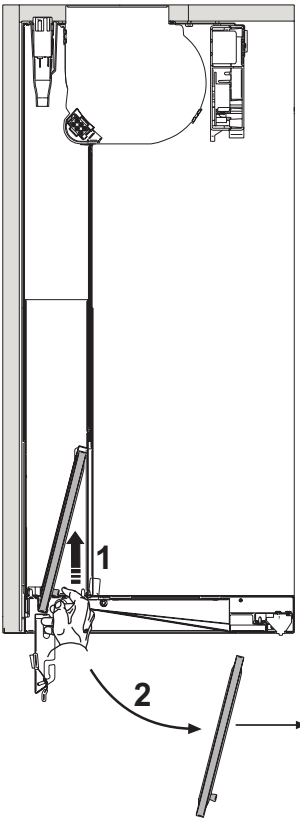

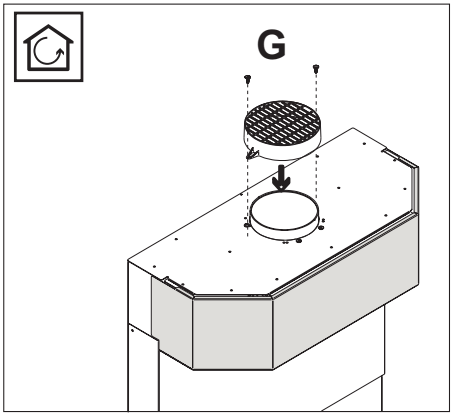

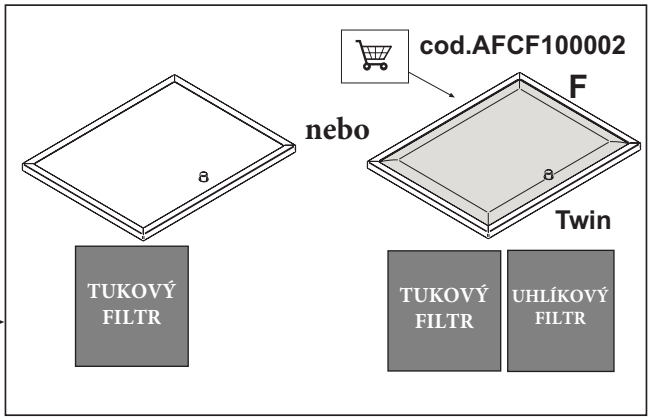

VAROVÁNÍ

Výrobek nesmí být používán dětmi a osobami se sníženými fyzickými, smyslovými a mentálními schopnostmi nebo nedostatkem zkušeností a znalostí, pokud nejsou pod dozorem zkušené osoby nebo nebyli poučeni o bezpečném používání výrobku a možných rizicích. Čištění výrobku dětmi je povoleno pouze s příslušným dohledem. Digestoř by neměla být nikdy používána bez řádně instalované krycí mřížky motoru.

Přístupné součásti se mohou během používání přístroje přehřívat.

Digestoř nesmí být připojena ke kouřovodům jiných spotřebičů na plyn nebo jiná paliva. Pokud je odsavač par používán současně s jinými spotřebiči na plyn nebo jiná paliva, musí být zajištěn dostatečný přívod vzduchu. Pod odsavačem par se nesmí flambovat. Použití nechráněného plamene by mohlo způsobit poškození filtrů a mohlo by způsobit požár, proto je třeba se mu vyhnout. Při smažení potravin nikdy nenechávejte pánev bez dozoru, protože by mohlo dojít ke vzplanutí oleje. Dodržujte technické a bezpečnostní předpisy stanovené místně příslušnými úřady týkající se větrání odsavačů par.

Tento spotřebič je v souladu s evropskou směrnicí 2002/96/ES o odpadních elektrických a elektronických zařízeních (WEEE). V zájmu ochrany zdraví a životního prostředí tento výrobek správně zlikvidujte.

Symbol na výrobku či doprovodné dokumentaci vyznačuje, že s tímto výrobkem nelze zacházet jako s běžným domácím odpadem, ale musí být odevzdán v příslušném sběrném místě pro recyklaci elektrických a elektronických zařízení. Tento odpad je třeba likvidovat podle místních předpisů pro zpracování odpadu. Pro další informace zpracování, využití a recyklaci tohoto výrobku kontaktujte příslušné místní úřady, sběrnou službu domácího odpadu anebo obchod, kde jste tento výrobek koupili. Pokud je přívodní kabel poškozen, potom musí být výrobcem,technickou servisní službou či podobně kvalifikovanou osobou vyměněn způsobem,aby se předešlo všem rizikům.

Zkontrolujte také nákresy na úvodních stranách s abecedními a číselnými odkazy ve vysvětlivkách. Pečlivě dodržujte pokyny uvedené v této příručce. Nemůžeme převzít odpovědnost za případné závady, škody nebo požární škody na spotřebiči způsobené nedodržením pokynů uvedených v návodu k obsluze.

Odsavač byste měli připevnit na stěnu s dostatečnou nosností, nikoliv na stěnu ze sádrokartonu.

Odsavač par musí být umístěn ve vzdálenosti minimálně 50 cm od varné plochy elektrických varných deseku a 50 cm od plynových nebo kombinovaných varných desek. Pokud pokyny pro instalaci plynové varné desky stanoví větší vzdálenost, je nutné ji dodržet. Tento spotřebič nepřipevňujte ke zdi pomocí dlaždic, spárovací hmoty nebo silikonu. Pouze povrchová montáž. Neupevňujte komínový průchod k nábytku ani přes police, pokud nelze komínový průduch snadno demontovat pro případ, že by byla nutná údržba.

Digestoř je vybavena vrchním vývodem vzduchu B pro odvádění par ven včetně komínového průduchu C (odtahová verze A – odtahové potrubí není součástí balení). Pokud není možné odvádět páry z vaření odtahovým potrubím, lze odsavač par instalovat v recirkulační verzi F: instalace uhlíkového filtru F umožňuje recirkulaci par přes horní mřížku G.

Ujistěte se, že je v blízkosti odsavače par přívod elektrické energie s 30 mA proudovým chráničem. Napětí v síti musí odpovídat napětí, které je uvedeno na typovém štítku umístěném uvnitř digestoře. Digestoř je vybavena 1250 mm dlouhým přívodním kabelem se zástrčkou nebo bez ní; pokud je vybaven zástrčkou, zapojte ji do zásuvky na přístupném místě a odpovídající platným normám. Pokud není vybaven zástrčkou (připojte přímo k síti), zapojte přístroj přes dvoupólový vypínač, jehož kontakty jsou vzdáleny nejméně 3 mm (přístupný). který zajistí všepólové odpojení od sítě, s otevírací vzdáleností kontaktů, která umožňuje úplné odpojení od přepětí kategorie. Tuto instalaci a elektrické připojení musí provést kvalifikovaný technik.

Zkouška funkčnosti výrobku je provedená v souladu s normou
(EU) č. 65/2014- Ref: IEC 61591.

Maximálního výkonu je dosaženo umístěním případných pohyblivých panelů do otevřené polohy.

RLN 4V

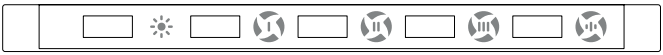

A 1 2 3 4

A. ZAPNUTÍ/VYPNUTÍ osvětlení

1 - 2 - 3- 4 Minimální rychlost sání (1), střední (2), maximální (3), intenzivní rychlost (4)
Dlouhým stisknutím tlačítka se rozbliká příslušná kontrolka LED a spustí se časovač. Po 5 minutách se zastaví a motor se vypne.

4 Intenzivní rychlost: klepnutím na tento ovládací prvek aktivujete úroveň odsávání „Intenzivní rychlost“ . Ta se po přibližně 7 minutách vypne a rychlost se vrátí na úroveň 3.

Údržba

Před jakoukoliv údržbou se ujistěte, že je odsavač par odpojen od elektrické sítě.

Čistění
Odsavač par je třeba často čistit jak uvnitř (kromě prostoru za tukovým filtrem), tak zvenku. Používejte hadřík navlhčený denaturovaným alkoholem nebo neutrálními tekutými čisticími prostředky. Nikdy nepoužívejte prostředky obsahující abraziva.

Upozornění
Neprovedení základních standardů čištění odsavače par a výměny filtrů může způsobit riziko požáru. Proto doporučujeme dodržovat tyto pokyny.

Tukové fitry
Tukové filtry se musí čistit jednou měsíčně, pomocí neabrazivních čisticích prostředků, ručně nebo v myčce nádobí při nízké teplotě a krátkém cyklu. Při mytí v myčce nádobí může tukový filtr mírně změnit barvu, což však nemá vliv na jeho filtrační schopnost.

Recirkulační filtry Twin

Filtry použité v této varné desce jsou kombinované filtry pro filtraci mastnoty a pachů. Tyto TWIN filtry jsou regenerovatelné a vyžadují pravidelnou údržbu (každých 30 hodin používání digestoře).
- Dvojité filtry je nutné mýt bez použití čisticích prostředků.
- Dvojité filtry lze mýt v dřezu horkou vodou nebo je lze vložit do myčky nádobí s programem rychlého mytí, bez jiného nádobí (aby se zabránilo přítomnosti tuků nebo olejů) a při doporučené teplotě nepřesahující 60/65 °C.
- Dvojité filtry lze sušit přirozeným způsobem, a to tak, že je zakryjete čistým hadříkem bez zbytků, nebo v troubě s horním a spodním ohřevem při teplotě 80 °C po dobu nejvýše 1 hodiny.

Dvojité filtry je třeba vyměnit:
- když zjistíte, že filtrace pachů již není dostatečná (průměrná doba je po 240 provozních hodinách).
- nejpozději po 1 roce používání.
- když jsou filtry zjevně poškozené.

POZOR: Sušení se nikdy nesmí provádět proudem vzduchu. Je důležité, aby byly dvojité filtry před instalací řádně vysušeny.

Údržba

Údržba odkapávací nádržky na kondenzát
Nádržku je třeba vyprazdňovat a čistit NEJMÉNĚ jednou týdně nebo častěji v závislosti na používání digestoře.

1. Umístěte nádobu pod odtokový otvor.
2. Stiskněte klapku dolů, aby se otevřel odtok a vyprázdnila kondenzace

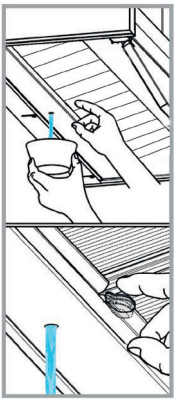

Výměna žárovek
Varování! Před dotykem žárovek se ujistěte, že jsou vychladlé.

LED osvětlení
Pokud LED dioda skupiny osvětlení nefunguje, kontaktujte technický servis, aby byla vyměněna celá skupina.

Snížení dopadu na životní prostředí:
Pro snížení spotřeby energie doporučujeme vždy používat nejnižší rychlost odsávání z těch, které jsou vhodné pro aktuálně aktivní režim vaření, nevypínat spotřebič déle než 15 minut po vypnutí varné desky a zhasnout světla, pokud opouštíte prostor pro vaření.

Airforce
made in Italy

AFLIINSII Ed.12-09-24
@